MANUELLE SCHIEBETÜR-SYSTEME

TECHNIKPROSPEKT 2015

AGILE 50
AGILE 150 / AGILE 150 Syncro
AGILE 150 DORMOTION
RS 120 / RS 120 Syncro
MANET COMPACT / CONCEPT
RSP 80

INHALT

AGILE 50
6–18

AGILE 150
AGILE 150 Syncro
AGILE VSG
20–41

AGILE 150 DORMOTION
AGILE VSG
42–64

RS 120
RS 120 Syncro
66–74

MANET COMPACT
MANET CONCEPT
MANET Verbindungssysteme
76–115

RSP 80
116–121

Griffstangen
Türknaufe
Griffmuscheln
Zubehör
122–142

GESTALTEN SIE RÄUME NACH IHREN WÜNSCHEN

Wo auch immer elegante Übergänge von einem Raum in einen anderen geschaffen werden sollen – Ganzglas-Raumteiler bringen den architektonischen Reiz offener Gestaltung von Wohn- und Arbeitsbereichen durch den Werkstoff Glas optimal zur Geltung. Schiebetüren verleihen auch kleinen Räumen Leichtigkeit und eine großzügige Note. Montagefreundliche Lösungen unterstützen die Verwirklichung Ihrer Raumidee aus Glas.

AGILE 50
Mit einer Laufschienenhöhe von nur 49 mm stellt sich AGILE 50 besonders filigran dar. Die verdeckten Klemmlaufwagen tragen Glasflügel bis zu 50 kg Gewicht.

AGILE 150
Verborgen in einer Aluminium Laufschiene befinden sich die Laufwagen, die Schiebetüren mit einem Einzelgewicht von bis zu 150 kg bewegen. Glasflügel werden einfach geklemmt.
Bei Türen aus Holz wird mittels eines Adapterprofils das Rollensystem mit dem Holzflügel verbunden.

AGILE 150 DORMOTION
Basierend auf der AGILE 150 bietet dieses System durch die DORMOTION Einheit zusätzlichen Komfort: Ein Dämpfer-Feder-Mechanismus fängt den Schwung der Schiebetür beidseitig sanft ab und führt sie in die gewünschte Endposition.

Anwendungen und Merkmale	**AGILE 50**	**AGILE 150**	**AGILE 150 DORMOTION**
Hängende Schiebetür	●	●	●
Integrierter / verdeckter Laufwagen	●	●	●
1-flügelige Schiebetür	●	●	●
2-flügelige, gegenläufige Schiebetüren	●[2)]	●	●
Syncro-Version		●[3)]	
Einzugsdämpfung in Endposition			●
Montage an Wand	●	●	●
Montage an Wand; Variante mit größerem Glas-Wand-Abstand zur Überbrückung vorhandener Zargen + direkte Laufschienen-Wandmontage	●	●	●
Montage an Decke	●	●	●
Montage an Glas	●	●	●
System-Integration von fest stehenden Seitenteilen		●	●
Holzschiebeflügel möglich		●	●
gebogene Anlagen			
Flügelanbindung ohne Glasbearbeitung[1)]	●	●	
Max. Schiebeflügelgewicht (kg)	50	150	80 / 150
Min. Schiebeflügelbreite (mm)	[500]	[500]	830 (Typ L) 1.160 (Typ XL)
Max. Schiebeflügelbreite (mm)	1.200[8)]	1.500[8)]	1.500[8)]
Max. Schiebeflügelhöhe (mm)	2.500	3.000	3.000
Glasdicken (mm) Schiebeflügel	8, 10	8 – 13,5[6)]	8 – 13,5[6)]
Glasart	ESG	ESG/VSG[6),7)]	ESG/VSG[6),7)]
Holzdicke (mm) Schiebeflügel		28 – 40	28 – 40
Glasdicken (mm) integrierte Seitenteile		8 – 13,5	8 – 13,5
Seite	**6**	**20**	**42**

RS 120
Robuste Klemmwagen tragen Glas oder Holzflügel bis 120 kg. Die sichtbare Oberfläche des Systems wird bestimmt durch die klipsbaren Verkleidungsprofile.

MANET
MANET ermöglicht Planern freies Spiel bei der Raumgestaltung mit einem flexiblen Baukastensystem. Basisbaustein ist der Punkthalter, der durch Senkbohrungen im Glas flächenbündig abschließt - ein optisches Highlight bei allen Beschlägetypen.

RSP 80
Diese Schiebetür präsentiert sich mit einer sichtbaren Rollenkonstruktion. Glas- oder Holztürflügel bis 80 kg werden so an einer Laufschiene hängend bewegt. Eine Kunststoff-Lauffläche sorgt für besonders leise Führung.

	RS 120	MANET COMPACT	MANET CONCEPT	RSP 80
	●	●	●	●
	●			
	●	●	●	●
	●	●	●	○
	●			
	●	●	●	●
		●	●	○
	●		●	
		●	●	
	●	●	●	
	○[4]		●	●
			●	
	●			
	80 / 120	100	120	80
	[500]	[500]	[500]	[500]
	1.500[8]	1.200[8]	1.500[8]	1.200[8]
	3.000	2.500	3.000	2.500
	8, 10, 12	8, 10, 12	8 - 17,5	8, 10
	ESG	ESG	ESG/VSG[7]	ESG
	26 – 38		20 – 40	25 – 40
		10, 12	10 – 17,5	
	66	**76**	**86**	**116**

1) Glasbearbeitung nur für individuelle Grifflösungen notwendig.
2) Auf Anfrage.
3) 80 kg bei Syncro-Version.
4) 120 kg bei Glas- oder Holzflügeln mit 2 Laufwagen. 150 kg bei Glasflügeln mit 3 Laufwagen.
5) Max. Maß für Holzflügel (bei Glasflügel unbeschränkt)
6) VSG mit Zubehör-Set VSG
7) VSG aus 2 x ESG
8) Weitere realisierbare Glasflügelbreiten sind bei unserer Anwendungstechnik nachzufragen. Die Glasmaße können aufgrund folgender Merkmale abweichen: die Montageart, Glastoleranzen, der allgemeinen Nutzung

● Standard ○ Optional

[500] allg. min. Schiebeflügelbreite

* Die TU Dresden konnte bei Auszugsversuchen nachweisen, dass AGILE 150 VSG eine 4-fache Tragkraft bei maximaler Belastung aufweist.
Das maximale Flügelgewicht von AGILE 150/150 DORMOTION liegt weiterhin bei 150 kg.

AGILE 50

Allgemeine Information
8–9

Typendarstellung
10 – 13

Komplett-Sets
14–15

Einzelkomponenten
16–17

Zubehör
18 / 122–142

1
2
3
4
5
6
7
8
9
10
11
12
13
14
15

AGILE 50
KLEINSTE ABMESSUNGEN – BESTENS GENUTZT

Perfekte Laufschienengeometrie
Höhe 49 mm x Breite 46 mm (Decken-, Wand- und direkte Laufschienen-Wandmontage) – das sind die entscheidenden Maße dieser weiteren Generation von Ganzglas-Schiebetürsystemen. Trotz dieser geringen Abmessungen konnte beim AGILE 50 erneut die komplette Technik in die Laufschiene integriert werden. Das filigrane, elegante Profil kommt ohne Deckprofile aus. Es kann in allen bekannten Eloxal- und RAL- Farbtönen oberflächenbehandelt werden. Stabilität und Verwindungssteifheit sind weitere wichtige Details der neuen Laufschienengeometrie.

Geringe Spaltmaße
Minimale Abmessungen der Laufschiene und Integration der kompletten Technik in die Laufschiene ergeben zwangsläufig sehr geringe Spaltmaße zwischen Glas und Wand.

Aufwändige Rollentechnik
AGILE 50 wird unterschiedlichsten Kundenwünschen bis hin zu hohen Anforderungen gerecht: Mit nur zwei wartungsfreien Klemm-Laufwagen können Glaselemente bis zu 50 kg bewegt werden. Dies wird durch eine spezielle Rollentechnik gewährleistet. Bezüglich der Leichtläufigkeit erfüllt AGILE nach DIN EN 1527 die Kriterien der Klasse 3 – das bedeutet, dass maximal 30 N der Türmasse als Anfangsreibung bewältigt werden müssen, um die Tür in Bewegung zu bringen.

Sicherer Stopp
Selbstverständlich werden die Türen sowohl beim Schließen als auch beim Öffnen in den Endpositionen durch einen eigens entwickelten Fangpuffer abgebremst sowie zuverlässig gehalten.

Elegante Bodenführung
Die AGILE Bodenführung überzeugt durch ihre Kombination aus Funktionalität und attraktiver Form. Der zweiteilige Aufbau ermöglicht eine überaus komfortable Montage – die stufenlose Verstellmöglichkeit von 8 – 13,5 mm gewährleistet eine sichere Führung der Glaselemente.

Ein System – viele Lösungen
AGILE 50 bietet Vielseitigkeit im wahrsten Sinne des Wortes: Die Anbringung kann wahlweise über Wand- bzw. Deckenmontage oder an einem Glasoberlicht erfolgen.

Keine Glasbearbeitung
Wo Klemmtechnik Anwendung findet, wird Glasbearbeitung überflüssig. Mit den Besonderheiten des Werkstoffes Glas bestens vertraut wurde die Aufhängung so ausgelegt, dass die Scheiben allein durch Klemmwirkung sicher gehalten werden. Die Montage erfolgt einfach und problemlos, der Zeitaufwand – auch bei der Glasproduktion – reduziert sich auf ein Minimum. Die variablen Klemm-Laufwagen fassen standardmäßig Glasdicken zwischen 8 und 10 mm. Weiterer Vorteil des Klemm-Laufwagens: Auch nach der Glasmontage ist ein Höhenausgleich von +5/–3 mm durchführbar.

Langlebigkeit
In Dauertests mit über 50.000 Bewegungszyklen (nach DIN EN 1527) konnte eine sehr hohe Langlebigkeit nachgewiesen werden. Auch in punkto Korrosionsbeständigkeit befinden Sie sich mit AGILE 50 auf höchstem Niveau. Einem Einsatz in Feuchträumen spricht nichts entgegen. Aufgrund von Chemikalien (z. B. Chlor), die auch in der Luft von Schwimm-, Sauna- und Solebädern enthalten sein können, sind die Beschläge für den Einsatz in diesen Bereichen in der Regel nicht geeignet. Sollten Sie dennoch einen derartigen Einsatz beabsichtigen, stehen wir Ihnen gern beratend zur Verfügung.

Baukastensystem
Einfache Handhabung und ein ausgeprägter Systemgedanke erleichtern Ihnen die Planung mit AGILE 50. Mehrere Set-Lösungen für unterschiedliche Montagesituationen stehen zur Verfügung.

TYPENDARSTELLUNG WANDMONTAGE ODER DIREKTE LAUFSCHIENEN-WANDMONTAGE

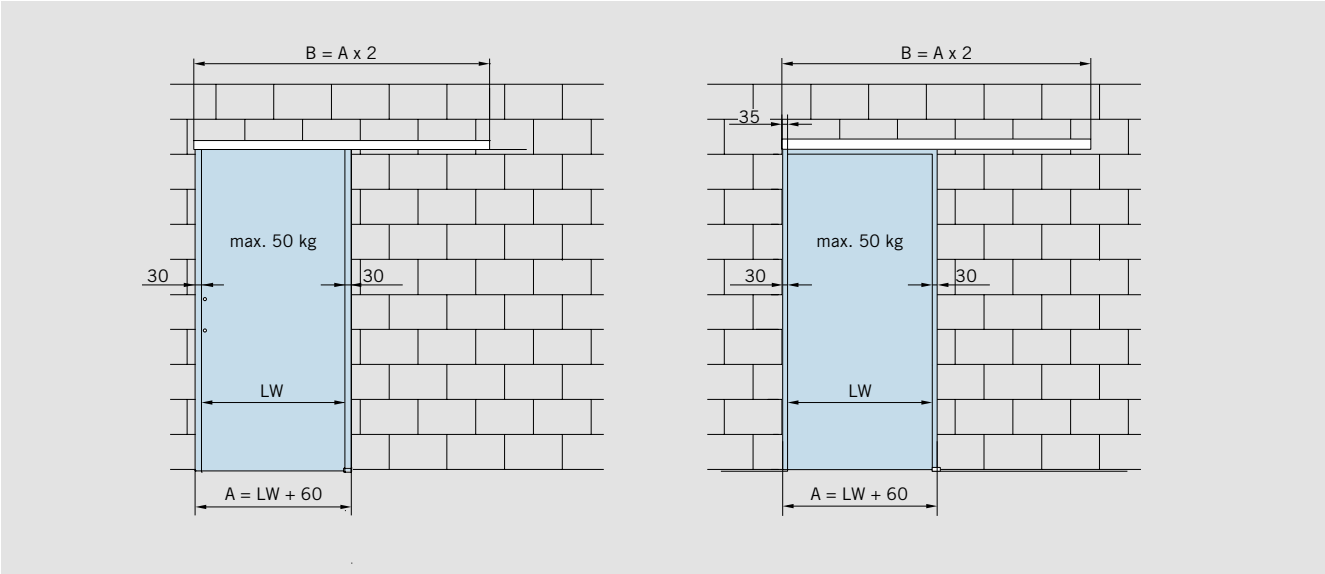

Wandmontage

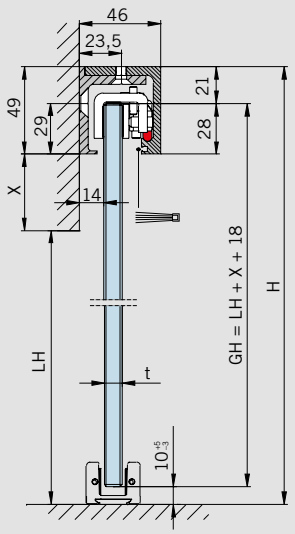

Direkte Laufschienen-Wandmontage

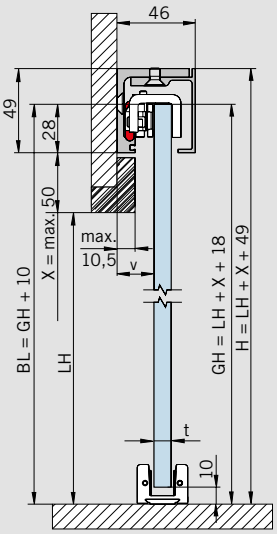

t	v
8 mm	23,5 mm
10 mm	21,5 mm

Merkmale und Daten
Für einflügelige Anlagen, Wand- oder direkte Laufschienen-Wandmontage; passend für 8, 10 mm Glasdicke.

Max. Türflügelgewicht
50 kg

Bestimmung der Glashöhe
Wandmontage:
GH = LH + X + 18 mm

Bestimmung der Glasbreite
A = LW + 60 mm
(min. 500 mm)

A = Glasbreite
B = Laufschienenlänge
GH = Glashöhe
H = Gesamthöhe
LH = Lichte Höhe
LW = Lichte Weite
t = Glasdicke
v = Abstand Wand zu Glas
x = Überstand Laufschiene

TYPENDARSTELLUNG DECKENMONTAGE

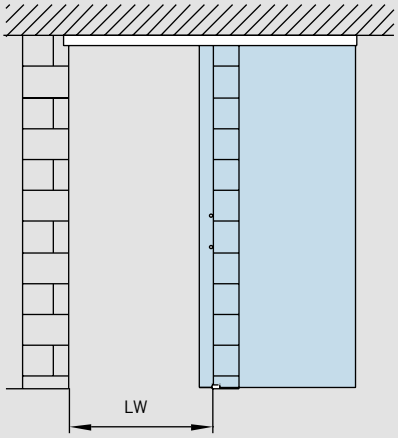

Deckenmontage

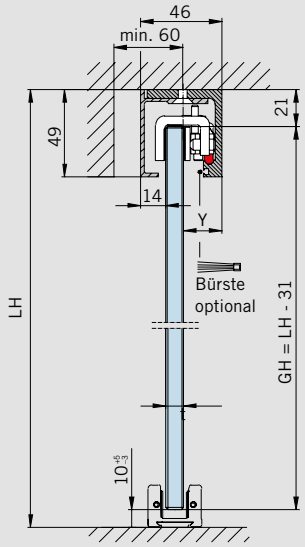

Merkmale und Daten
Für einflügelige Anlagen, Deckenmontage; passend für 8, 10 mm Glasdicke.

Max. Türflügelgewicht
50 kg

Bestimmung der Glashöhe
Deckenmontage:
GH = LH – 31 mm
(siehe Zeichnung)

Bestimmung der Glasbreite
A = LW + 60 mm
(min. 500 mm)

A = Glasbreite
B = Laufschienenlänge
GH = Glashöhe
H = Gesamthöhe
LH = Lichte Höhe
LW = Lichte Weite
t = Glasdicke
Y = 46 mm – (14 mm + t)

COMPACT
TYPENDARSTELLUNG SCHIEBETÜR SETS, MONTAGE AN GLAS

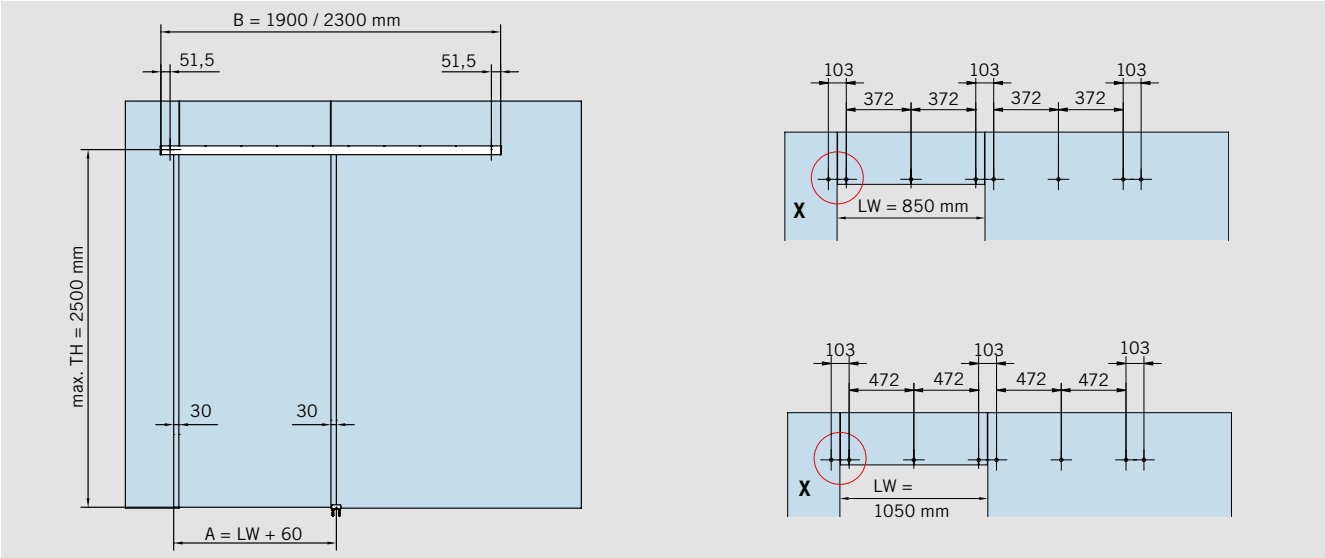

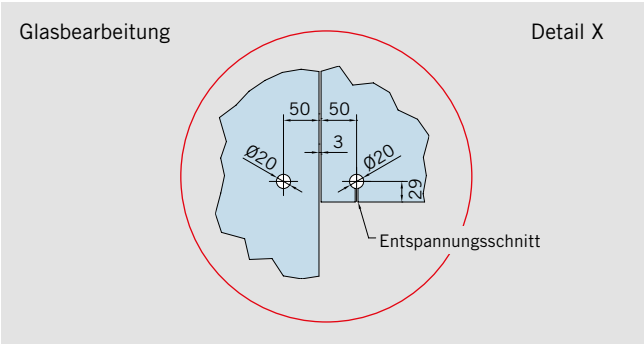

Merkmale und Daten
Für einflügelige Anlagen, Montage an Glas; passend für 8, 10 mm Glasdicke.

Max. Türflügelgewicht
50 kg

Bestimmung der Türhöhe
Wandmontage:
TH = H – 31 mm
(siehe Zeichnung)

Bestimmung der Glasbreite
A = LW + 60 mm

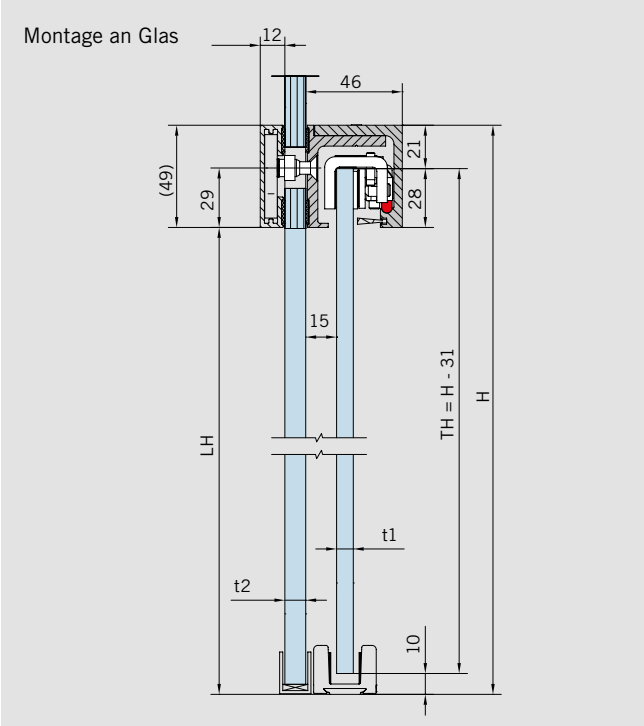

A = Glasbreite
B = Laufschienenlänge
H = Gesamthöhe
LH = Lichte Höhe
LW = Lichte Weite
TH = Türhöhe
t1 = Glasdicke Schiebetür (8/10 mm)
t2 = Glasdicke Festverglasung (10 – 19 mm)

Die Voraussetzung für die Montage ist eine ausgerichtete und tragfähige Verglasung.

CONCEPT
TYPENDARSTELLUNG SCHIEBETÜR SETS, MONTAGE AN GLAS

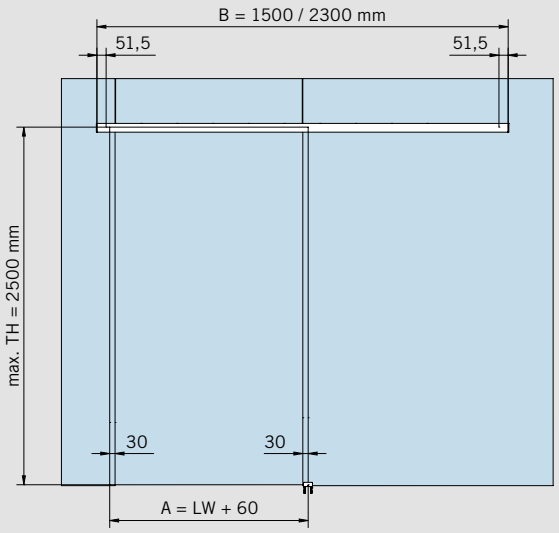

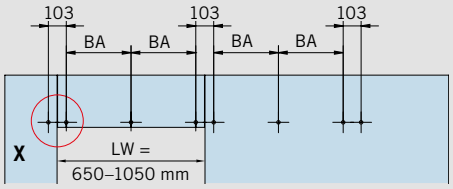

B = (BA x 4) + 412 = _____ mm

BA = (LW–106) / 2 = _____ mm

LW = _____ mm

Glasbearbeitung

Detail X

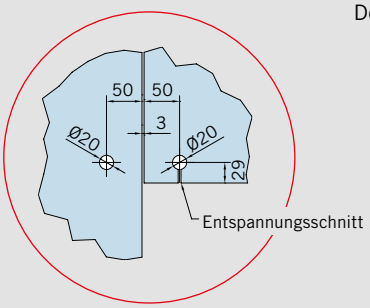

Merkmale und Daten
Für einflügelige Anlagen, Montage an Glas; passend für 8, 10 mm Glasdicke.

Max. Türflügelgewicht
50 kg

Bestimmung der Türhöhe
Wandmontage:
TH = H – 31 mm
(siehe Zeichnung)

Bestimmung der Glasbreite
A = LW + 60 mm

Montage an Glas

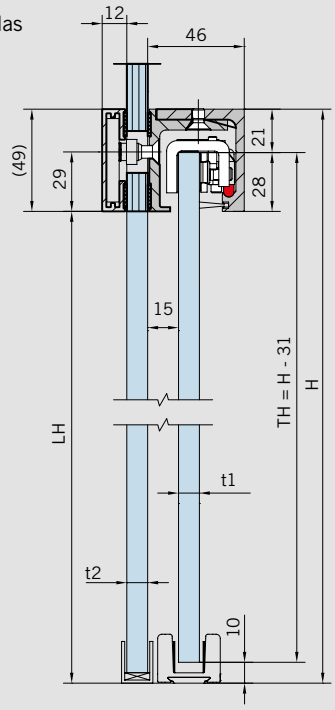

A = Glasbreite
B = Laufschienenlänge
BA = Bohrabstand
H = Gesamthöhe
LH = Lichte Höhe
LW = Lichte Weite
TH = Türhöhe
t1 = Glasdicke Schiebetür (8/10 mm)
t2 = Glasdicke Festverglasung (10 – 19 mm)

SCHIEBETÜR SETS
WAND- ODER DECKENMONTAGE

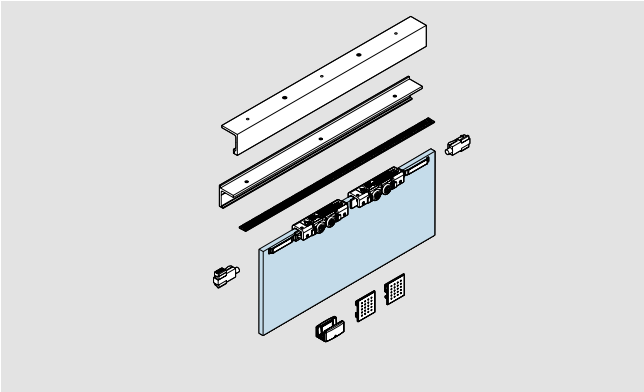

AGILE 50 Schiebetürset – Wandmontage
komplett bestehend aus:
1 Laufschiene,
1 Winkelprofil,
2 Klemm-Laufwagen
(für 8, 10 mm Glasdicke)
mit Aushebeschutz,
2 Endanschläge inkl. Fang-
vorrichtung,
1 AGILE Bodenführung
2 Stirnabdeckungen
Sichtschutzbürste

Flügelbreite	950	1450
Laufschiene	1900	2900
Art.-Nr.	**07.410**	**07.413**

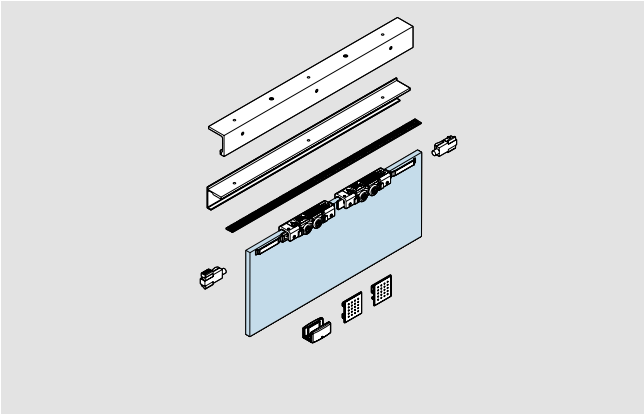

AGILE 50 Schiebetürset – direkte Laufschienen-Wand-montage
komplett bestehend aus:
1 Laufschiene,
1 Deckprofil,
2 Klemm-Laufwagen
(für 8, 10 mm Glasdicke)
mit Aushebeschutz,
2 Endanschläge inkl. Fang-
vorrichtung,
1 AGILE Bodenführung,
2 Stirnabdeckungen
Sichtschutzbürste

Flügelbreite	950	1450
Laufschiene	1900	2900
Art.-Nr.	**07.427**	**07.428**

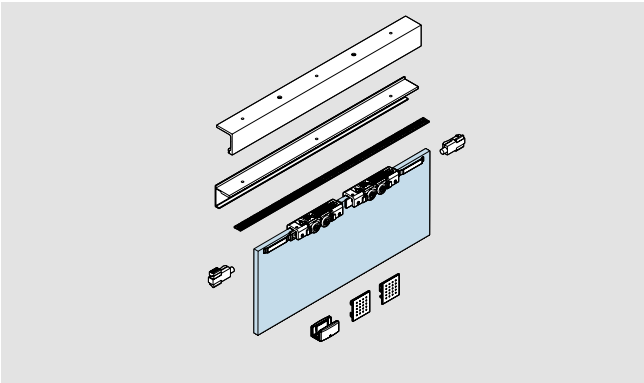

AGILE 50 Schiebetürset – Deckenmontage
komplett bestehend aus:
1 Laufschiene,
1 Deckprofil,
2 Klemm-Laufwagen
(für 8, 10 mm Glasdicke)
mit Aushebeschutz,
2 Endanschlägen
inkl. Fangvorrichtung,
1 AGILE Bodenführung
2 Stirnabdeckungen
Sichtschutzbürste

Flügelbreite	950	1450
Laufschiene	1900	2900
Art.-Nr.	**07.411**	**07.414**

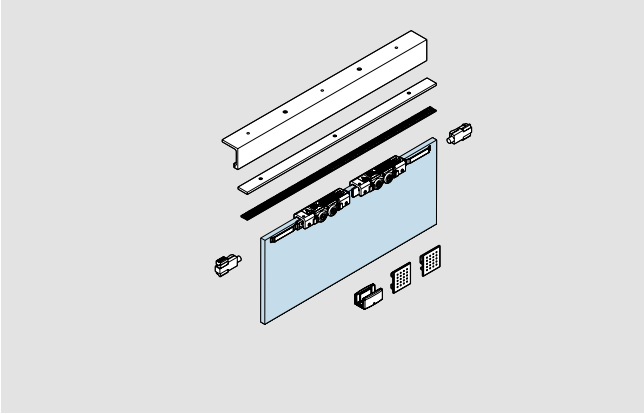

AGILE 50 Schiebetürset – Deckenmontage – ohne Deckprofil
komplett bestehend aus:
1 Laufschiene,
2 Klemm-Laufwagen
(für 8, 10 mm Glasdicke)
mit Aushebeschutz,
2 Endanschlägen
inkl. Fangvorrichtung,
1 AGILE Bodenführung
2 Stirnabdeckungen
Sichtschutzbürste
+ Zusatz-Ersatzblech

Flügelbreite	950	1450
Laufschiene	1900	2900
Art.-Nr.	**07.412**	**07.415**

COMPACT SCHIEBETÜR SETS, MONTAGE AN GLAS, FÜR DEFINIERTE LICHTE DURCHGANGSBREITE

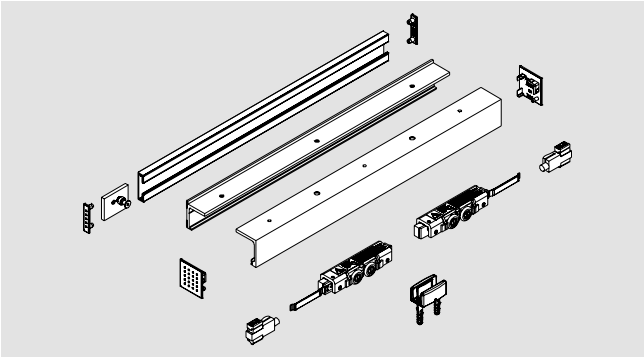

AGILE 50 Schiebetür-Set **Art.-Nr. 07.713**
Montage an Glas
komplett bestehend aus:
AGILE 50 Laufschiene,
Gegenprofil, inkl. Halteplatten,
AGILE 50 Zubehör Set,
Stirnabdeckungen,
Sichtschutzbürsten
lichte Weite: **850 mm**

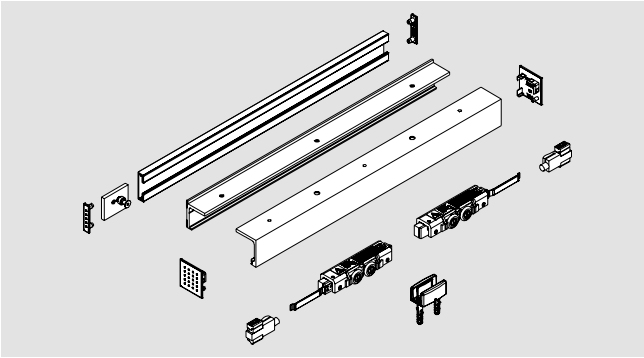

AGILE 50 Schiebetür-Set **Art.-Nr. 07.714**
Montage an Glas
komplett bestehend aus:
AGILE 50 Laufschiene,
(2300 mm)
Gegenprofil (2300 mm),
inkl. Halteplatten
AGILE 50 Zubehör Set
Stirnabdeckungen
Sichtschutzbürsten
lichte Weite: **1050 mm**

CONCEPT SCHIEBETÜR SET, MONTAGE AN GLAS, FÜR INDIVIDUELLE LICHTE DURCHGANGSBREITE

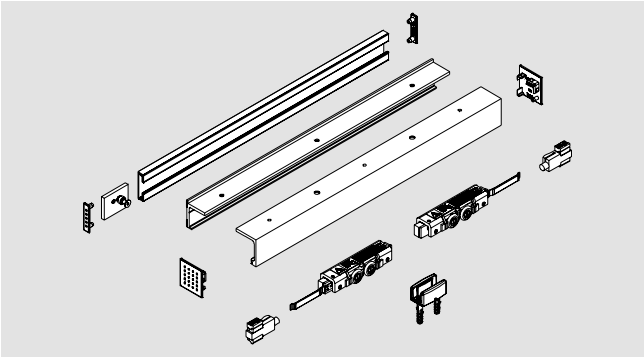

AGILE 50 Schiebetür-Set **Art.-Nr. 07.715**
Montage an Glas
für individuelle lichte Durchgangsbreite **650 – 1050 mm**
bestehend aus:
AGILE 50 Laufschiene,
(1500 – 2300 mm),
Gegenprofil (1500 – 2300 mm),
inkl. Halteplatten,
AGILE 50 Zubehör Set,
Stirnabdeckungen,
Sichtschutzbürsten

EINZELKOMPONENTEN WAND-, DIREKTE LAUFSCHIENEN-WAND- ODER DECKENMONTAGE

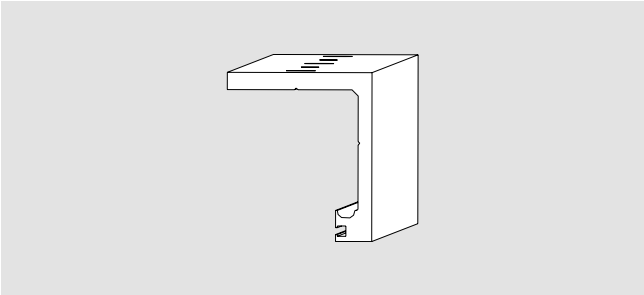

AGILE 50 Laufschienenprofil für Decken bzw. Wandmontage
gebohrt,

Art.-Nr. 07.440
Lagerlänge 6000 mm

Art.-Nr. 07.450
in Fixlänge

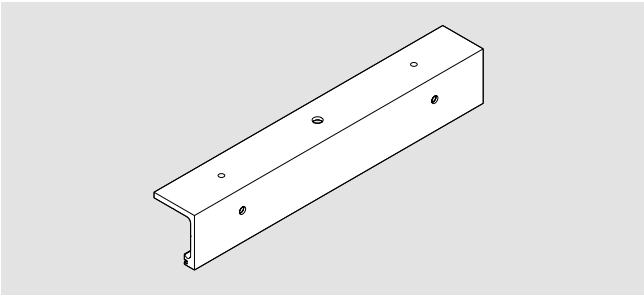

AGILE 50 Laufschienenprofil für direkte Laufschienen-Wandmontage
(für Anwendungen ohne Seitenteile), gebohrt

Art.-Nr. 07.444
kombinierbar mit 07.441
Lagerlänge 6000 mm

Art.-Nr. 07.454
kombinierbar mit 07.451
in Fixlängen

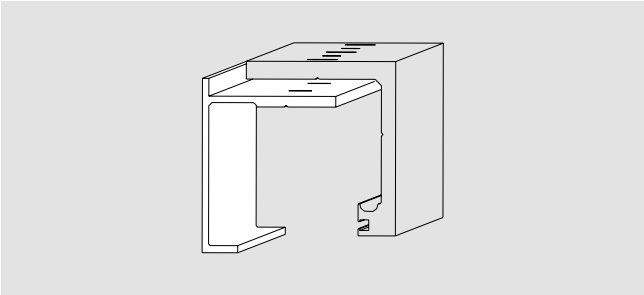

AGILE 50 Deckprofil bei Deckenmontage
zum Aufclipsen auf die AGILE Laufschiene,
Art.-Nr. 07.440/450 + 07.444/454

Art.-Nr. 07.441
Lagerlänge 6000 mm

Art.-Nr. 07.451
in Fixlänge

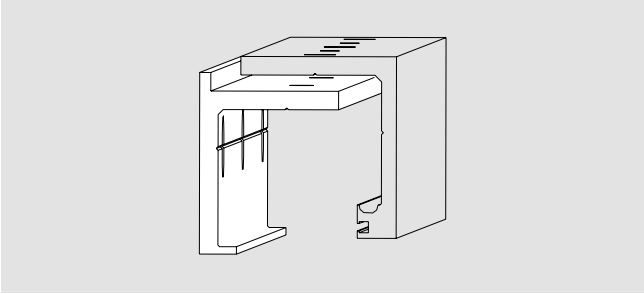

AGILE 50 Winkelprofil bei Wandmontage
für Laufschiene
Art.-Nr. 07.440/450
gebohrt

Art.-Nr. 07.442
Lagerlänge 6000 mm

Art.-Nr. 07.452
in Fixlänge

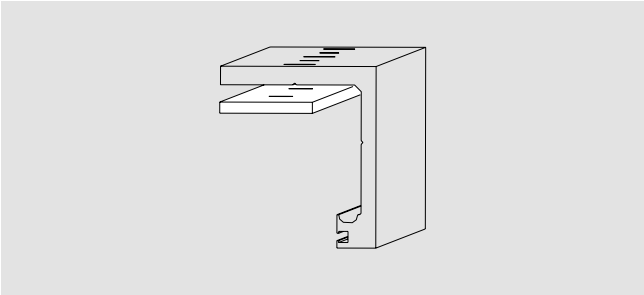

AGILE 50 Zusatzprofil-Ersatzblech
notwendig bei Deckenmontage ohne Deckprofil

Art.-Nr. 07.443
Lagerlänge 6000 mm

Art.-Nr. 07.453
in Fixlänge

EINZELKOMPONENTEN MONTAGE AN GLAS

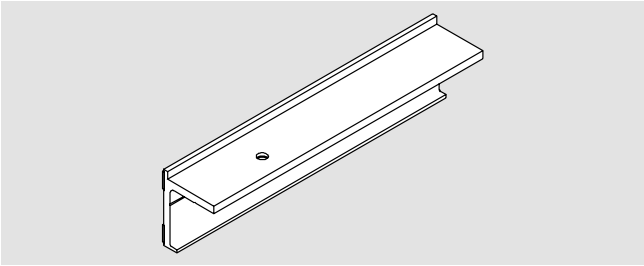

AGILE 50
Glasanschlusswinkelprofil
für Montage an Glas

Art.-Nr. 07.716
Lagerlänge 6000 mm

Achtung:
Profil muss individuell vor Ort um Bohrungen für Montage an Glas erweitert werden.

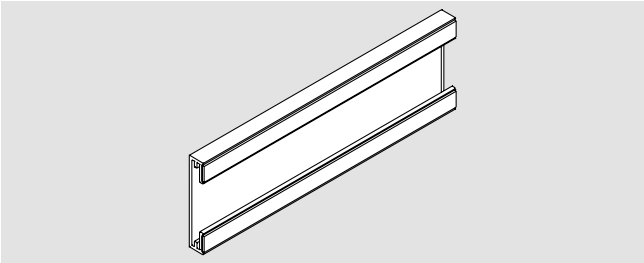

AGILE 50 Gegenprofil
für Montage an Glas

Art.-Nr. 07.717
Lagerlänge 6000 mm

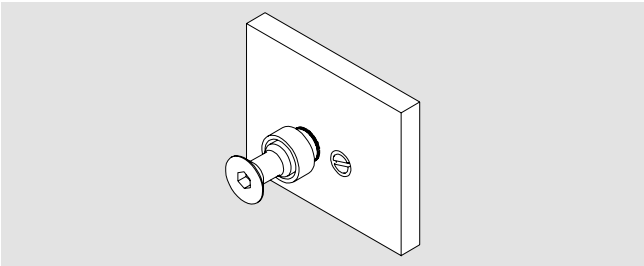

AGILE 50/150 Halteplatten
für Montage an Glas
(2er Beutel),
inkl. Verbindungsschrauben

Art.-Nr. 07.282

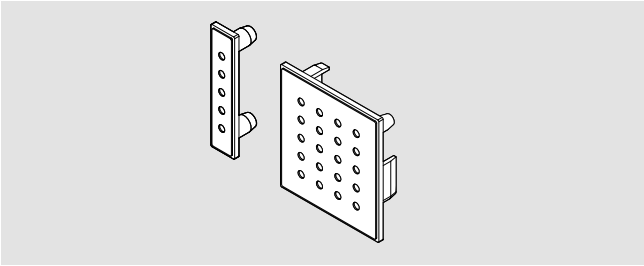

AGILE 50 Set
Stirnabdeckungen
für Montage an Glas
(Laufschiene + Gegenprofil
jew. links / rechts)

Art.-Nr. 07.732

AGILE 50 ZUBEHÖR SET

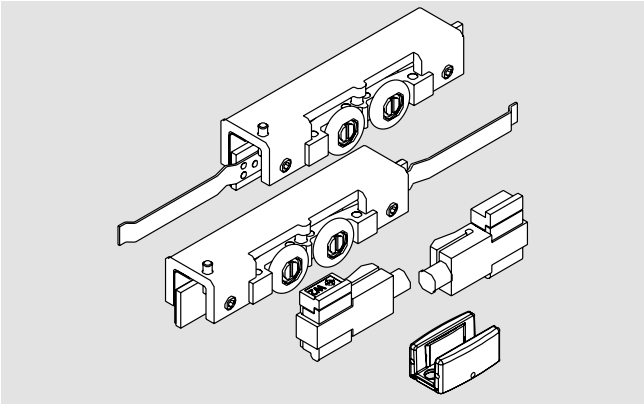

AGILE 50 Zubehör Set
komplett bestehend aus:
2 Klemm-Laufwagen
(für 8 und 10 mm Glasdicke)
mit Aushebeschutz,
2 Endanschlägen inkl. Fang-
vorrichtung,
1 AGILE Bodenführung

Art.-Nr. 07.425

ZUBEHÖR

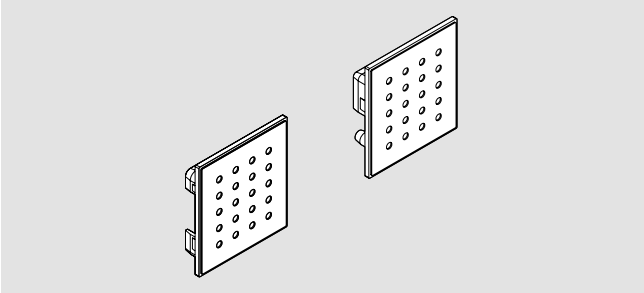

AGILE 50 Stirnabdeckung **Art.-Nr. 07.727**

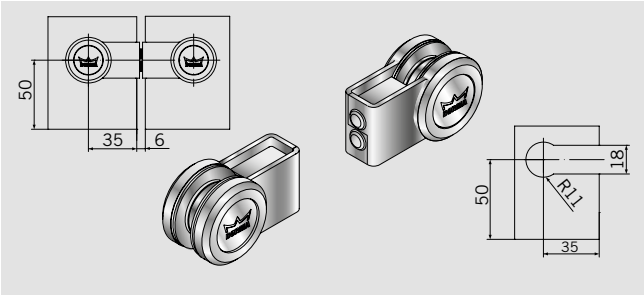

Abstandhalter **Art.-Nr. 29.420**
für gegenläufige Schiebetüren

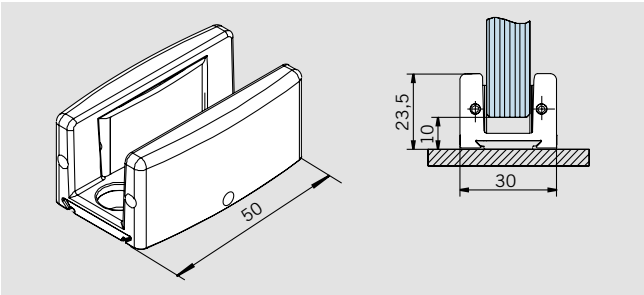

AGILE Bodenführung **Art.-Nr. 07.316**
verstellbar für 8, 10, 12 und
13,5 mm Glasdicke

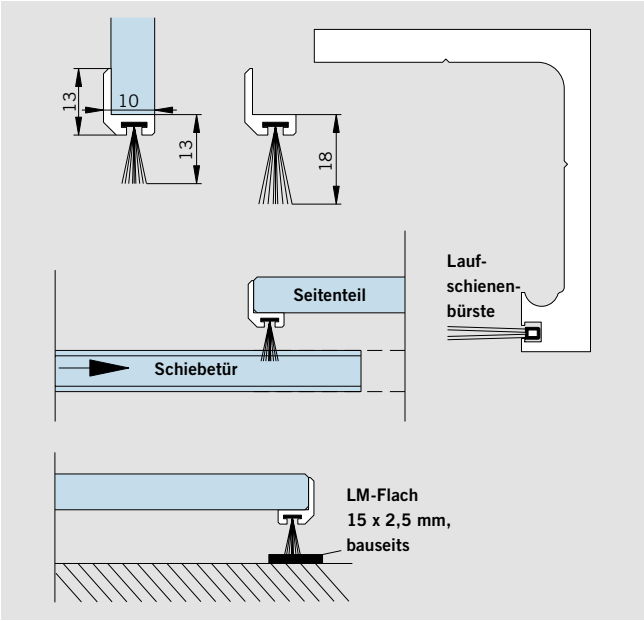

Bürstenprofil **Art.-Nr. 07.400**
für Spaltmaße bis 13 mm Lagerlänge 3000 mm

in Fixlänge (max. 3000 mm)
Art.-Nr. 07.401

Bürstenprofil **Art.-Nr. 07.402**
für Spaltmaße bis 18 mm Lagerlänge 3000 mm

Art.-Nr. 07.403
in Fixlänge (max. 3000 mm)

Laufschienen- **Art.-Nr. 07.424**
Sichtschutzbürste Länge 1250 mm

AGILE 150 / AGILE 150 SYNCRO

Allgemeine Information
22 – 23

Typendarstellung
24 – 30

Komplett-Sets
32 – 33

Einzelkomponenten
34 – 39

AGILE VSG
62 – 64

Zubehör
39 – 40 / 122 – 142

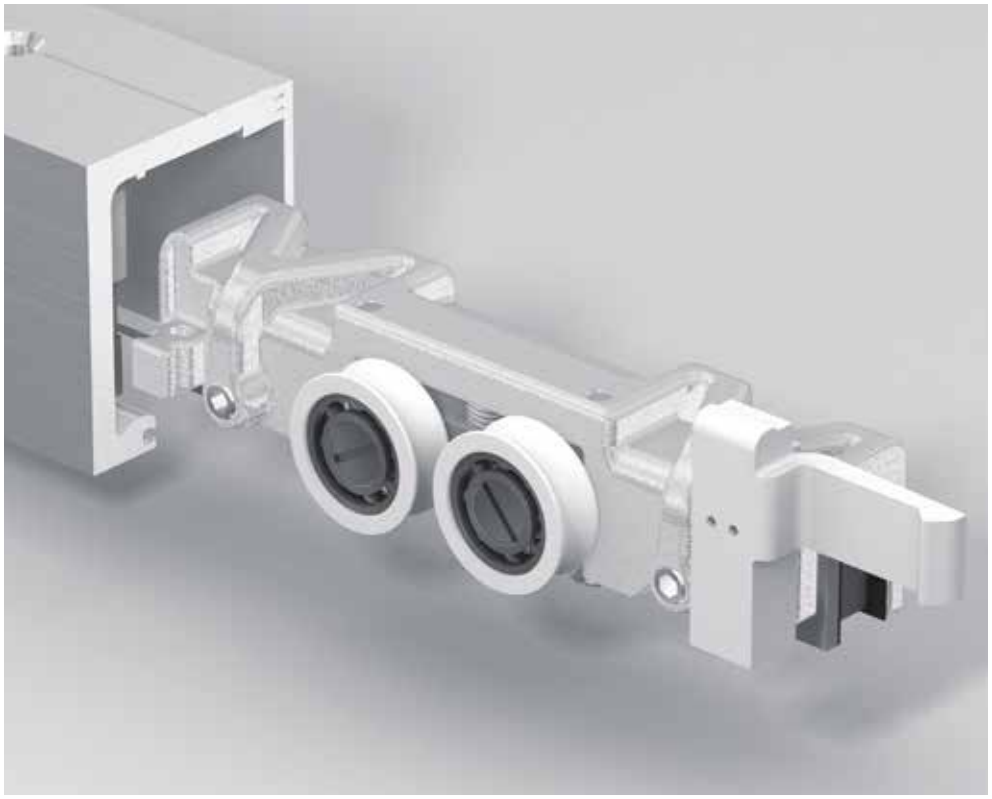

DORMA AGILE 150/AGILE 150 SYNCRO KLEINSTE ABMESSUNGEN – BESTENS GENUTZT

Perfekte Laufschienen-geometrie
Höhe 63 mm x Breite 54/58/72 mm (Decken-/ Wand-/ direkte Laufschienen-Wand / Seitenteil-version) – das sind die entscheidenden Maße dieses Ganzglas-Schiebetürsystems. Trotz der geringen Abmessungen integriert sich beim AGILE 150 die komplette Technik in die Laufschiene. Das filigrane, elegante Profil kommt ohne Deckprofile aus. Es kann in allen bekannten Eloxal- und RAL- Farbtönen oberflächenbehandelt werden. Stabilität und Verwindungssteifheit sind weitere wichtige Details der AGILE 150 Laufschienengeometrie.

Geringe Spaltmaße
Minimale Abmessungen der Laufschiene und Integration der kompletten Technik in die Laufschiene ergeben zwangsläufig geringste Spaltmaße zwischen Glas und Wand oder Glas und Glas.

Aufwendige Rollentechnik
AGILE 150 wird unterschiedlichsten Kundenwünschen bis hin zu hohen Anforderungen gerecht:
Mit nur zwei wartungsfreien Klemm-Laufwagen können Glaselemente bis zu 150 kg bewegt werden. Dies wird durch eine spezielle Rollentechnik gewährleistet, die sich auch bei Anwendungen mit Horizontal-Schiebewänden (HSW) seit Jahren bewährt hat. Bezüglich der Leichtläufigkeit erfüllt AGILE nach DIN EN 1527 die Kriterien der Klasse 3 – das bedeutet, dass maximal 4% der Türmasse als Anfangsreibung bewältigt werden müssen, um die Tür in Bewegung zu bringen.
Somit ist gewährleistet, dass auch große Türen ohne besonderen Kraftaufwand betätigt werden können.

Leichtläufigkeit nach DIN EN 1527, Klasse 3 (Beispiel):

Glasblatt	Höhe	3.000	mm
	Breite	1.400	mm
	Dicke	12	mm
	Gewicht	128	kg

Erlaubte Anfangsreibung nach DIN EN 1527: 51 N
Erreichte Anfangsreibung mit AGILE 150: 22 N.

Sicherer Stopp
Selbstverständlich werden die Türen sowohl beim Schließen als auch beim Öffnen in den Endpositionen durch einen eigens entwickelten Fangpuffer gebremst sowie zuverlässig gehalten.

Elegante Bodenführung
Die AGILE Bodenführung überzeugt durch ihre Kombination aus Funktionalität und attraktiver Form. Der zweiteilige Aufbau ermöglicht eine überaus komfortable Montage – die stufenlose Verstellmöglichkeit von 8 – 13,5 mm gewährleistet eine sichere Führung der Glaselemente.

Ein System – viele Lösungen
AGILE bietet Vielseitigkeit im wahrsten Sinne des Wortes:
Die Anbringung kann wahlweise über Wand-, Decken- oder Sturzmontage erfolgen, ein- oder zweiflügelig und auch mit feststehenden Seitenteilen. Die Möglichkeit für eine Montage an einem Glasoberlicht besteht ebenso. Alternativ zu einem Glaselement kann auch ein Holzelement als Schiebetür aufgenommen werden.

Keine Glasbearbeitung
Wo Klemmtechnik Anwendung findet, wird Glasbearbeitung überflüssig. Mit den Besonderheiten des Werkstoffes Glas bestens vertraut wurde die Aufhängung so ausgelegt, dass die Scheiben allein durch Klemmwirkung sicher gehalten werden. Die Montage erfolgt einfach und problemlos, der Zeitaufwand – auch bei der Glasproduktion – reduziert sich auf ein Minimum. Die variablen Klemm-Laufwagen fassen standardmäßig Glasdicken zwischen 8 und 13,5 mm und sind stufenlos einstellbar. Weiterer Vorteil des Klemm-Laufwagens: Auch nach der Glasmontage ist ein Höhenausgleich von +/–5 mm durchführbar.

Langlebigkeit
In Dauertests mit über 100.000 Bewegungszyklen (nach DIN EN 1527) konnte eine sehr hohe Langlebigkeit nachgewiesen werden. Auch in punkto Korrosionsbeständigkeit befinden Sie sich mit AGILE 150 auf höchstem Niveau. Einem Einsatz in Feuchträumen spricht nichts entgegen. Aufgrund von Chemikalien (z. B. Chlor), die auch in der Luft von Schwimm-, Sauna- und Solebädern enthalten sein können, sind die Beschläge für den Einsatz in diesen Bereichen in der Regel nicht geeignet. Sollten Sie dennoch einen derartigen Einsatz beabsichtigen, stehen wir Ihnen gern beratend zur Verfügung.

Komfortable Syncro Version
Auf Wunsch ist AGILE auch in einer Syncro Version lieferbar. Mit dieser Ausstattung öffnen sich doppelflügelige Schiebetüranlagen in einer gegenläufigen Bewegung durch Betätigung nur eines Flügels. Nahezu unsichtbare und bewährte Seilzug- und Umlenktechnik macht diesen Komfort möglich.

Baukastensystem
Einfache Handhabung und ein ausgeprägter Systemgedanke erleichtern Ihnen die Planung mit AGILE 150. Mehrere Set-Lösungen für unterschiedliche Montagesituationen, aber auch individuell angepasste Lösungen stehen zur Verfügung.

Bodenführung

TYPENDARSTELLUNG WANDMONTAGE ODER DIREKTE LAUFSCHIENEN-WANDMONTAGE

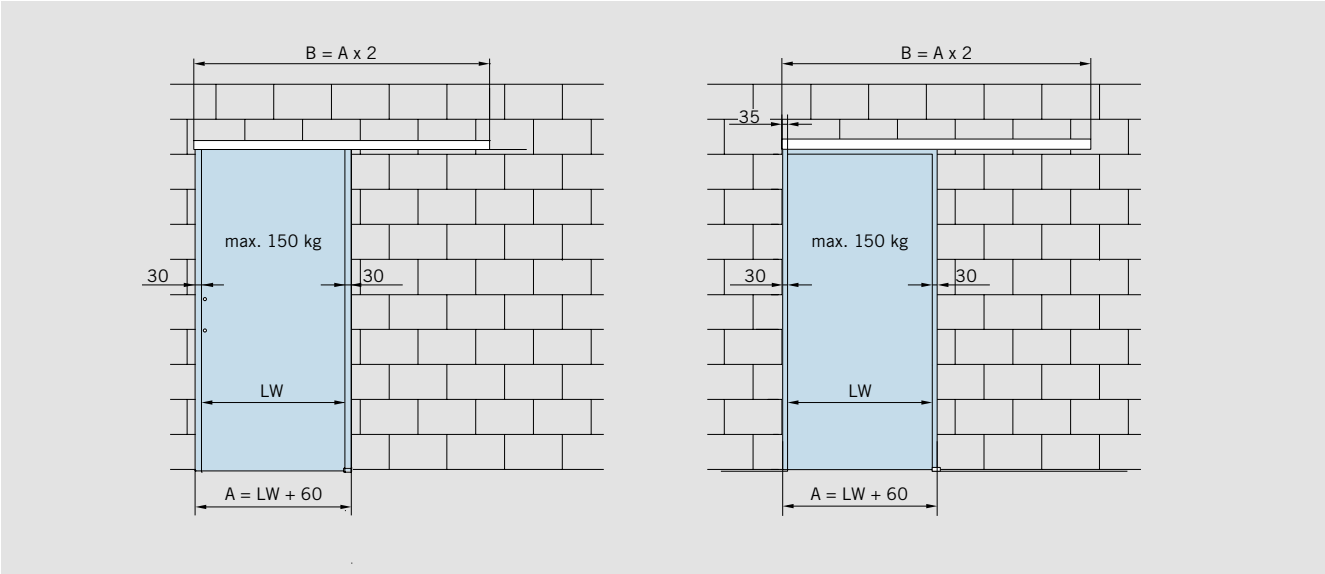

Wandmontage

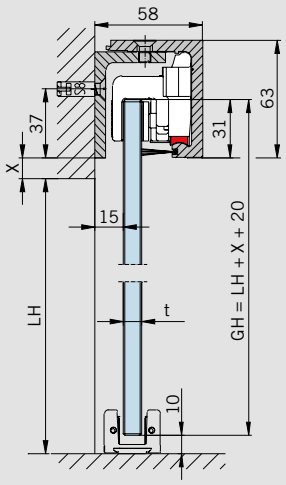

Direkte Laufschienen-Wandmontage

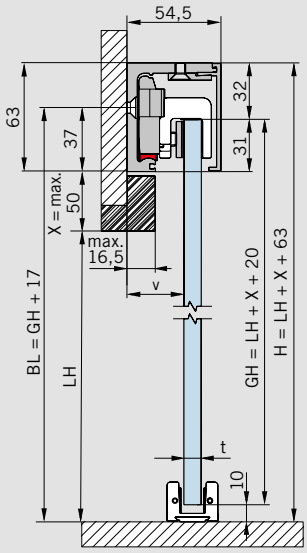

t	v
8 mm	35 mm
10 mm	33 mm
12 mm	31 mm
13,5 mm	30 mm

Anzugsmoment für Klemmschrauben an den Klemm-Laufwagen **12 Nm / 5 Nm** bei AGILE 150 VSG

Merkmale und Daten

AGILE 150
Für ein- und zweiflügelige Anlagen, Wand- oder direkte Laufschienen-Wandmontage; passend für 8 – 13,5 mm Glasdicke, stufenlos einstellbar

Max. Türflügelgewicht
150 kg

A = Glasbreite
B = Laufschienenlänge
BL = Bohrlinie
H = Gesamthöhe
GH = Glashöhe
LH = Lichte Höhe
LW = Lichte Weite
t = Glasdicke (8 – 13,5 mm)
v = Abstand Wand zu Glas

Bestimmung der Glashöhe
Wandmontage:
GH = LH + X + 20 mm

Bestimmung der Glasbreite
A = LW + 60 mm
(min. 500 mm)

Option:
Seitliche Dichtungen zur Wand siehe Seite 40.

TYPENDARSTELLUNG DECKENMONTAGE

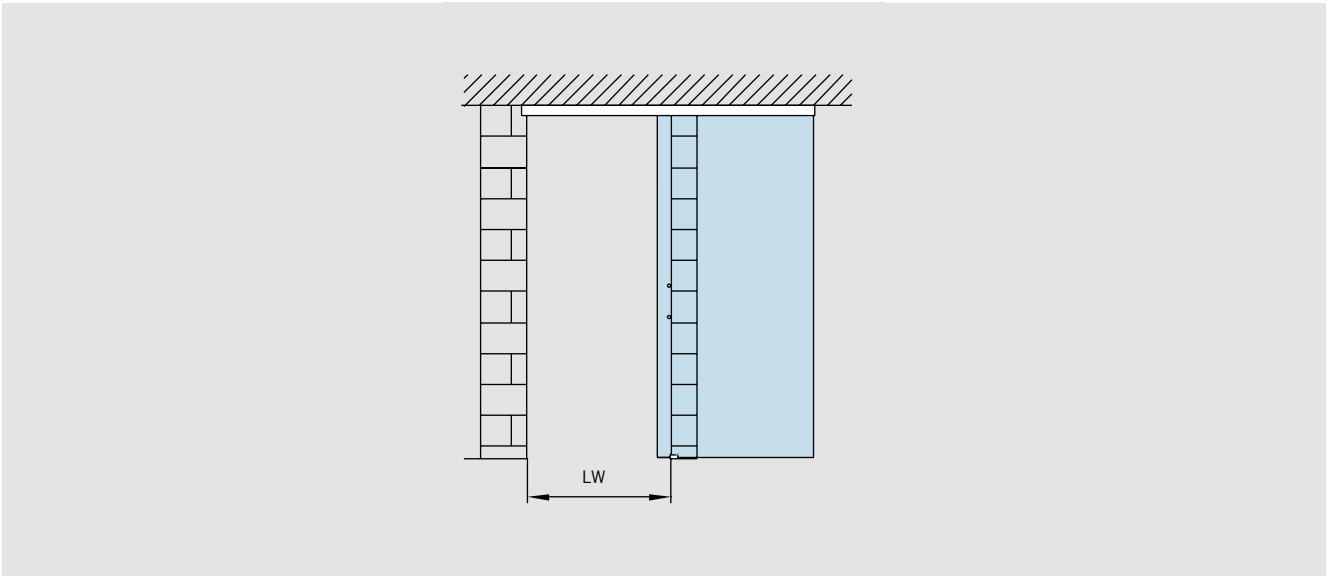

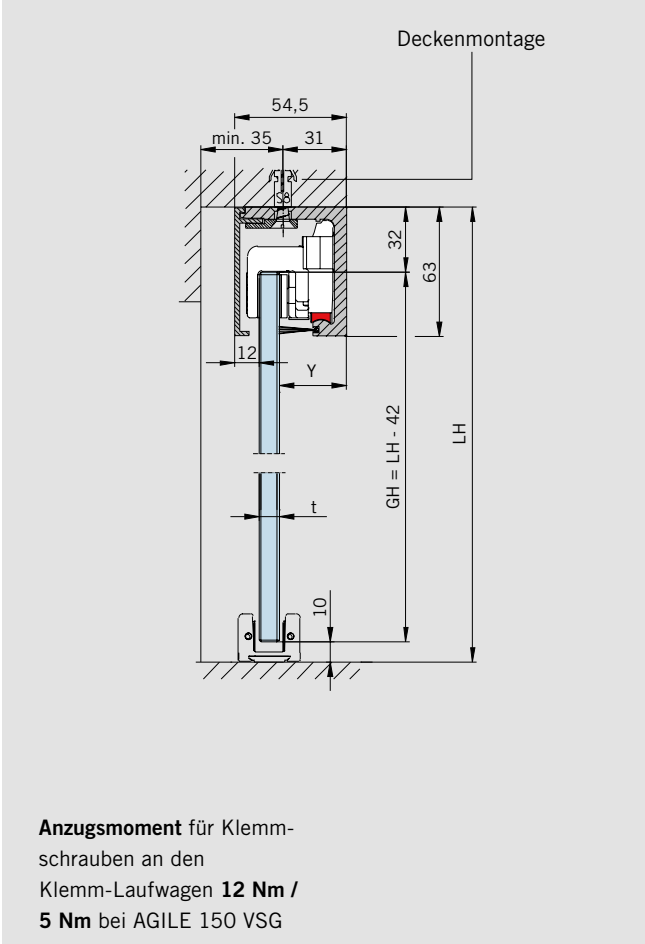

Anzugsmoment für Klemmschrauben an den Klemm-Laufwagen **12 Nm / 5 Nm** bei AGILE 150 VSG

Merkmale und Daten

AGILE 150
Für ein- und zweiflügelige Anlagen, Deckenmontage; passend für 8 – 13,5 mm Glasdicke, stufenlos einstellbar

Max. Türflügelgewicht
150 kg

Bestimmung der Glashöhe
Deckenmontage:
GH = LH – 42 mm
(siehe Zeichnung)

Bestimmung der Glasbreite
A = LW + 60 mm
(min. 500 mm)

A = Glasbreite
B = Laufschienenlänge
GH = Glashöhe
LH = Lichte Höhe
LW = Lichte Weite
t = Glasdicke (8 – 13,5 mm)
Y = 54 – (12 + t)

TYPENDARSTELLUNG FÜR EIN- UND ZWEIFLÜGELIGE ANLAGEN, MIT SEITENTEILEN

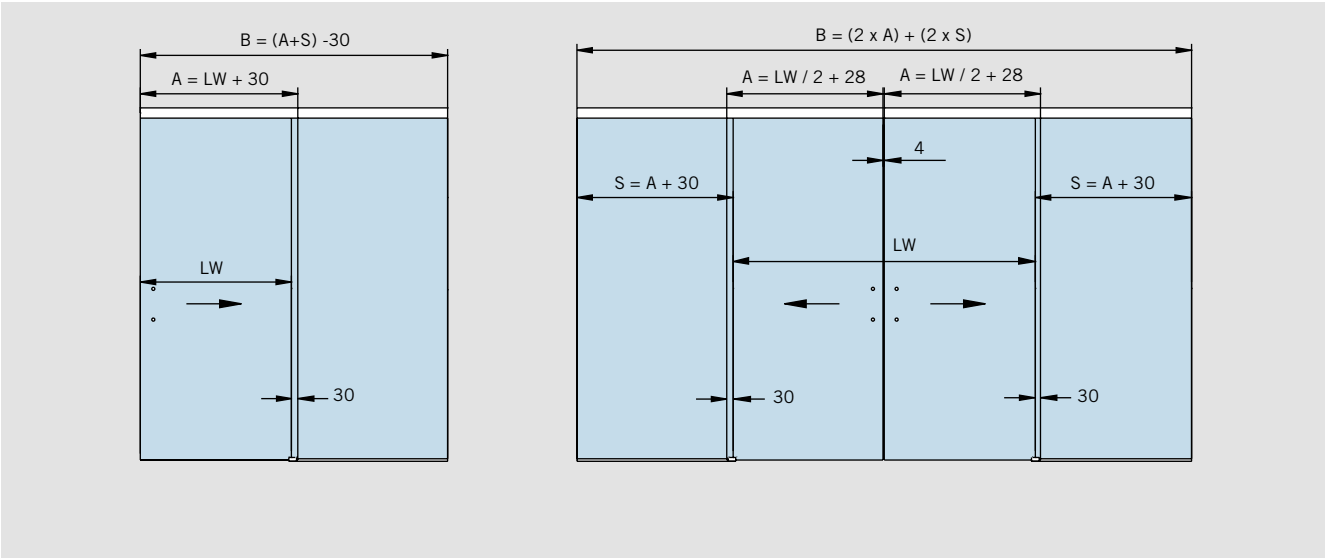

Version mit Seitenteil

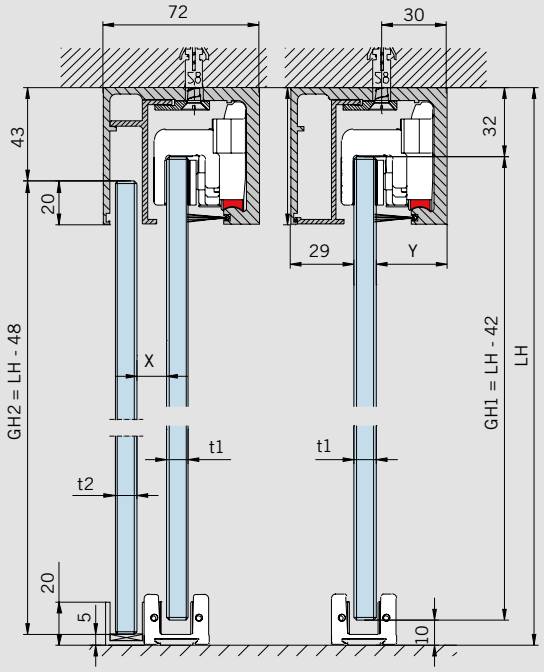

t2	Y
13,5 mm	12 mm
12 mm	14 mm
10 mm	16 mm
8 mm	18 mm

Anzugsmoment für Klemmschrauben an den Klemm-Laufwagen **12 Nm / 5 Nm** bei AGILE 150 VSG

Merkmale und Daten

AGILE 150
Für ein- und zweiflügelige Anlagen, mit Seitenteilen; passend für 8 – 13,5 mm Glasdicke, stufenlos einstellbar

Max. Türflügelgewicht
150 kg

A = Glasbreite
B = Laufschienenlänge
GH1 = Glashöhe Schiebetür
GH2 = Glashöhe Seitenteil
LH = Lichte Höhe
LW = Lichte Weite
S = Glasbreite Seitenteil
t1 = Glasdicke Schiebetür
t2 = Glasdicke Seitenteil
Y = 72 – (29 + t)

Bestimmung der Glashöhe
Schiebeflügel:
GH1 = LH – 42 mm
(siehe Zeichnung rechts)

Seitenteile:
GH2 = LH – 48 mm
(siehe Zeichnung links)

Bestimmung der Glasbreite
Schiebeflügel:
einflügelig: A = LW + 30
zweiflügelig: A = LW / 2 + 28
(min. 500 mm)
(siehe Zeichnung oben)

Seitenteile:
S = A + 30 mm
S = B + LW mm

Option:
Seitliche Dichtung
siehe Seite 40.

Achtung: Um einen bestmöglichen Glasschutz zu erzielen, empfehlen wir bei gegenläufigen Schiebetüranlagen die Verwendung des Abstandhalters 29.420 (siehe Seite 40).

TYPENDARSTELLUNG FÜR FESTVERGLASUNG IM ANSCHLUSS AN FESTE SEITENTEILE

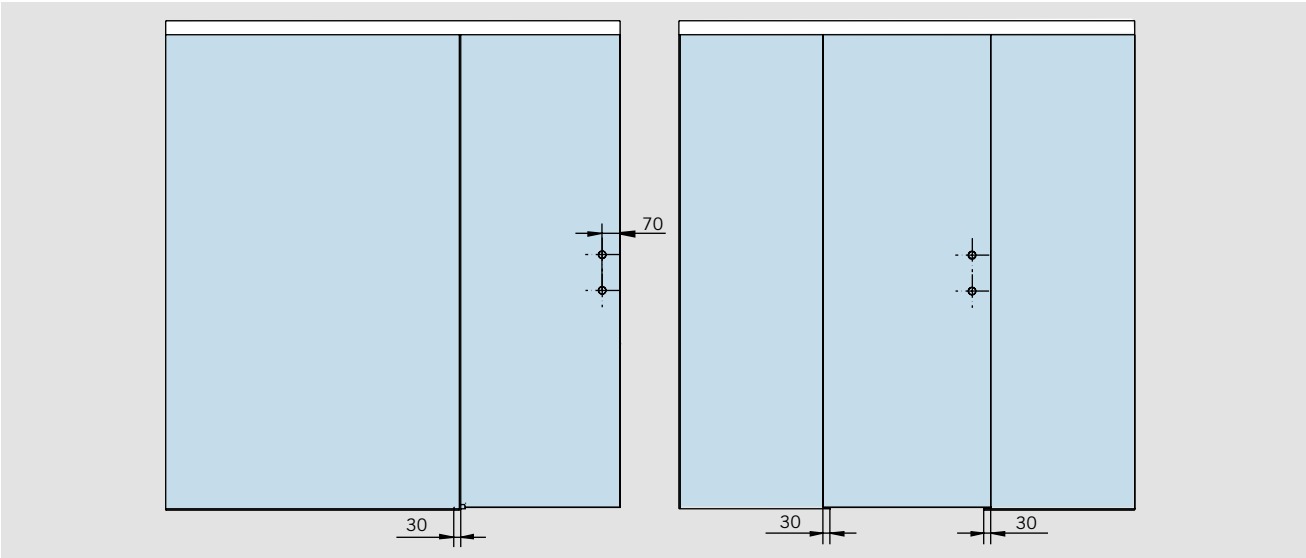

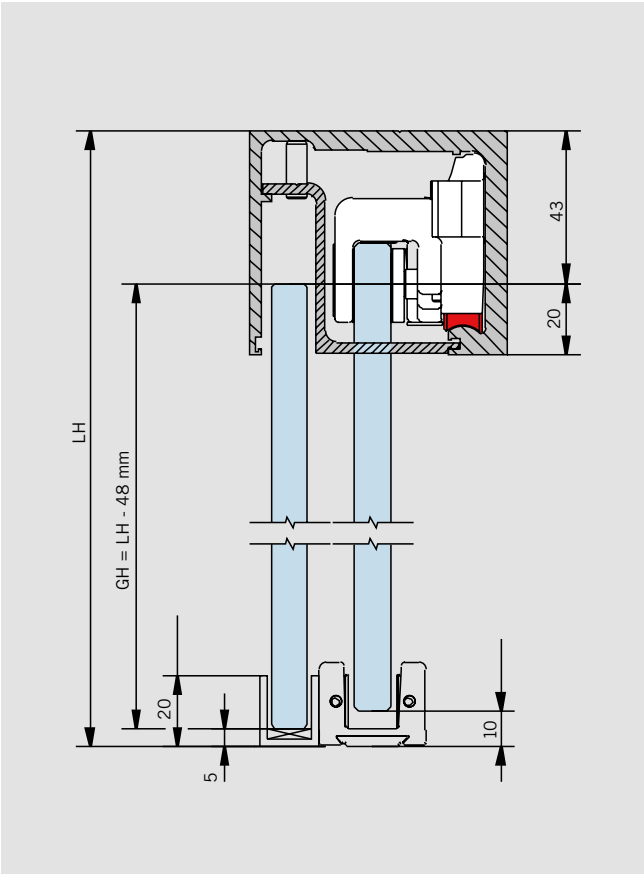

Merkmale und Daten

AGILE 150

Bestimmung der Glashöhe für Festteile
Seitenteile:
GH = LH – 48 mm

GH = Glashöhe
LH = Lichte Höhe

COMPACT
TYPENDARSTELLUNG SCHIEBETÜR SETS MONTAGE AN GLAS

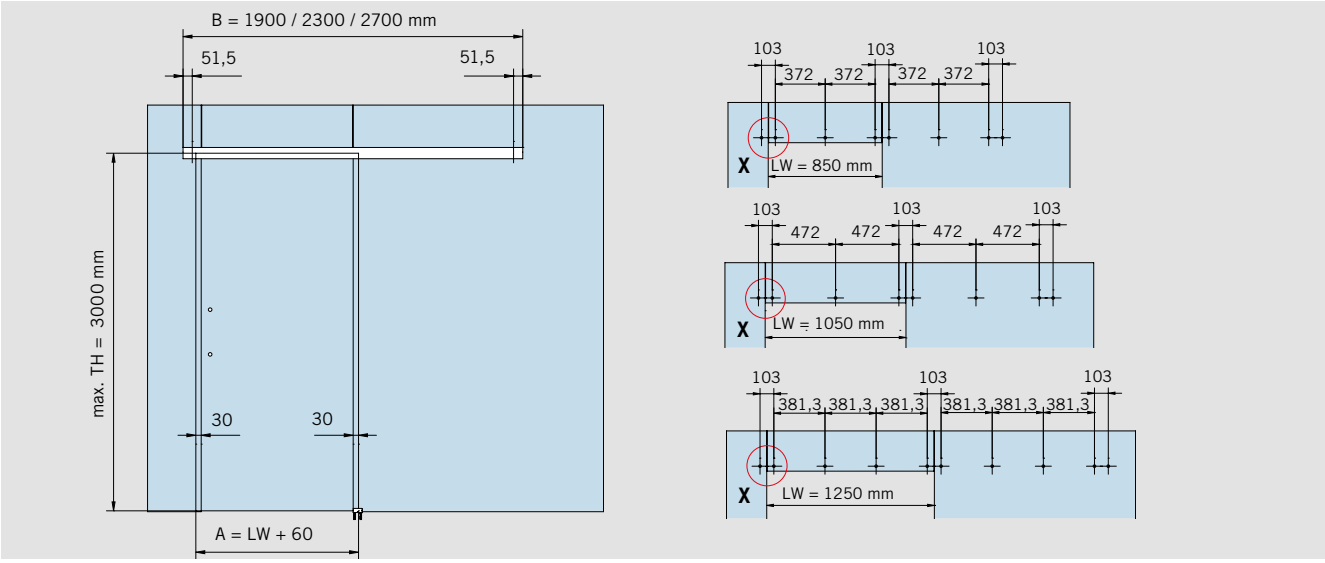

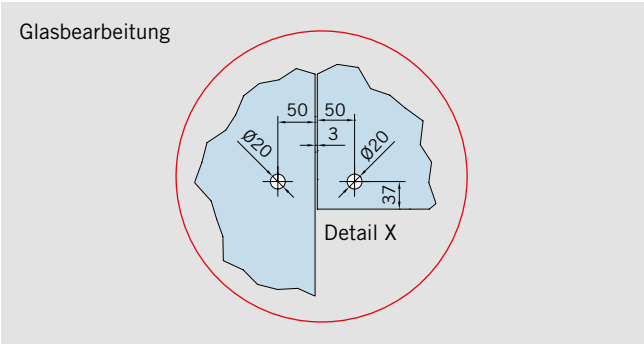

Merkmale und Daten

AGILE 150 an Glas
in 3 vordefinierten Breiten

Für einflügelige Anlagen, Montage an Glas; passend für 8 – 13,5 mm Glasdicke, stufenlos einstellbar

Max. Türflügelgewicht
150 kg

Bestimmung der Glashöhe
TH = H – 42 mm
(siehe Zeichnung)

Bestimmung der Glasbreite
A = LW + 60 mm

Anzugsmoment für Klemmschrauben an den Klemm-Laufwagen
12 Nm / 5 Nm AGILE 150 VSG

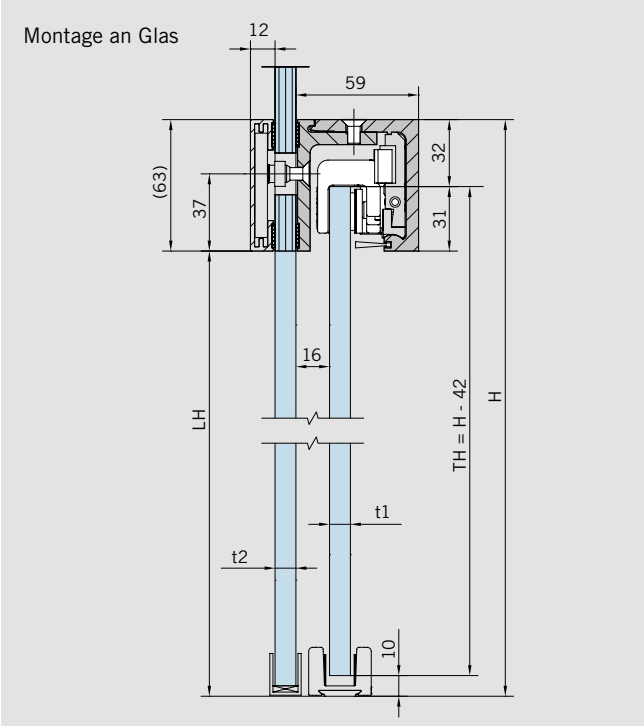

A = Glasbreite
B = Laufschienenlänge
H = Gesamthöhe
LH = Lichte Höhe
LW = Lichte Weite
TH = Türhöhe
t1 = Glasdicke Schiebetür (8–13,5 mm)
t2 = Glasdicke Festverglasung (10–19 mm)

CONCEPT
TYPENDARSTELLUNG SCHIEBETÜR SETS MONTAGE AN GLAS

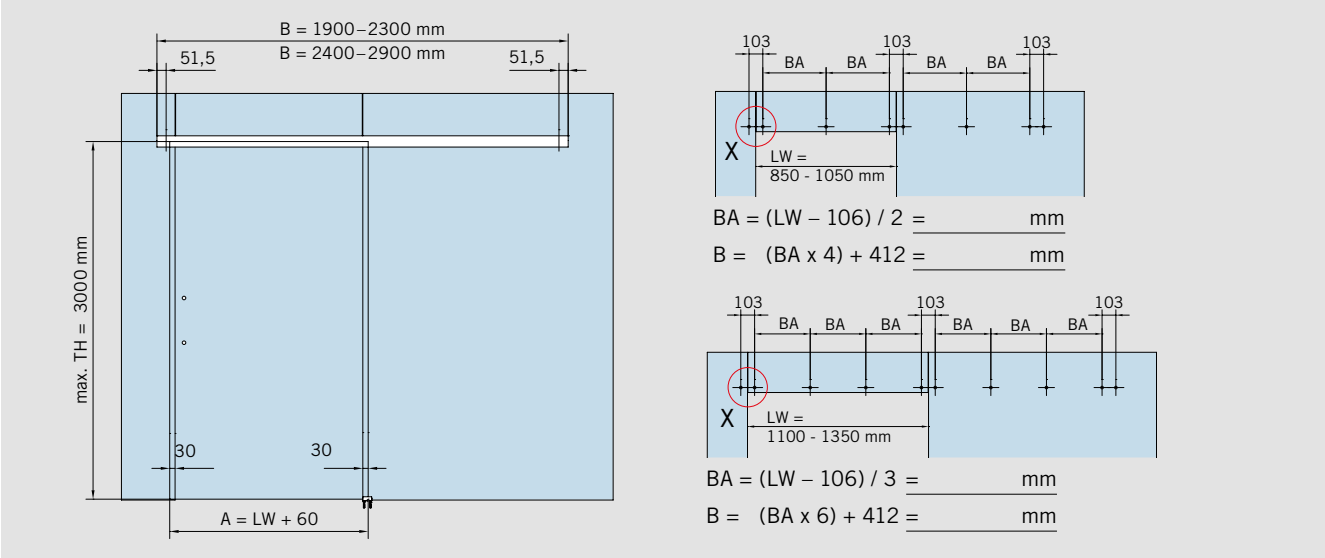

Glasbearbeitung

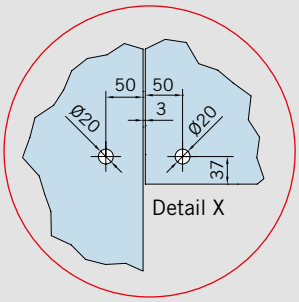

Montage an Glas

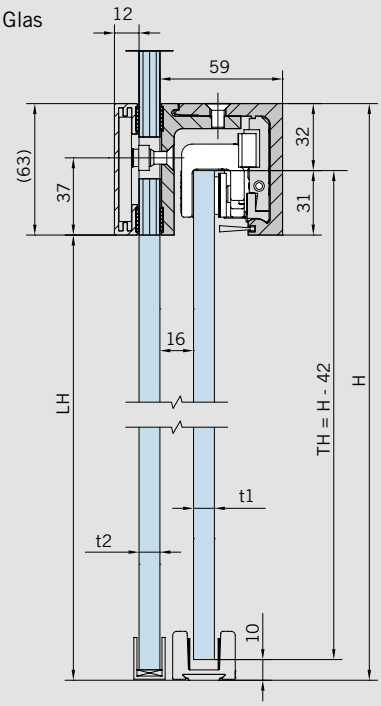

Merkmale und Daten

AGILE 150 an Glas
in wählbaren exakten Beiten
gem. Kundenspezifikation

Für einflügelige Montage
an Glas; passend für
8 – 13,5 mm Glasdicke,
stufenlos einstellbar

Max. Türflügelgewicht
150 kg

Bestimmung der Glashöhe
TH = H – 42 mm
(siehe Zeichnung)

Bestimmung der Glasbreite
A = LW + 60 mm

Anzugsmoment für Klemmschrauben an den Klemm-Laufwagen
12 Nm / 5 Nm AGILE 150 VSG

A = Glasbreite
B = Laufschienenlänge
BA = Bohrungsabstand
H = Gesamthöhe
LH = Lichte Höhe
LW = Lichte Weite
TH = Türhöhe
t1 = Glasdicke Schiebetür (8–13,5 mm)
t2 = Glasdicke Festverglasung (10–19 mm)

TYPENDARSTELLUNG FÜR HOLZANWENDUNGEN

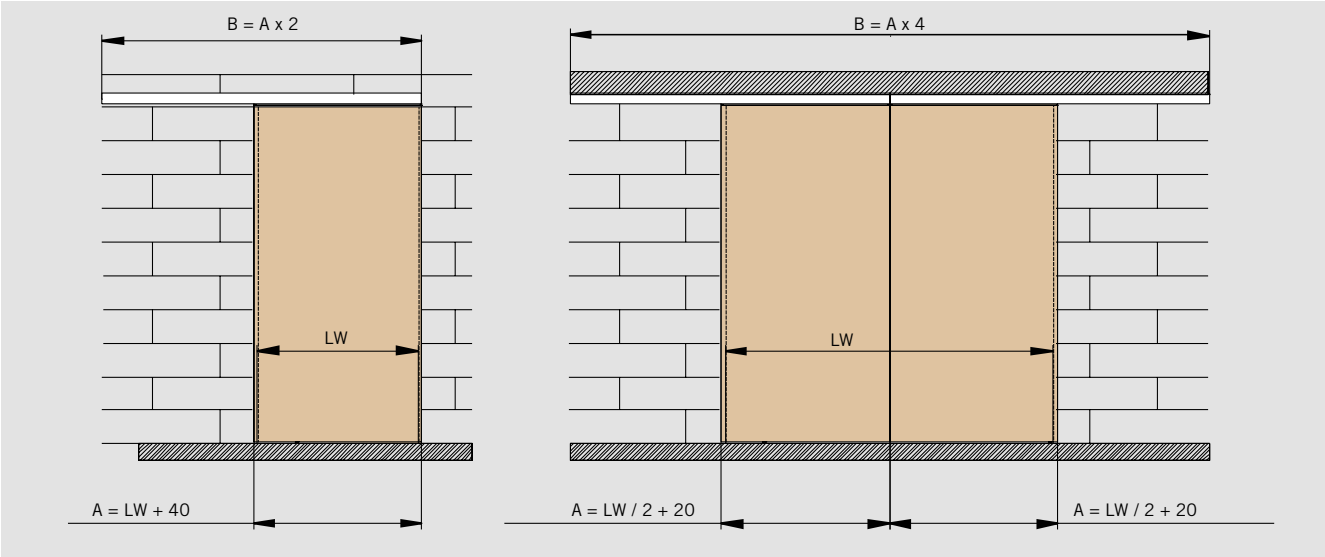

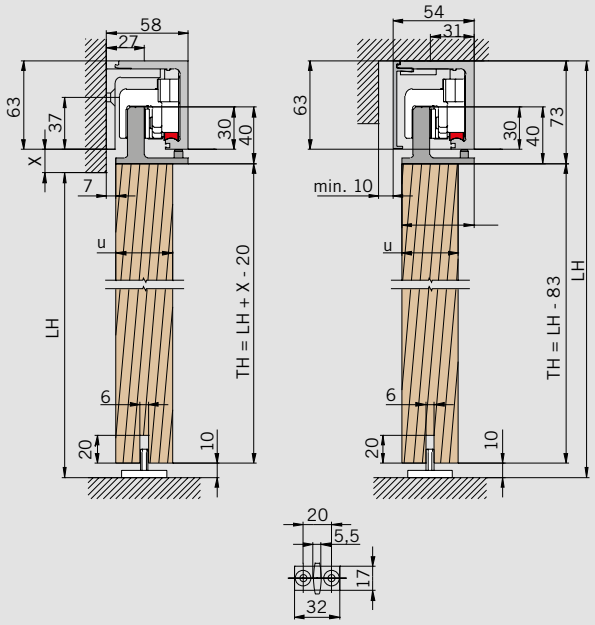

Anzugsmoment für Klemmschrauben an den Klemm-Laufwagen **12 Nm**

Merkmale und Daten

DORMA AGILE 150
für Holzanwendungen

Für ein- und zweiflügelige Anlagen, Wand- oder Deckenmontage; passend für 28–40 mm Holzelemente

Max. Türflügelgewicht
150 kg

Bestimmung der Türhöhe
TH = LH + X – 20 mm oder
TH = LH – 83 mm
(siehe Zeichnung)

Bestimmung der Türbreite
A = LW + 40 mm
A = LW / 2 + 20
(min. 500 mm)

A = Türbreite
B = Laufschienenlänge
LH = Lichte Höhe
LW = Lichte Weite
TH = Türhöhe
u = Holzdicke (28–40 mm)

SCHIEBETÜR SETS FÜR MONTAGE AN DECKE UND WAND

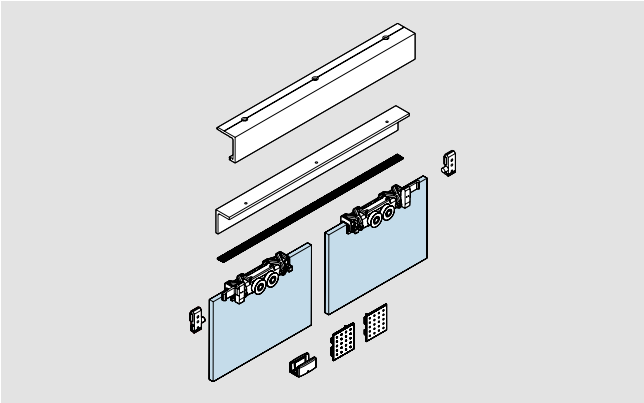

AGILE 150 Schiebetürset – Wandmontage
komplett bestehend aus:
1 Laufschiene,
1 Winkelprofil,
2 Klemm-Laufwagen
(für 8 – 13,5 mm Glasdicke)
mit Aushebeschutz,
2 Endanschläge inkl. Fangvorrichtung,
1 AGILE Bodenführung,
2 Stirnabdeckungen,
Sichtschutzbürste

Flügelbreite	950	1450
Laufschiene	1900	2900
Art.-Nr.	**07.300**	**07.302**
Gewicht in kg	8,000	11,600

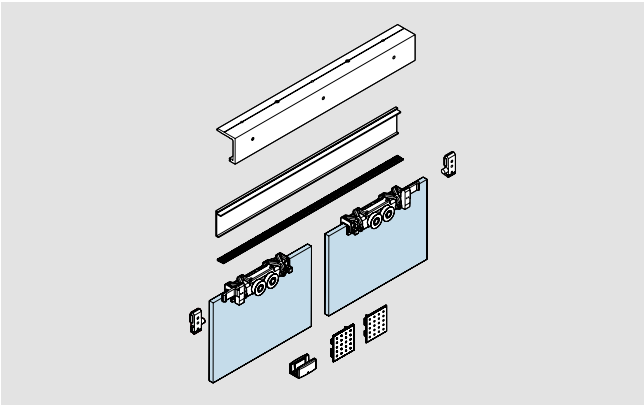

AGILE 150 Schiebetürset – direkte Laufschienen-Wandmontage
komplett bestehend aus:
1 Laufschiene,
1 Deckprofil,
2 Klemm-Laufwagen
(für 8 – 13,5 mm Glasdicke)
mit Aushebeschutz,
2 Endanschlägen inkl. Fangvorrichtung,
1 AGILE Bodenführung,
2 Stirnabdeckungen,
Sichtschutzbürste

Flügelbreite	950	1450
Laufschiene	1900	2900
Art.-Nr.	**07.304**	**07.305**
Gewicht in kg	6,800	9,500

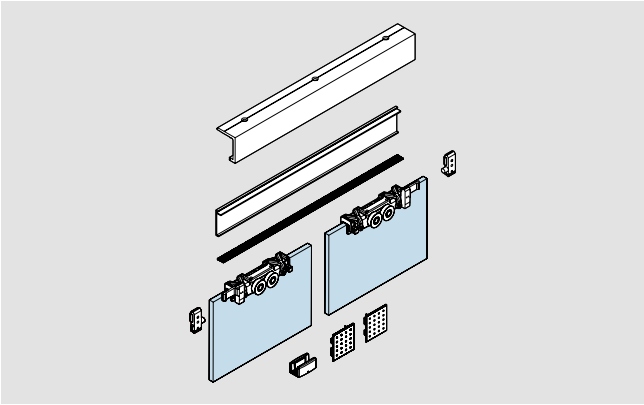

AGILE 150 Schiebetürset – Deckenmontage
komplett bestehend aus:
1 Laufschiene,
1 Deckprofil,
2 Klemm-Laufwagen
(für 8 – 13,5 mm Glasdicke)
mit Aushebeschutz,
2 Endanschlägen inkl. Fangvorrichtung,
1 AGILE Bodenführung,
2 Stirnabdeckungen,
Sichtschutzbürste

Flügelbreite	950	1450
Laufschiene	1900	2900
Art.-Nr.	**07.301**	**07.303**
Gewicht in kg	6,800	9,500

COMPACT SCHIEBETÜR SETS, MONTAGE AN GLAS, FÜR DEFINIERTE LICHTE DURCHGANGSBREITE

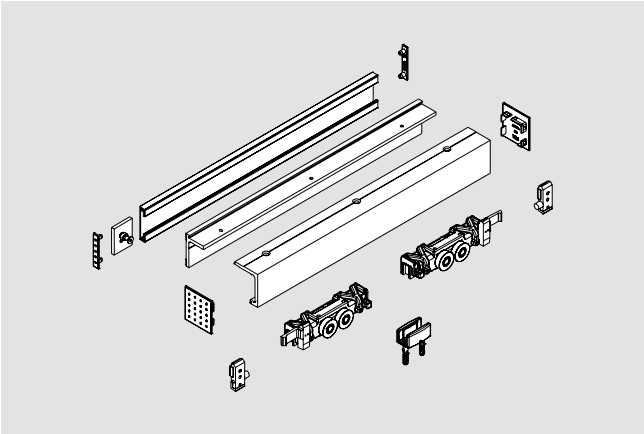

AGILE 150 Schiebetür-Set
in 3 vordefinierten Breiten
Montage an Glas
komplett bestehend aus:
AGILE 150 Laufschiene,
Gegenprofil, inkl. Halteplatten,
AGILE 150 Zubehör Set,
Stirnabdeckungen,
Sichtschutzbürsten

Lichte Durchgangsbreite	850	1050	1250
Laufschiene	1900	2300	2700
Art.-Nr.	**07.735**	**07.736**	**07.737**

CONCEPT SCHIEBETÜR SETS, MONTAGE AN GLAS, FÜR INDIVIDUELLE LICHTE DURCHGANGSBREITE

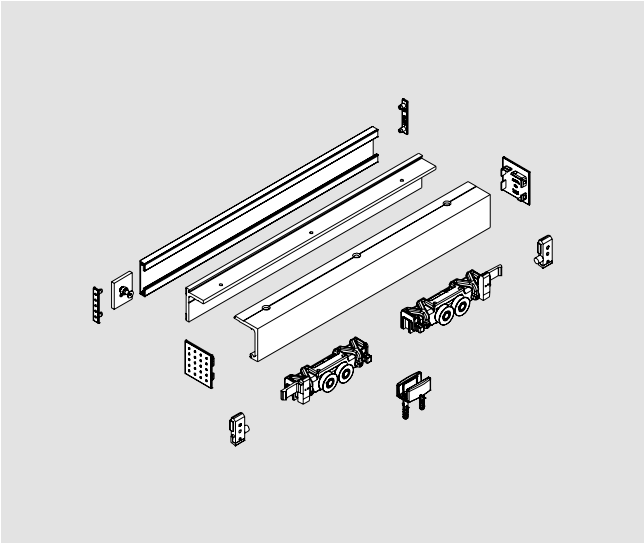

AGILE 150 Schiebetür-Set
in wählbaren exakten Beiten
gem. Kundenspezifikation
Montage an Glas
komplett bestehend aus:
AGILE 150 Laufschiene,
Gegenprofil
(1500–2900 mm),
inkl. Halteplatten,
AGILE 150 Zubehör Set,
Stirnabdeckungen,
Sichtschutzbürsten

Lichte Durchgangsbreite	850–1050	1100–1350
Laufschiene	1900–2300	2400–2900
Art.-Nr.	**07.738**	**07.739**

EINZELKOMPONENTEN FÜR VERSION OHNE SEITENTEILE

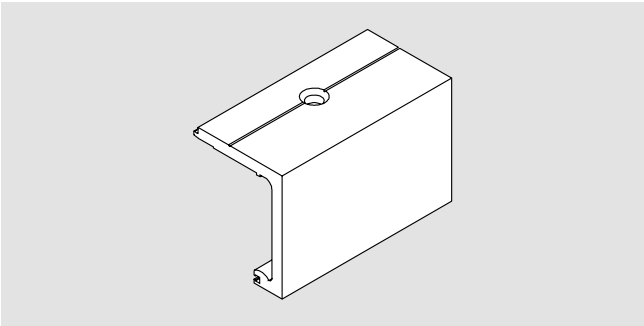

AGILE 150 Laufschienenprofil für Decken- bzw. Wandmontage
(für Anwendungen ohne Seitenteile), gebohrt

Art.-Nr. 07.340
Lagerlänge 6000 mm

Art.-Nr. 07.350
in Fixlängen

Gewicht in kg/m: 1,910

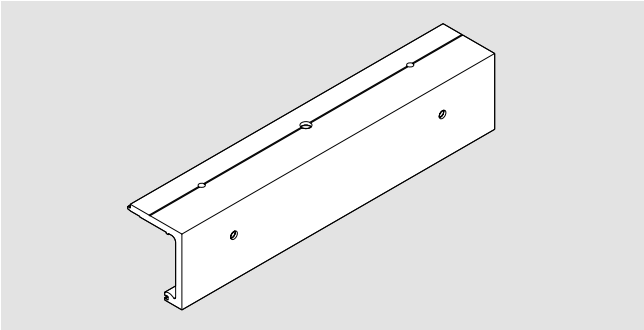

AGILE 150 Laufschienenprofil für direkte Laufschienen-Wandmontage
(für Anwendungen ohne Seitenteile), gebohrt

Art.-Nr. 07.343
kombinierbar mit 07.341
Lagerlänge 6000 mm

Art.-Nr. 07.356
kombinierbar mit 07.351
in Fixlängen

Gewicht in kg/m: 1,910

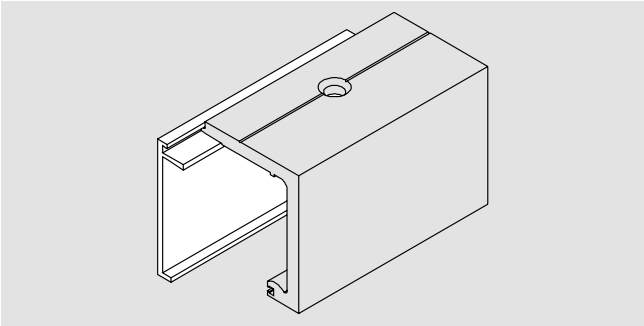

AGILE 150 Deckprofil, bei Deckenmontage
zum Aufclipsen auf die Laufschiene
Art.-Nr. 07.340/350 + 07.343/356

Art.-Nr. 07.341
Lagerlänge 6000 mm

Art.-Nr. 07.351
in Fixlängen

Gewicht in kg/m: 0,520

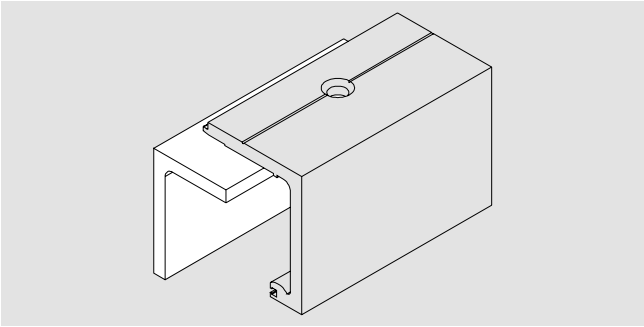

AGILE 150 Winkelprofil, bei Wandmontage
für Laufschiene
Art.-Nr. 07.340/350
gebohrt

Art.-Nr. 07.342
Lagerlänge 6000 mm

Art.-Nr. 07.352
in Fixlängen

Gewicht in kg/m: 1,450

EINZELKOMPONENTEN FÜR VERSION MIT SEITENTEILE

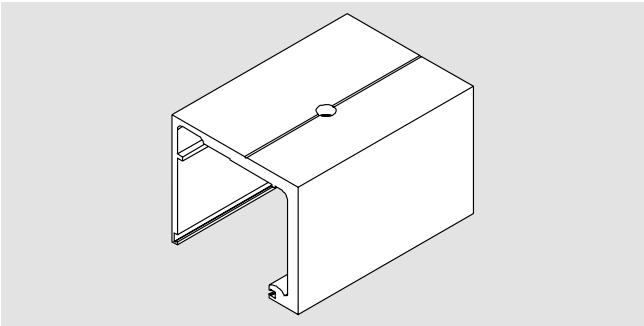

AGILE 150 Laufschienenprofil
(für Anwendungen mit Seitenteilen), gebohrt

Art.-Nr. 07.360
Lagerlänge 6000 mm

Art.-Nr. 07.370
in Fixlängen

Gewicht in kg/m: 2,623

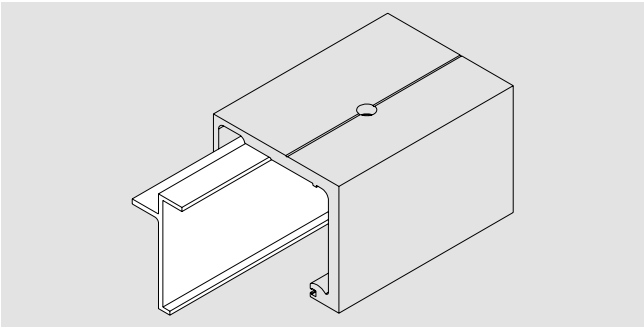

AGILE 150
Seitenteil-Konterprofil
für Laufschiene
Art.-Nr. 07.360/370
(zur Aufnahme eines festen Seitenteils)

Art.-Nr. 07.361
Lagerlänge 6000 mm

Art.-Nr. 07.371
in Fixlängen

Gewicht in kg/m: 0,348

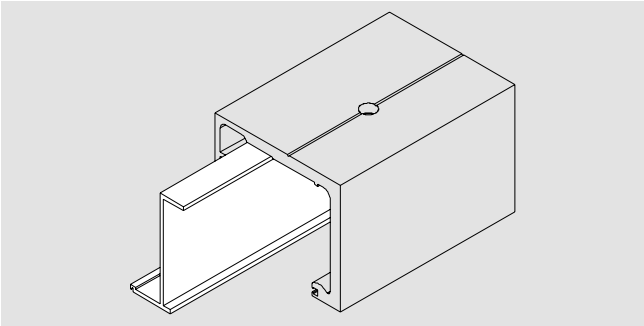

AGILE 150 Sichtschutzprofil
für Laufschiene
Art.-Nr. 07.360/370
(als Sichtschutz im Durchgangsbereich)

Art.-Nr. 07.362
Lagerlänge 6000 mm

Art.-Nr. 07.372
in Fixlängen

Gewicht in kg/m: 0,405

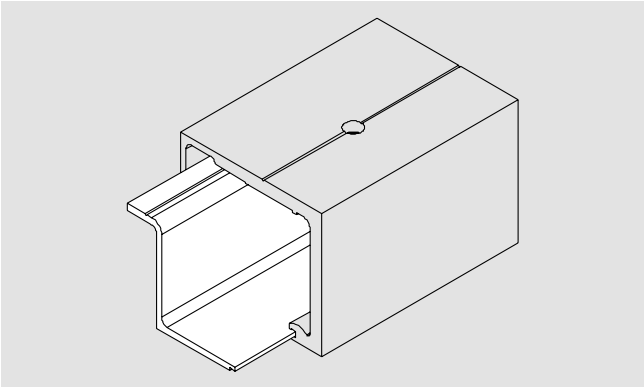

AGILE 150
Seitenteil-Einlegeprofil
(zur Aufnahme eines festen Seitenteils) mit Verblendung der Laufschiene im Seitenteilbereich für Laufschiene
Art.-Nr.: 07.360/370

Art.-Nr. 07.364
Lagerlänge 6000 mm

Art.-Nr. 07.374
in Fixlängen

EINZELKOMPONENTEN AGILE 150 AN GLAS

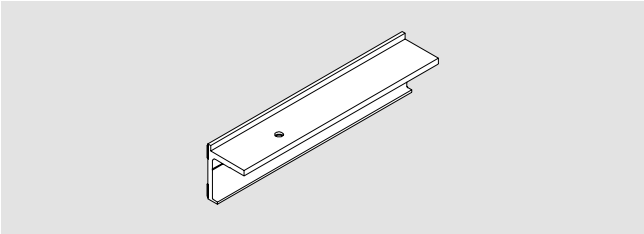

AGILE 150
Glasanschlusswinkelprofil
für Montage an Glas

Art.-Nr. 07.711
Lagerlänge 6000 mm

Achtung:
Profil muss individuell vor Ort um Bohrungen für Montage an Glas erweitert werden.

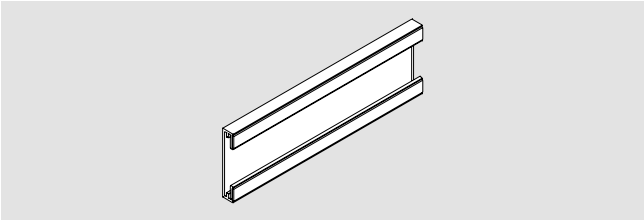

AGILE 150 Gegenprofil
für Montage an Glas

Art.-Nr. 07.710
Lagerlänge 6000 mm

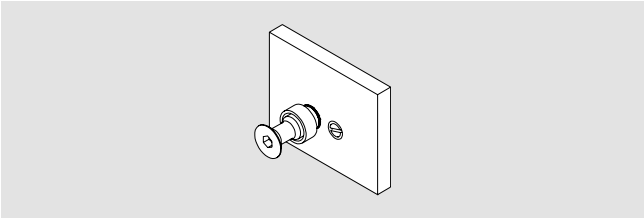

AGILE 50/150 Halteplatten
für Montage an Glas
(2er Beutel),
inkl. Verbindungsschrauben

Art.-Nr. 07.282

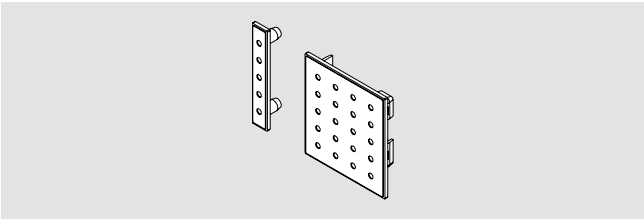

AGILE 150
Set Stirnabdeckungen
für Montage an Glas
(Laufschiene + Gegenprofil
jew. links / rechts)

Art.-Nr. 07.730

AGILE 150 ZUBEHÖR SET

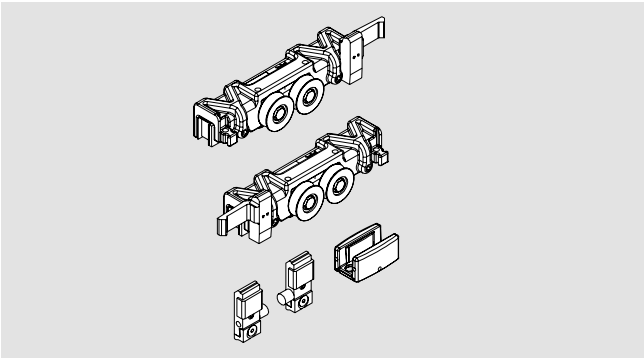

AGILE 150 Zubehör Set – Modell 2010 **Art.-Nr. 07.725**
komplett bestehend aus:
2 Klemm-Laufwagen für
8 – 13,5 mm Glasdicke
(stufenlos einstellbar),
2 Endanschlägen inkl. Fang-
vorrichtung und Aushebeschutz,
1 Bodenführung für
8 – 13,5 mm Glasdicke
(stufenlos einstellbar)

AGILE 150 Zubehör Set als Ersatz für Anlagen ausgeliefert bis Dez. 2009, auf Anfrage
Bei Ersatzbeschaffung bitten wir um Angabe des ursprünglichen Kaufdatums.
Ergänzendes AGILE 150 Zubehör für 13,5 mm Glas als Ersatz für Anlagen ausgeliefert bis Dez. 2009, auf Anfrage

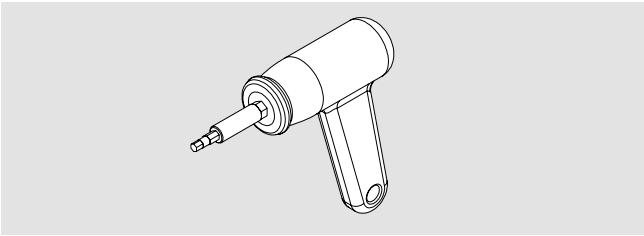

Drehmomentschlüssel **Art.-Nr. 07.624**
vorkalibriert auf 12 Nm
(verstellbar zwischen
3,2 – 16 Nm)

AGILE 150 – SYNCRO SET

Achtung:
Vor Montage der Umlenkmechanik ist eine Bearbeitung (nicht vorkonfektionierte Profile / bauseitige Anpassung) der AGILE Laufschiene / Wandwinkel erforderlich.
Bitte Montageanleitung beachten!

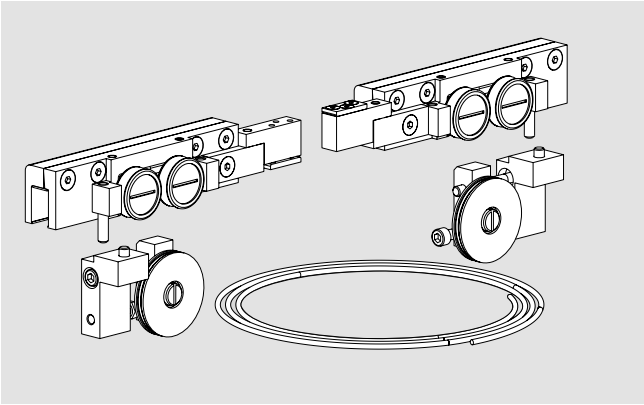

AGILE 150 Syncro Set **Art.-Nr. 07.330**
für 2-flügelige synchron
öffnende Anlagen,
max. Flügelbreite 1000 mm,
max. Gewicht 80 kg pro Flügel,
bestehend aus:
2 x Zubehör Set,
Art.-Nr. 07.325,
1 x Umlenkmechanik
inkl. Seilzug, einstellbar

Laufschienenprofile etc. sind separat zu bestellen.

AGILE 150 – VORKONFEKTIONIERTE PROFILE FÜR SYNCRO-ANWENDUNGEN / DECKENMONTAGE

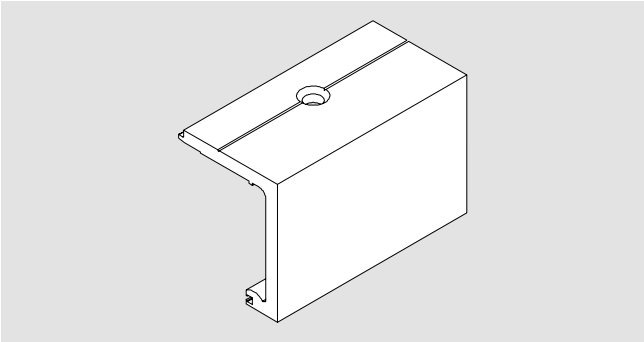

AGILE 150 Laufschienenprofil für Deckenmontage, vorgerichtet für Syncro
(für Anwendungen ohne Seitenteile), gebohrt

Art.-Nr. 07.353
in Fixlängen

Deckprofil 07.351 muss bei Bedarf separat bestellt werden.

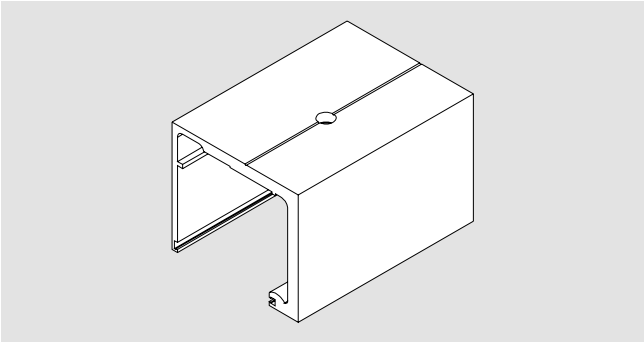

AGILE 150 Laufschienen-Seitenteilprofil, Deckenmontage
(für Anwendungen mit Seitenteile), vorgerichtet für Syncro, gebohrt,
inkl. 30 mm Revisionsstück
(07.383 ohne Revisionsstück)

Art.-Nr. 07.373
in Fixlängen

Seitenteil-Kantenprofil 07.361 bzw. Sichtschutzprofil 07.362 muss separat bestellt werden.

AGILE 150 – VORKONFEKTIONIERTE PROFILE FÜR SYNCRO-ANWENDUNGEN / WANDMONTAGE

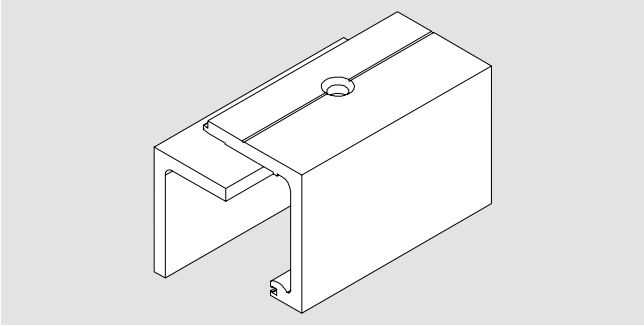

AGILE 150 Winkelprofil und Laufschienenprofil für Wandmontage
vorgerichtet für Syncro, gebohrt

Art.-Nr. 07.355
in Fixlängen

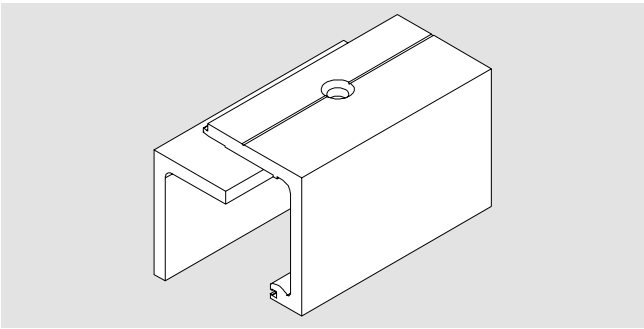

AGILE 150 Winkelprofil und Laufschienenprofil für Wandmontage zwischen 2 Wänden
vorgerichtet für Syncro, gebohrt
inkl. 30 mm Revisionsstück

Art.-Nr. 07.354
in Fixlängen

AGILE 150 – VORKONFEKTIONIERTE SICHTSCHUTZPROFILE FÜR KOMBINATION MIT SEITENTEIL-EINLEGEPROFIL

Hier aufgeführte Artikel bedürfen des vorherigen Abrufs der Montageanleitung und der technischen Details, da eine weitere Profilbearbeitung vor Ort notwendig ist.

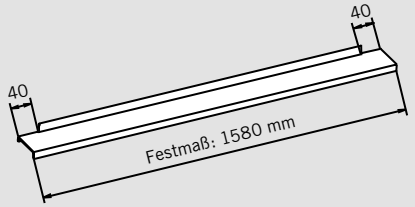

Zur Verwendung bei Seitenteilen links **oder** rechts

AGILE 150
Sichtschutzprofil für Durchgangsbereich in Kombination mit Seitenteil-Einlegeprofil 07.364/374 jeweils für Laufschiene 07.360/370

Art.-Nr. 07.376
Festmaß: 1580 mm

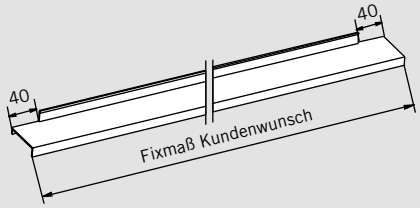

Zur Verwendung bei Seitenteilen links **und** rechts bzw. Doppeltüren

AGILE 150
Sichtschutzprofil für Durchgangsbereich in Kombination mit Seitenteil-Einlegeprofil 07.364/374 jeweils für Laufschiene 07.360/370

Art.-Nr. 07.375
in Fixlänge

AGILE 150 – STIRNABDECKUNG

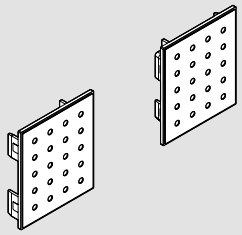

AGILE 150 Stirnabdeckung 54 mm
bei Deckenmontage, für Laufschiene Art.-Nr. 07.340/350

Art.-Nr. 07.721
Gewicht in kg: 0,012

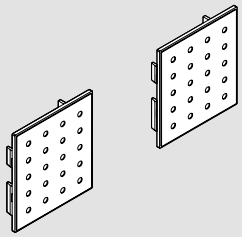

AGILE 150 Stirnabdeckung 57 mm
bei Wandmontage, für Laufschiene Art.-Nr. 07.340/350

Art.-Nr. 07.720
Gewicht in kg: 0,014

EINZELKOMPONENTEN FÜR HOLZANWENDUNGEN

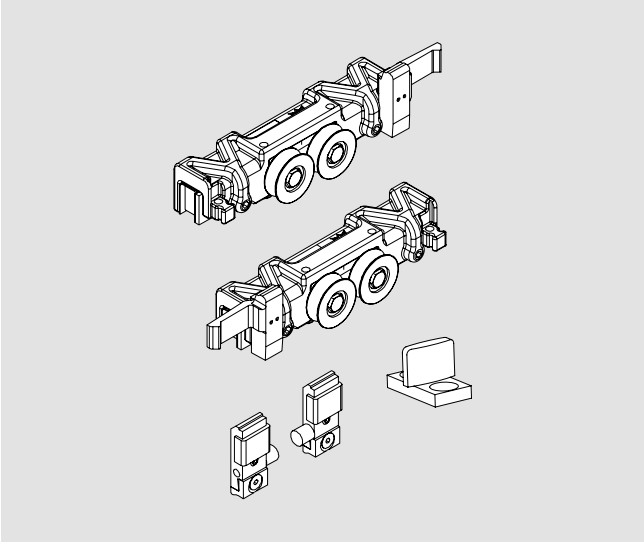

AGILE 150 Zubehör – Modell 2010
komplett bestehend aus:
2 Klemm-Laufwagen
2 Endanschlägen inkl. Fangvorrichtung und Aushebeschutz,
1 Bodenführung für Holztürblätter

Art.-Nr. 07.745
Gewicht in kg: 1,354

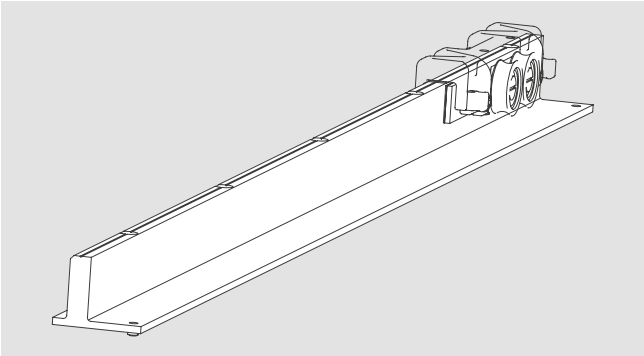

AGILE 150 Adapterprofil
gebohrt

Art.-Nr. 07.367
Lagerlänge 6000 mm

Art.-Nr. 07.377
in Fixlänge

ZUBEHÖR

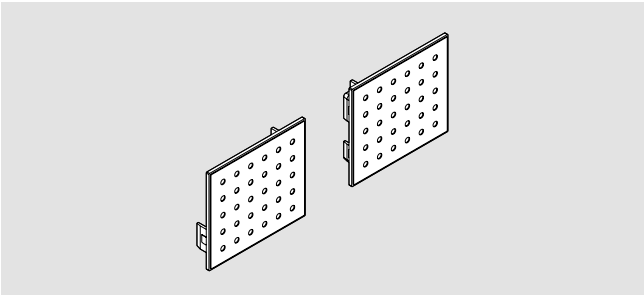

AGILE 150 Stirnabdeckung 72 mm
für Laufschiene mit Seitenteilanbindung
Art.-Nr. 07.360/370

Art.-Nr. 07.722
Gewicht in kg: 0,014

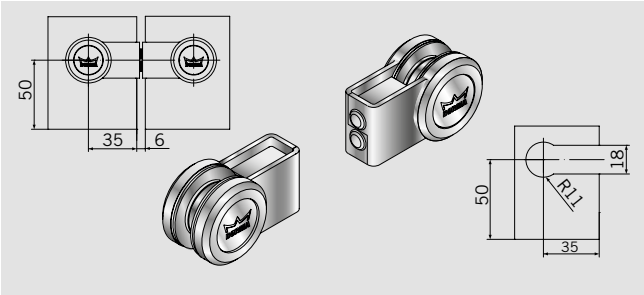

Abstandhalter
für gegenläufige Schiebetüren

Art.-Nr. 29.420

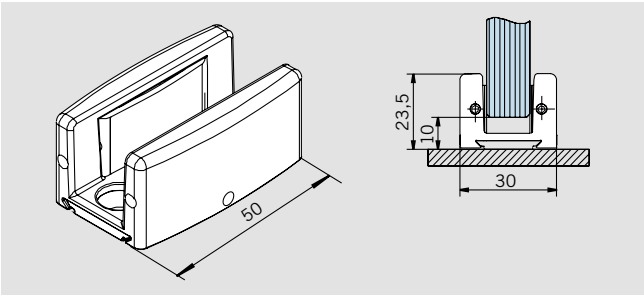

AGILE 150 Bodenführung
verstellbar für 8, 10, 12 und 13,5 mm Glasdicke

Art.-Nr. 07.316
Gewicht in kg: 0,094

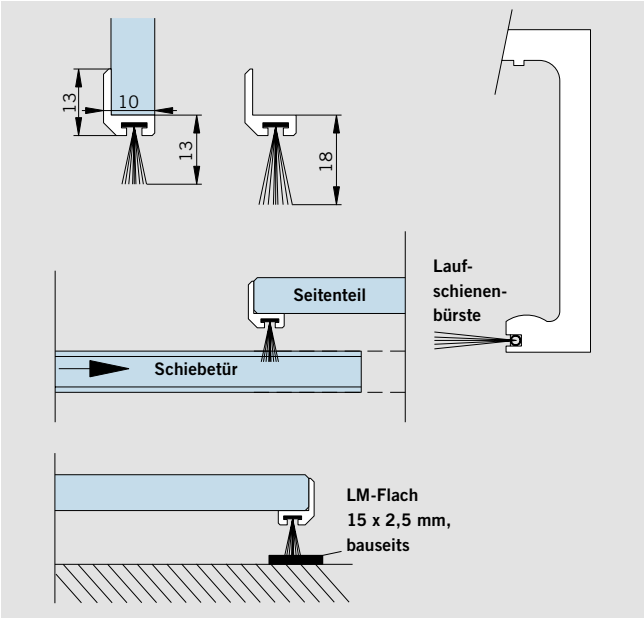

Bürstenprofil
für Spaltmaße bis 13 mm

Art.-Nr. 07.400
Lagerlänge 3000 mm

Art.-Nr. 07.401
in Fixlänge (max. 3000 mm)

Bürstenprofil
für Spaltmaße bis 18 mm

Art.-Nr. 07.402
Lagerlänge 3000 mm

Art.-Nr. 07.403
in Fixlänge (max. 3000 mm)

Laufschienenbürste

Art.-Nr. 07.385
Länge 1250 mm

Weiteres Zubehör finden Sie auf Seite 75 – 78.

AGILE 150 DORMOTION

Allgemeine Information
44–45

Typendarstellung
46–54

Komplett-Sets / Sets
56–57

Einzelkomponenten
58–59

AGILE VSG
62–64

Zubehör
60–61 / 122–142

DORMA

AGILE 150 DORMOTION: KOMFORTABLE DÄMPFUNG

Temperament, Eile oder Unachtsamkeit – im Alltag knallen schon mal die Türen. Das bewährt robuste Schiebetürsystem AGILE 150 setzt nun mit DORMOTION auf zusätzlichen Komfort.
Ganz gleich ob die Tür besonders schwungvoll geöffnet oder geschlossen wird: einige Zentimeter vor Ende des Laufweges – in beide Richtungen – wird die Glasschiebetür an ihren Rollenwagen sanft abgefangen und selbsttätig leise in die Endposition geführt. Unsichtbar in die bekannte zierliche Laufschiene von gerade einmal 63 mm Sichthöhe und einer Aufbautiefe von 64,5 mm im AGILE Design integriert ist die Technik, die das möglich macht. Und das gilt ganz unabhängig von der Kraft, mit der die Tür zuvor von Hand bewegt wurde.
Einmal geöffnet oder geschlossen, hält ein Laufwegbegrenzer die Tür dort, wo sie stehen soll – ohne unkontrolliertes Zurückfedern oder unvollständiges Schließen. Das bedeutet gesteigerte Sicherheit und noch mehr Wohlbehagen.

Von langer Lebensdauer
Auch während der Schiebephase sorgen die hervorragenden Leichtlaufeigenschaften für reinen Komfort. Türen von bis zu 150 kg bei einer Flügelbreite ab 1160 mm oder bis zu 80 kg ab einer Flügelbreite von 830 mm lassen sich leise, sanft und sicher bewegen. 100.000 erfolgreich absolvierte Bewegungszyklen nach DIN EN 1527 stehen für AGILE typische Langlebigkeit.
In punkto Korrosionsbeständigkeit befinden Sie sich mit AGILE 150 ebenfalls auf höchstem Niveau. Einem Einsatz in Feuchträumen spricht nichts entgegen. Aufgrund von Chemikalien (z. B. Chlor), die auch in der Luft von Schwimm-, Sauna- und Solebädern enthalten sein können, sind die Beschläge für den Einsatz in diesen Bereichen in der Regel nicht geeignet. Sollten Sie dennoch einen derartigen Einsatz beabsichtigen, stehen wir Ihnen gern beratend zur Verfügung.

Einfach montagefreundlich
Das Schiebetürsystem AGILE 150 DORMOTION ist für ein- und zweiflügelige Schiebetüren sowohl für Wand-, direkte Laufschienen-Wand- und Deckenmontage als auch für Anlagen mit Glas-Seitenteilen verfügbar. Die Möglichkeit für eine Montage an einem Glasoberlicht besteht ebenso. Alternativ zu einem Glaselement kann auch ein Holzelement als Schiebetür aufgenommen werden. In die Laufschieneneinheit positioniert wird der Auslöser für den beidseitigen Dämpfer-/Feder-Mechanismus, der den besonderen DORMOTION Komfort bietet. Vorbereitet mit einem einfachen Glasausschnitt an der Oberkante für die Aufnahme der DORMOTION Einheit werden die Türblätter einfach an den Klemmlaufwagen fixiert. Nach dem Einhängen in die Laufschiene lassen sich Bau- und Montagetoleranzen von +/–5 mm direkt am Laufwagen ausgleichen.
Nach erfolgter Montage werden die Endpositionen der Tür in Schließ- und in Öffnungsrichtung sowie die Position des Aushebeschutzes festgelegt. Eine Änderung ist jederzeit möglich.

Große Gestaltungsfreiheit
Die Laufschieneneinheit aus Leichtmetall ist in verschiedenen Oberflächen erhältlich. Eloxiert oder farbig pulverbeschichtet ist eine harmonische Anpassung an Wand- oder Deckengestaltung leicht möglich. Die Glasdicke ist zwischen 8 mm und 13,5 mm frei wählbar und lässt damit kaum einen Wunsch offen.

Technische Merkmale
- Anwendungen: Innentüren für private und öffentliche Einrichtungen
- Für Einzel- oder Doppeltüren
- Für Decken-, Wand- oder direkte Laufschienen-Wandmontage, auch mit Glas-Seitenteilen möglich
- Klemm-Laufwagen, DORMOTION, Aushebeschutz und verstellbarer Endanschlag sind durch das Laufschienenprofil verdeckt
- Für Türen bis 80 kg (DORMOTION Set Typ L)
- Für Türen bis 150 kg (DORMOTION Set Typ XL)
- Baueinheit aus Laufwagen und Glasklemmung
- Für 8 – 13,5 mm Glasdicke (stufenlos einstellbar)
- Min. Türflügelbreite 830 mm (DORMOTION Set Typ L)
- Min. Türflügelbreite 1160 mm (DORMOTION Set Typ XL)
- Kugelgelagerte Kunststofflaufrollen – leichtläufig und langlebig (entsprechen EN 1527, 100.000 Zyklen)
- Einsetzbar in Feuchträumen (nicht für Sauna-, Schwimmbad- oder Solebad-Anwendungen)
- TÜV-Test/Überwachung bezüglich Qualität und Produktionsprozess mit bestätigten 100.000 Bewegungszyklen für DORMOTION Set Typ L, 50.000 Bewegungszyklen für DORMOTION Set Typ XL

AGILE 150 DORMOTION
TÜV-Prüfung / -Überwachung bezüglich Qualität und Produktionsprozess.
Bestätigte Bewegungszyklen.

TYPENDARSTELLUNG WANDMONTAGE ODER DIREKTE LAUFSCHIENEN-WANDMONTAGE

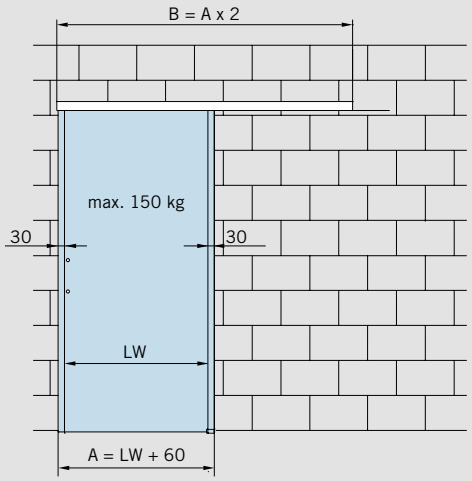

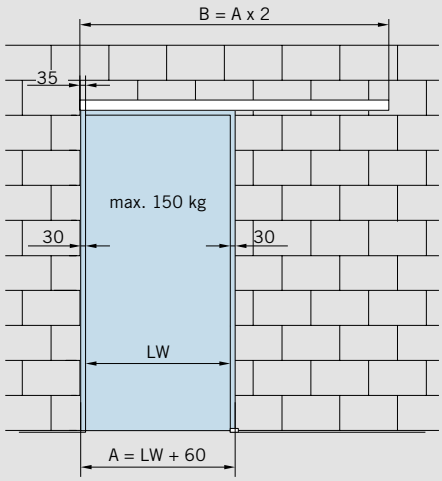

Wandmontage

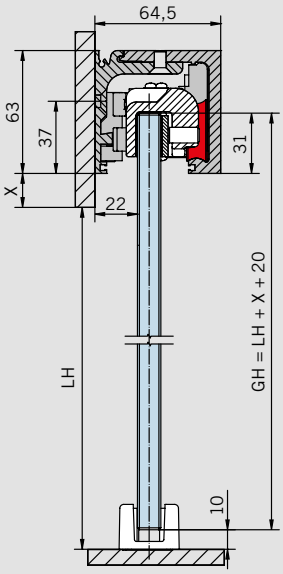

Direkte Laufschienen-Wandmontage

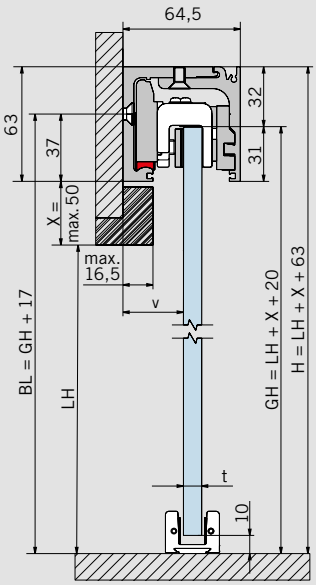

t	v
8 mm	35 mm
10 mm	33 mm
12 mm	31 mm
13,5 mm	30 mm

Anzugsmoment für Klemmschrauben an den Klemm-Laufwagen **12 Nm / 5 Nm** bei AGILE 150 VSG

Glasbearbeitung siehe Seite 55

Merkmale und Daten

AGILE 150 DORMOTION
Für ein- und zweiflügelige Anlagen, Wand- oder direkte Laufschienen-Wandmontage; passend für 8 – 13,5 mm Glasdicke (stufenlos)

Max. Türflügelgewicht
80 kg für DORMOTION Set Typ L
150 kg für DORMOTION Set Typ XL

A = Glasbreite
B = Laufschienenlänge
GH = Glashöhe
H = Gesamthöhe
LH = Lichte Höhe
LW = Lichte Weite
t = Glasdicke (8 – 13,5 mm)
v = Abstand Wand zu Glas
BL = Bohrlinie

Bestimmung der Glashöhe
GH = LH + X + 20 mm
(siehe Zeichnung)

Bestimmung der Glasbreite
A = LW + 60 mm
(min. 830 mm für DORMOTION Set Typ L, min. 1160 mm für DORMOTION Set Typ XL)

Schiebeflügel kann bei Verwendung eines Adapterprofils auch ein Holzelement sein (siehe Seite 41).

TYPENDARSTELLUNG DECKENMONTAGE

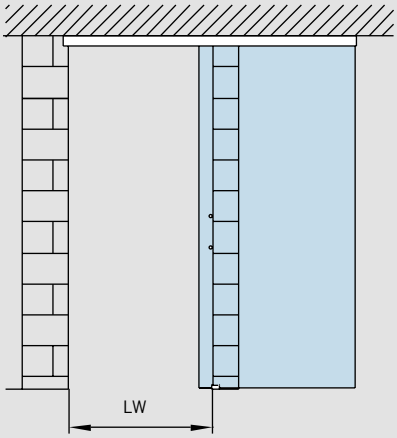

Deckenmontage

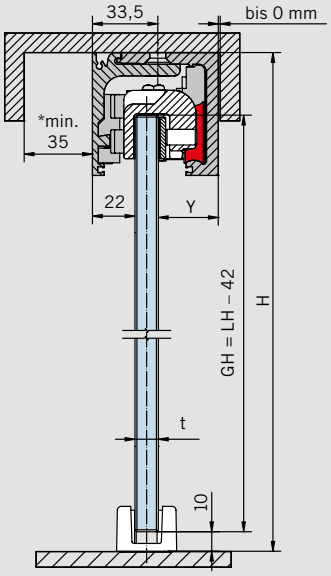

* bis zu 0 mm, wenn die Anlage von der Seite bestückt werden kann

Anzugsmoment für Klemmschrauben an den Klemm-Laufwagen **12 Nm / 5 Nm** bei AGILE 150 VSG

Glasbearbeitung siehe Seite 55

Merkmale und Daten

AGILE 150 DORMOTION
Für ein- und zweiflügelige Anlagen, Deckenmontage; passend für 8 – 13,5 mm Glasdicke (stufenlos)

Max. Türflügelgewicht
80 kg für
DORMOTION Set Typ L
150 kg für
DORMOTION Set Typ XL

A = Glasbreite
B = Laufschienenlänge
GH = Glashöhe
H = Gesamthöhe
LH = Lichte Höhe
LW = Lichte Weite
t = Glasdicke (8 – 13,5 mm)
Y = 64,5 mm – (22 mm + t)

Bestimmung der Glashöhe
GH = H – 42 mm
(siehe Zeichnung)

Bestimmung der Glasbreite
A = LW + 60 mm
(min. 830 mm für DORMOTION Set Typ L, min. 1160 mm für DORMOTION Set Typ XL)

Schiebeflügel kann bei Verwendung eines Adapterprofils auch ein Holzelement sein (siehe Seite 41).

TYPENDARSTELLUNG MIT SEITENTEIL, EINSEITIG

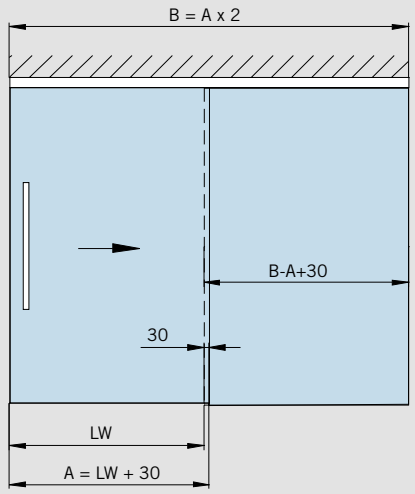

Version mit Seitenteil

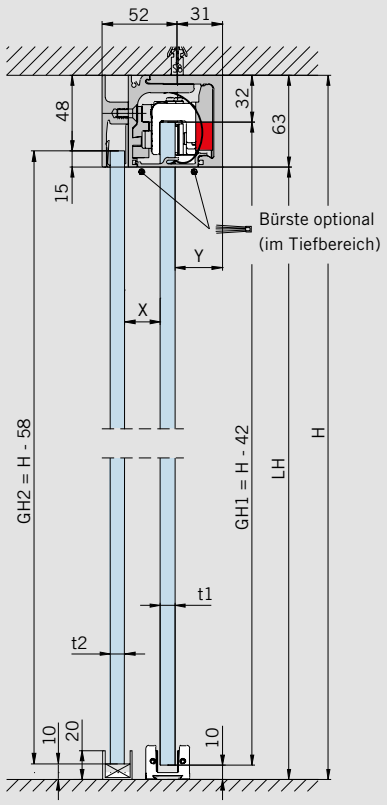

Anzugsmoment für Klemmschrauben an den Klemm-Laufwagen **12 Nm / 5 Nm** bei AGILE 150 VSG

t2	x
8 mm	25 mm
10 mm	24 mm
12 mm	23 mm
13,5 mm	22,5 mm

Glasbearbeitung siehe Seite 55

Merkmale und Daten

AGILE 150 DORMOTION
Für einflügelige Anlagen mit Seitenteil, einseitig, passend für 8 – 13,5 mm Glasdicke (stufenlos)

Max. Türflügelgewicht
80 kg für DORMOTION Set Typ L
150 kg für DORMOTION Set Typ XL

Bestimmung der Glashöhe
G1 = H – 42 mm oder
G2 = H – 58 mm
(siehe Zeichnung)

Bestimmung der Glasbreite bei einem Seitenteil
(links/rechts)
A = LW + 30 mm
(min. 830 mm für DORMOTION Set Typ L, min. 1160 mm für DORMOTION Set Typ XL)

A = Glasbreite Schiebetür
B = Laufschienenlänge
GH1 = Glashöhe Schiebetür
GH2 = Glashöhe Seitenteil
H = Gesamthöhe
LH = Lichte Höhe
LW = Lichte Weite
S = Glasbreite Seitenteil
t1 = Glasdicke Schiebetür
t2 = Glasdicke Seitenteil
Y = 83 mm – (40 mm + t1)

TYPENDARSTELLUNG MIT SEITENTEILEN, BEIDSEITIG

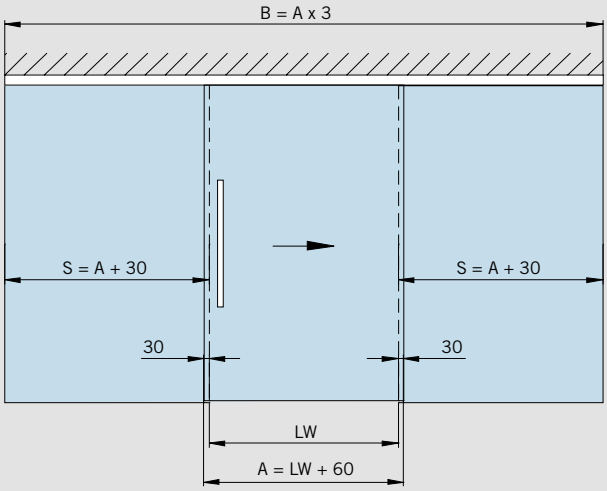

Version mit Seitenteilen

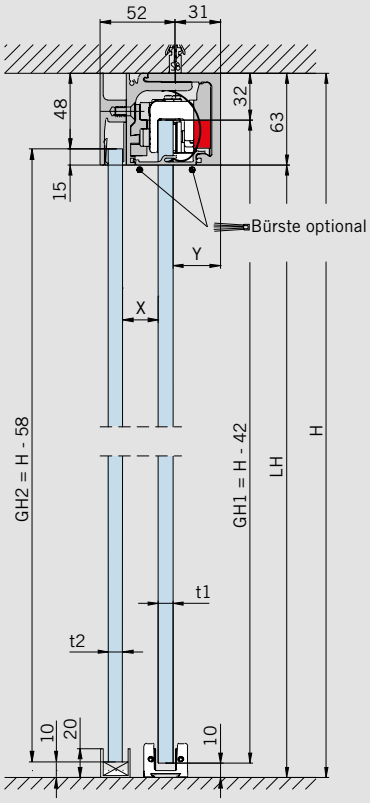

Anzugsmoment für Klemmschrauben an den Klemm-Laufwagen **12 Nm / 5 Nm** bei AGILE 150 VSG

Glasbearbeitung siehe Seite 55

t2	x
8 mm	25 mm
10 mm	24 mm
12 mm	23 mm
13,5 mm	22,5 mm

Merkmale und Daten

AGILE 150 DORMOTION
Für einflügelige Anlagen mit Seitenteilen, beidseitig, passend für 8 – 13,5 mm Glasdicke (stufenlos)

Max. Türflügelgewicht
80 kg für DORMOTION Set Typ L
150 kg für DORMOTION Set Typ XL

Bestimmung der Glashöhe
G1 = H – 42 mm oder
G2 = H – 58 mm
(siehe Zeichnung)

Bestimmung der Glasbreite bei Seitenteilen links + rechts
A = LW + 60 mm
(min. 830 mm für DORMOTION Set Typ L, min. 1160 mm für DORMOTION Set Typ XL)

A = Glasbreite Schiebetür
B = Laufschienenlänge
GH1 = Glashöhe Schiebetür
GH2 = Glashöhe Seitenteil
H = Gesamthöhe
LH = Lichte Höhe
LW = Lichte Weite
S = Glasbreite Seitenteil
t1 = Glasdicke Schiebetür
t2 = Glasdicke Seitenteil
Y = 83 mm – (40 mm + t1)

TYPENDARSTELLUNG ZWEIFLÜGELIGE ANLAGEN MIT SEITENTEILEN

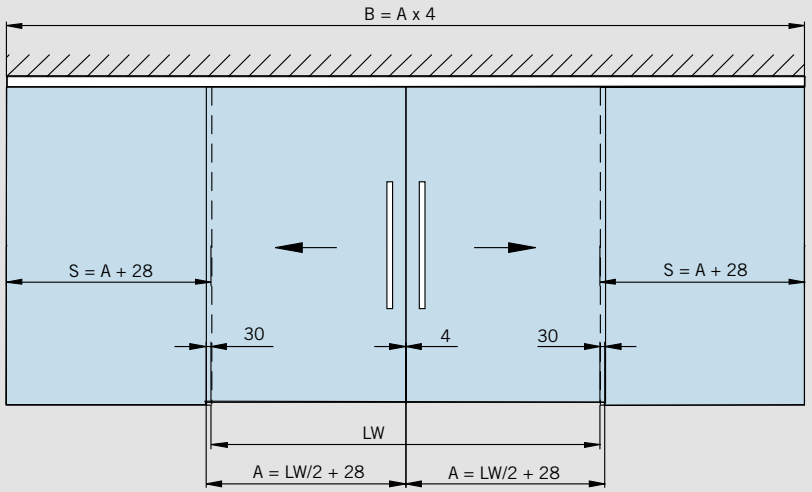

Version mit Seitenteilen

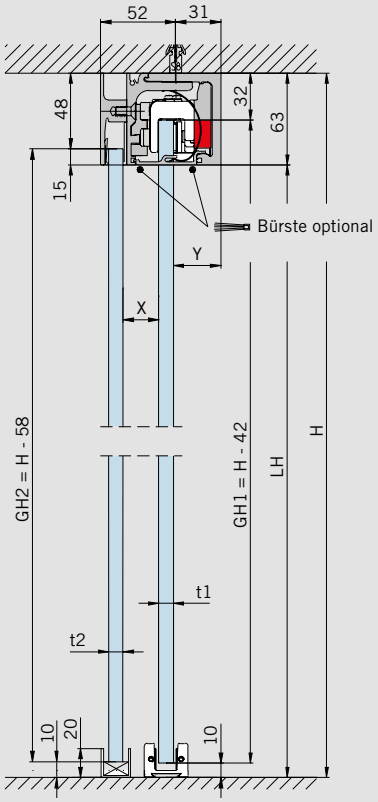

Anzugsmoment für Klemmschrauben an den Klemm-Laufwagen **12 Nm / 5 Nm** bei AGILE 150 VSG

t2	x
8 mm	25 mm
10 mm	24 mm
12 mm	23 mm
13,5 mm	22,5 mm

Glasbearbeitung siehe Seite 55

Merkmale und Daten

AGILE 150 DORMOTION
Für zweiflügelige Anlagen mit Seitenteilen, passend für 8 – 13,5 mm Glasdicke (stufenlos)

Max. Türflügelgewicht
80 kg für DORMOTION Set Typ L
150 kg für DORMOTION Set Typ XL

Bestimmung der Glashöhe
G1 = H – 42 mm oder
G2 = H – 58 mm
(siehe Zeichnung)

Bestimmung der Glasbreite bei doppelflügeligen Türen mit Seitenteilen links + rechts
A = LW / 2 + 28 mm
(min. 830 mm für DORMOTION Set Typ L, min. 1160 mm für DORMOTION Set Typ XL)

A = Glasbreite Schiebetür
B = Laufschienenlänge
GH1 = Glashöhe Schiebetür
GH2 = Glashöhe Seitenteil
H = Gesamthöhe
LH = Lichte Höhe
LW = Lichte Weite
S = Glasbreite Seitenteil
t1 = Glasdicke Schiebetür
t2 = Glasdicke Seitenteil
Y = 83 mm – (40 mm + t1)

COMPACT
TYPENDARSTELLUNG SCHIEBETÜR SETS MONTAGE AN GLAS

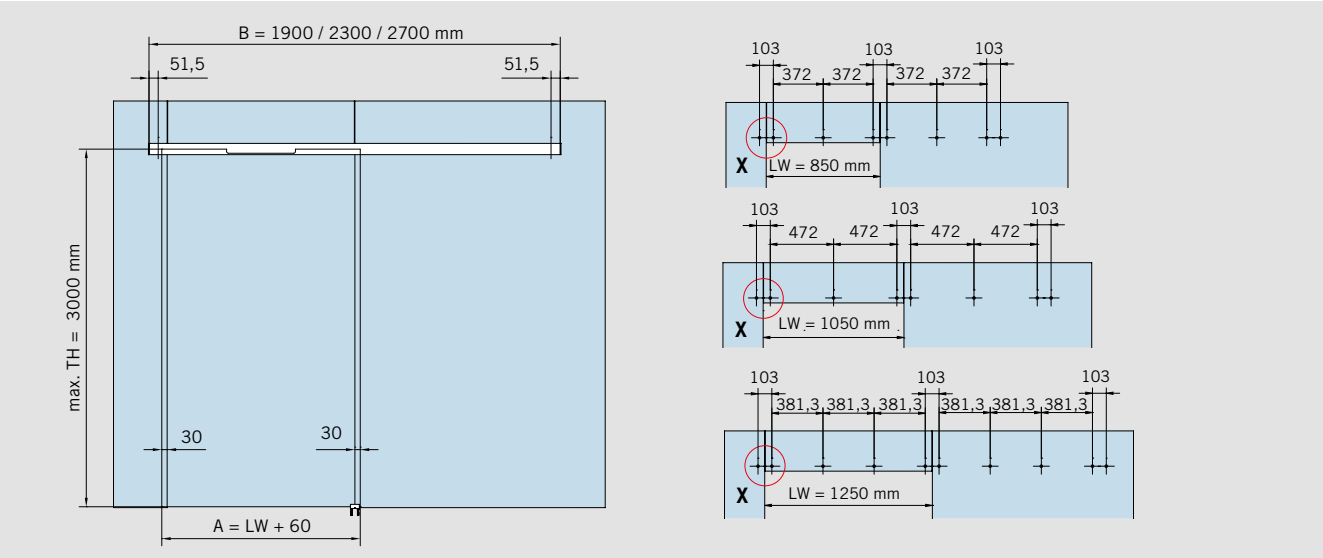

Glasbearbeitung

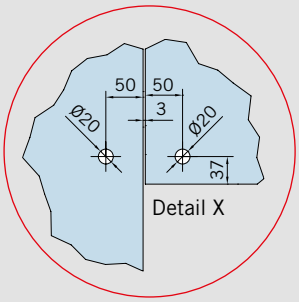

Montage an Glas

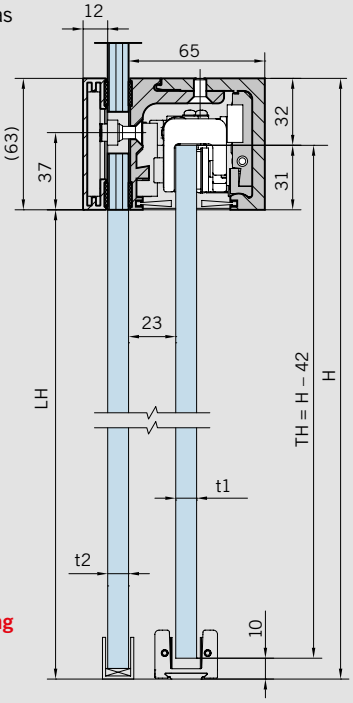

Glasbearbeitung siehe Seite 55

Merkmale und Daten

AGILE 150 DORMOTION an Glas
Für einflügelige Anlagen, Montage an Glas, passend für 8 – 13,5 mm Glasdicke (stufenlos)

Max. Türflügelgewicht
80 kg für DORMOTION Set Typ L
150 kg für DORMOTION Set Typ XL

Bestimmung der Glashöhe
TH = H – 42 mm
(siehe Zeichnung)

Bestimmung der Glasbreite bei Seitenteilen links + rechts
A = LW + 60 mm
(min. 910 mm für DORMOTION Set Typ L, min. 1310 mm für DORMOTION Set Typ XL)

Anzugsmoment für Klemmschrauben an den Klemm-Laufwagen
12 Nm
Bei VSG 5 Nm
(siehe nächste Seite)

A = Glasbreite Schiebetür
B = Laufschienenlänge
H = Gesamthöhe
LH = Lichte Höhe
LW = Lichte Weite
TH = Türhöhe
t1 = Glasdicke Schiebetür (8 – 13,5 mm)
t2 = Glasdicke Festverglasung (10 – 19 mm)

CONCEPT
TYPENDARSTELLUNG SCHIEBETÜR SETS MONTAGE AN GLAS

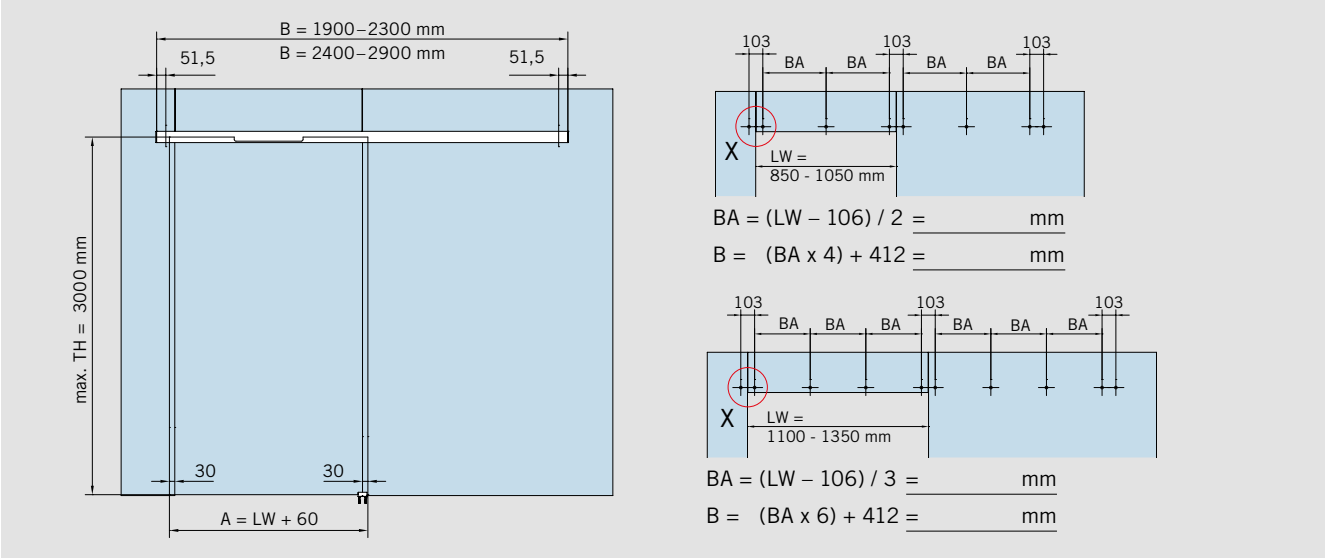

Glasbearbeitung

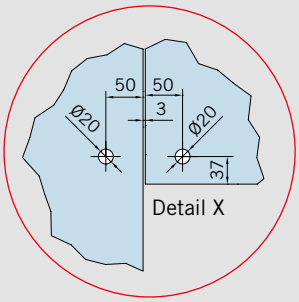

Montage an Glas

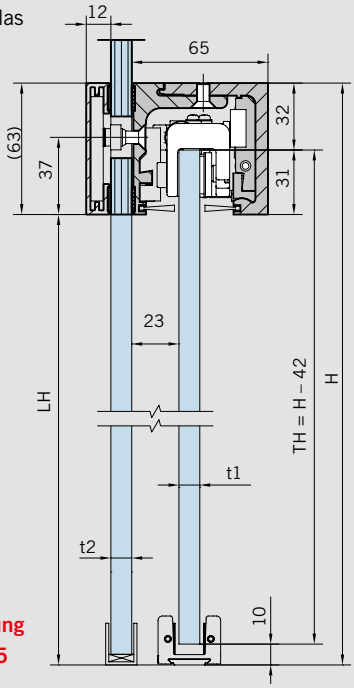

Glasbearbeitung siehe Seite 55

Merkmale und Daten

AGILE 150 DORMOTION an Glas
Für einflügelige Anlagen, Montage an Glas, passend für 8 – 13,5 mm Glasdicke (stufenlos)

Max. Türflügelgewicht
80 kg für DORMOTION Set Typ L
150 kg für DORMOTION Set Typ XL

Bestimmung der Glashöhe
TH = H – 42 mm
(siehe Zeichnung)

Bestimmung der Glasbreite bei Seitenteilen links + rechts
A = LW + 60 mm
(min. 910 mm für DORMOTION Set Typ L, min. 1160 mm für DORMOTION Set Typ XL)

Anzugsmoment für Klemmschrauben an den Klemm-Laufwagen
12 Nm / 5 Nm AGILE 150 VSG

A = Glasbreite Schiebetür
B = Laufschienenlänge
BA = Bohrungsabstand
H = Gesamthöhe
LH = Lichte Höhe
LW = Lichte Weite
TH = Türhöhe
t1 = Glasdicke Schiebetür (8 – 13,5 mm)
t2 = Glasdicke Festverglasung (10 – 19 mm)

TYPENDARSTELLUNG FÜR HOLZANWENDUNGEN

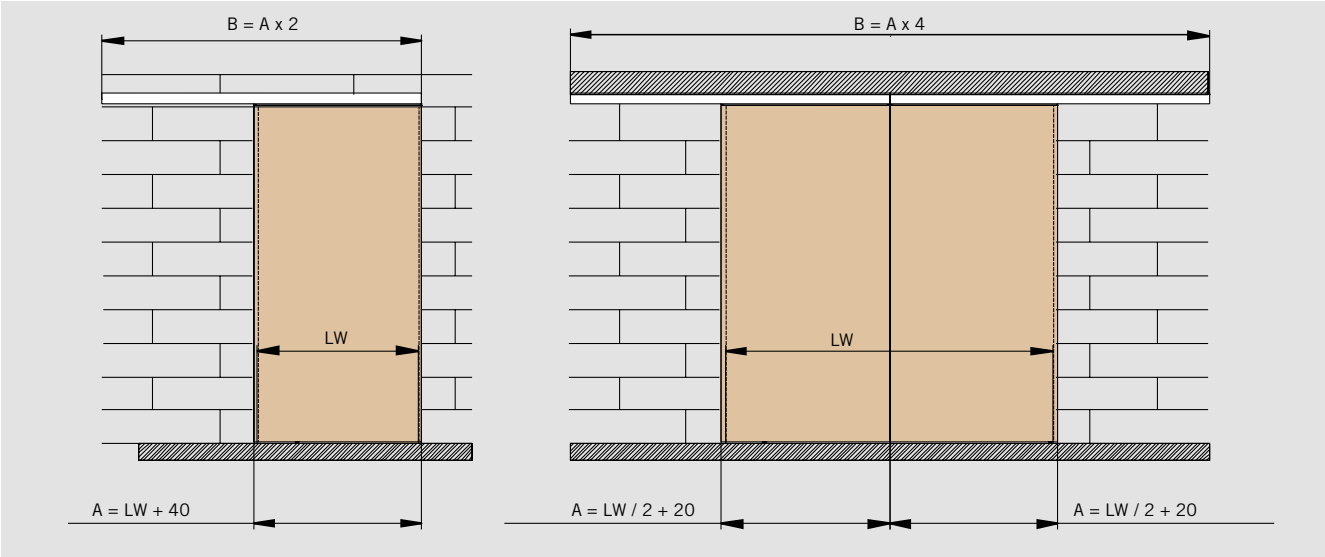

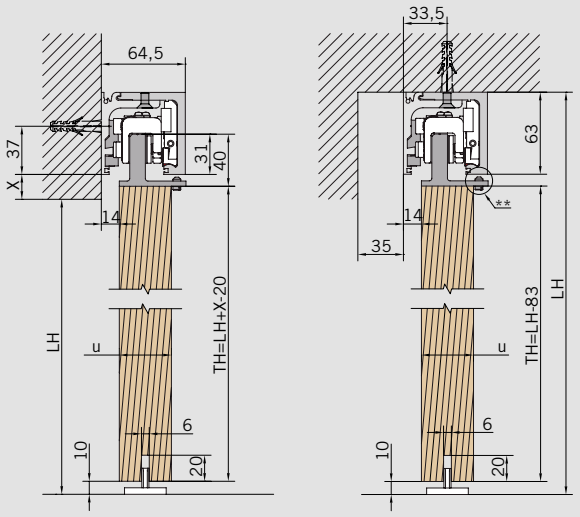

Anzugsmoment für Klemmschrauben an den Klemm-Laufwagen **12 Nm**

Merkmale und Daten

DORMA AGILE 150 DORMOTION für Holzanwendungen

Für ein- und zweiflügelige Anlagen, Wand- oder Deckenmontage; passend für 28–40 mm Holzelemente

Max. Türflügelgewicht
150 kg

Bestimmung der Türhöhe
TH = LH + X – 20 mm oder
TH = LH – 83 mm
(siehe Zeichnung)

Bestimmung der Türbreite
A = LW + 40 mm
A = LW / 2 + 20
(min. 500 mm)

A = Türbreite
B = Laufschienenlänge
LH = Lichte Höhe
LW = Lichte Weite
TH = Türhöhe
u = Holzdicke (28–40 mm)

GLASBEARBEITUNG

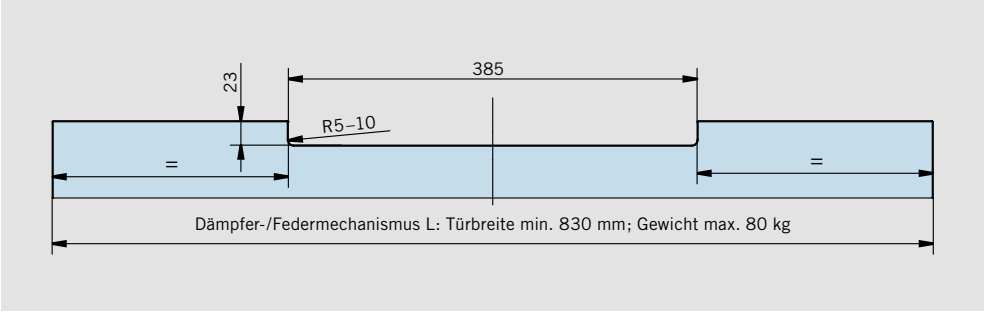

AGILE 150 DORMOTION
Set Typ L
(bis 80 kg)

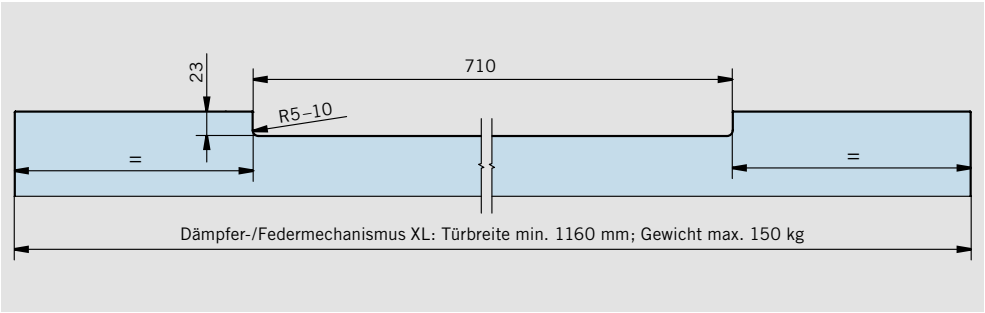

AGILE 150 DORMOTION
Set Typ XL
(bis 150 kg)

MONTAGE AN GLAS FÜR DEFINIERTE LICHTE DURCHGANGSBREITE

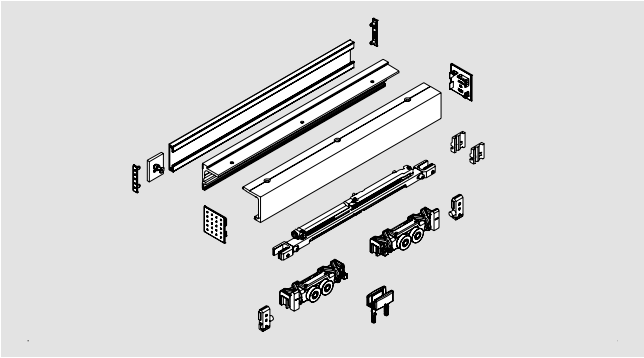

AGILE 150 DORMOTION COMPACT Schiebetür-Set
Montage an Glas
komplett bestehend aus:
AGILE 150 DORMOTION
Laufschiene,
Gegenprofil, inkl. Halteplatten
AGILE 150 DORMOTION
Set Typ L,
Stirnabdeckungen,
Sichtschutzbürsten

Lichte Weite	850	1050
Laufschiene	1900	2300
Art.-Nr.	**07.700**	**07.701**

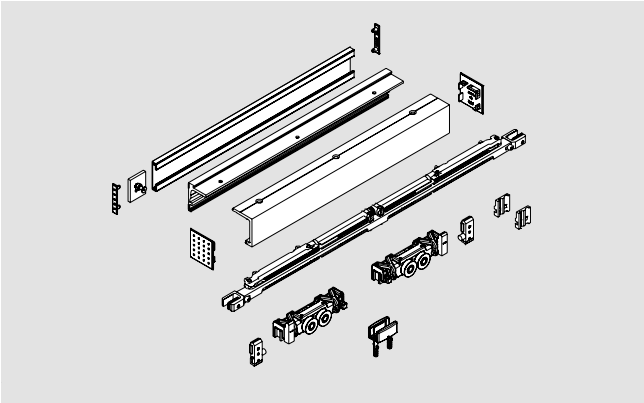

AGILE 150 DORMOTION COMPACT Schiebetür-Set
Montage an Glas
Durchgangsbreite **1250 mm**
komplett bestehend aus:
AGILE 150 DORMOTION
Laufschiene (2700 mm),
Gegenprofil (2700 mm),
inkl. Halteplatten,
AGILE 150 DORMOTION
Set Typ XL,
Stirnabdeckungen,
Sichtschutzbürsten

Art.-Nr. 07.702

MONTAGE AN GLAS FÜR INDIVIDUELLE LICHTE DURCHGANGSBREITE

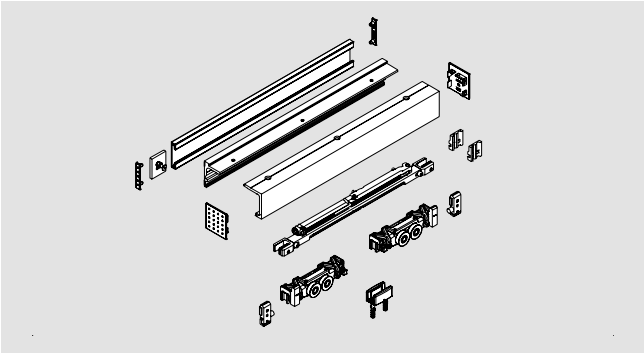

AGILE 150 DORMOTION CONCEPT Schiebetür-Set
Montage an Glas
komplett bestehend aus:
AGILE 150 Laufschiene,
Gegenprofil inkl. Halteplatten,
AGILE 150 Zubehör Set,
Stirnabdeckungen,
Sichtschutzbürsten

Art.-Nr. 07.706
Lichte Weite
850 – 1050 mm
Laufschiene
1900 – 2300 mm

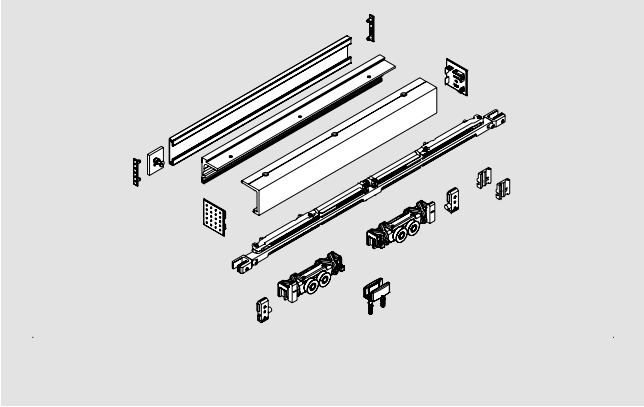

AGILE 150 DORMOTION CONCEPT Schiebetür-Set
Montage an Glas
komplett bestehend aus:
AGILE 150 Laufschiene,
Gegenprofil inkl. Halteplatten,
AGILE 150 Zubehör Set,
Stirnabdeckungen,
Sichtschutzbürsten

Art.-Nr. 07.707
Lichte Weite
1100 – 1350 mm
Laufschiene
2400 – 2900 mm

LAUFWAGEN-SETS

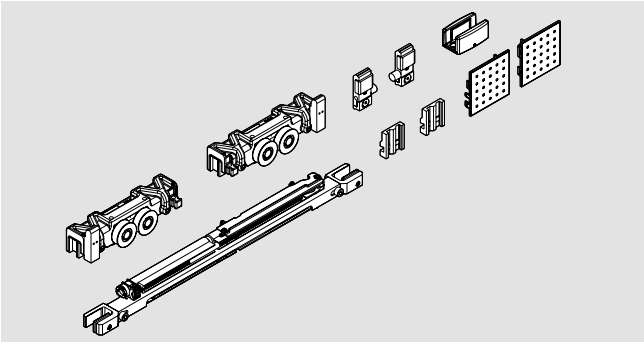

AGILE 150 DORMOTION
Set Typ L (bis 80 kg),
Flügelbreite min. 830 mm,
bestehend aus:
2 Klemm-Laufwagen mit End-
anschlag, Aushebeschutz,
1 Bodenführung,
beidseitiger Dämpfer-/Feder-
Mechanismus (DORMOTION),
Set Typ L + Starter,
2 Stirnabdeckungen

Art.-Nr. 07.582

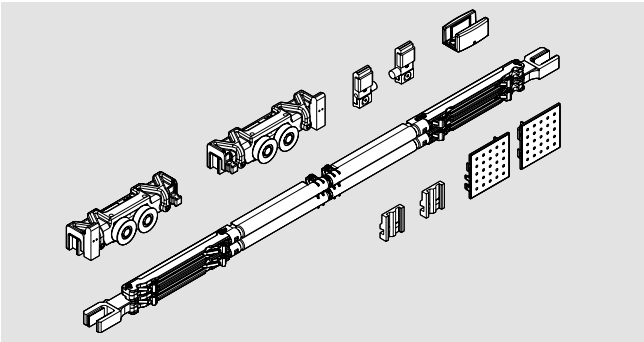

AGILE 150 DORMOTION
Set Typ XL (bis 150 kg),
Flügelbreite min. 1.160 mm,
bestehend aus:
2 Klemm-Laufwagen mit End-
anschlag, Aushebeschutz,
1 Bodenführung,
beidseitiger Dämpfer-/Feder-
Mechanismus (DORMOTION)
Set Typ XL + Starter,
2 Stirnabdeckungen

Art.-Nr. 07.583

PROFIL SETS

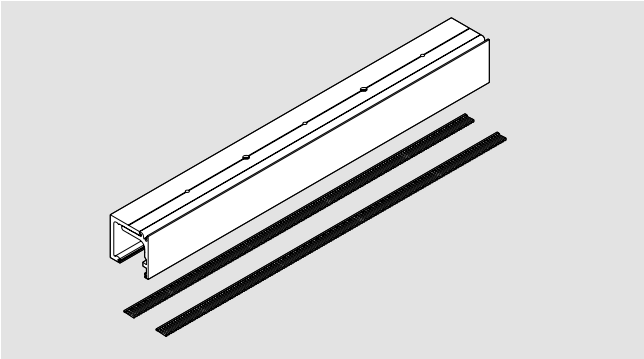

AGILE 150 DORMOTION
Profilset für Deckenmontage
in Fixlänge, bestehend aus:
AGILE 150 DORMOTION
Laufschiene für Wand- bzw.
Deckenmontage,
AGILE 150 DORMOTION
Winkelprofil für Deckenmontage
(min. Flügelbreite
830 mm Typ L,
1160 mm Typ XL)

Art.-Nr. 07.590

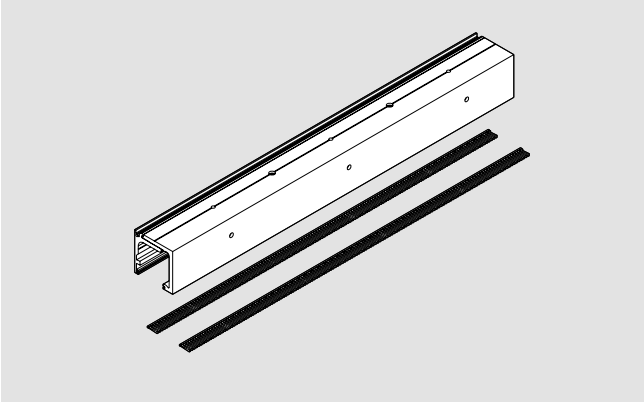

AGILE 150 DORMOTION
Profil Set für direkte
Laufschienen-Wandmontage
in Fixlänge, bestehend aus:
AGILE 150 DORMOTION
Laufschiene für direkte Lauf-
schienen-Wandmontage,
AGILE 150 DORMOTION
Winkelprofil für Deckenmontage
(min. Flügelbreite
830 mm Typ L,
1160 mm Typ XL)

Art.-Nr. 07.593

PROFIL SETS

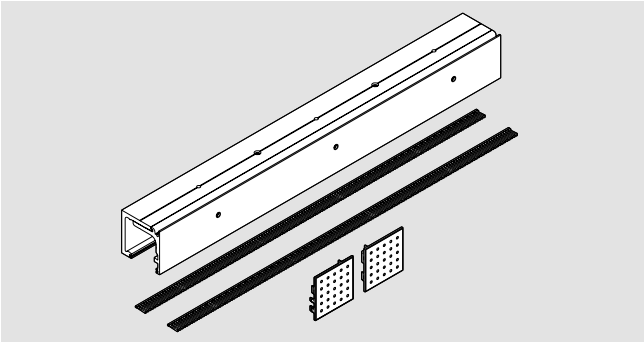

AGILE 150 DORMOTION
Profil Set für Wandmontage
in Fixlänge, bestehend aus:
AGILE 150 DORMOTION
Laufschiene für Wand- bzw.
Deckenmontage,
AGILE 150 DORMOTION
Winkelprofil für Wandmontage
(min. Flügelbreite
830 mm Typ L,
1160 mm Typ XL)
Stirnabdeckung,
Sichtschutzbürste

Art.-Nr. 07.591

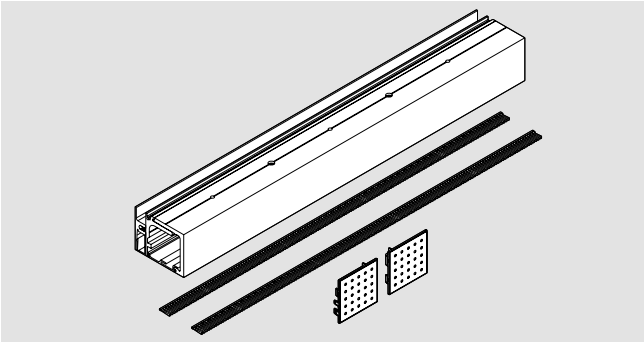

AGILE 150 DORMOTION
Profilset für Versionen
mit Seitenteilen,
in Fixlänge, bestehend aus:
AGILE 150 DORMOTION
Laufschiene, Winkel-, Seiten-
teil-, Sichtschutz- und Füllprofil
(min. Flügelbreite
830 mm Typ L,
1160 mm Typ XL)
Stirnabdeckung,
Sichtschutzbürste

Art. Nr. 07.592

EINZEL-PROFILE

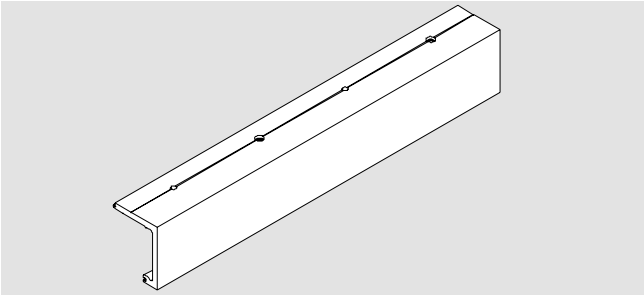

AGILE 150 DORMOTION
Laufschiene für Wand- bzw.
Deckenmontage

Art.-Nr. 07.560
Lagerlänge 6000 mm

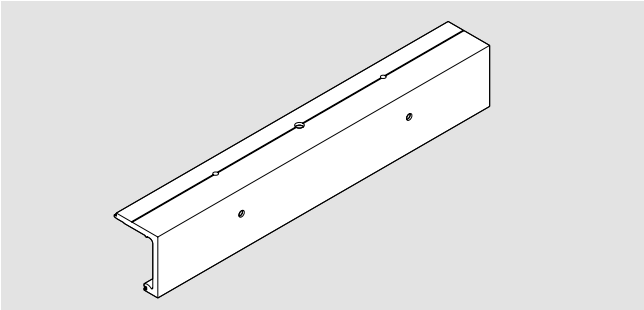

AGILE 150 DORMOTION
Laufschiene
für direkte Laufschienen-
Wandmontage,
kombinierbar mit 07.561

Art.-Nr. 07.566
Lagerlänge 6000 mm

EINZEL-PROFILE

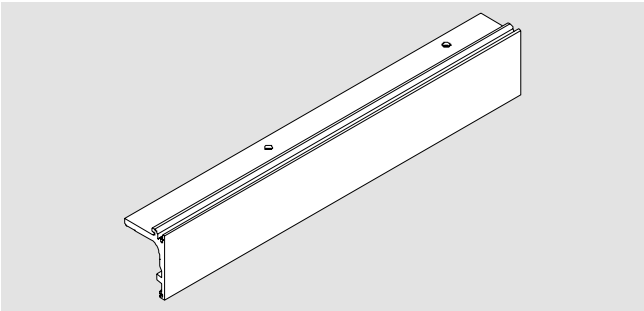

AGILE 150 DORMOTION
Winkelprofil für Deckenmontage/ direkte Laufschienenmontage
in Verbindung mit
Art. Nr. 07.560/566

Art.-Nr. 07.561
Lagerlänge 6000 mm

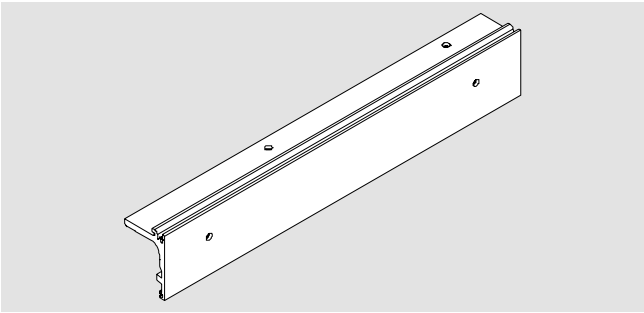

AGILE 150 DORMOTION
Winkelprofil für Wandmontage

Art.-Nr. 07.562
Lagerlänge 6000 mm

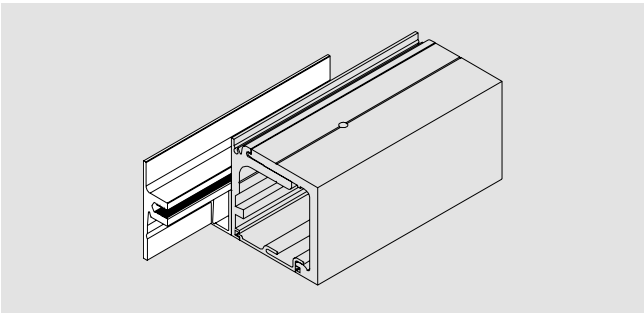

AGILE 150 DORMOTION
Seitenteilprofil
nur in Verbindung mit 07.562

Art.-Nr. 07.563
Lagerlänge 6000 mm

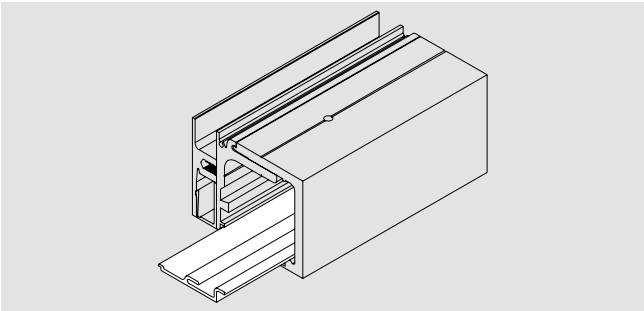

AGILE 150 DORMOTION
Sichtschutzprofil für Versionen mit Seitenteilen

Art.-Nr. 07.564
Lagerlänge 6000 mm

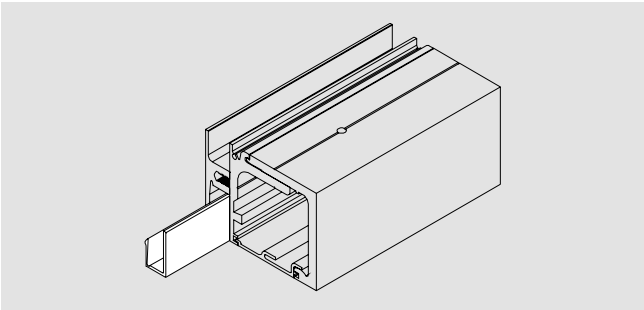

AGILE 150 DORMOTION
Füllprofil für Seitenteilprofil 07.563

Art.-Nr. 07.565
Lagerlänge 6000 mm

EINZELKOMPONENTEN AGILE 150 AN GLAS

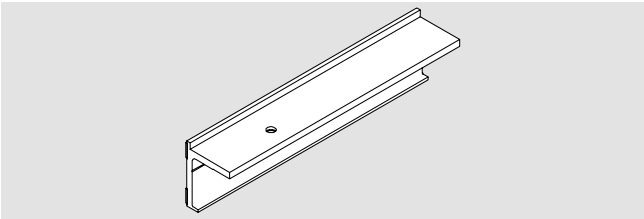

AGILE 150 DORMOTION
Glasanschlusswinkelprofil
für Montage an Glas

Achtung:
Profil muss individuell vor Ort um Bohrungen für Montage an Glas erweitert werden.

Art.-Nr. 07.712
Lagerlänge 6000 mm

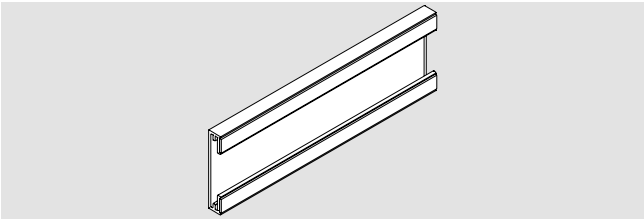

AGILE 150 DORMOTION
Gegenprofil
für Montage an Glas

Art.-Nr. 07.710
Lagerlänge 6000 mm

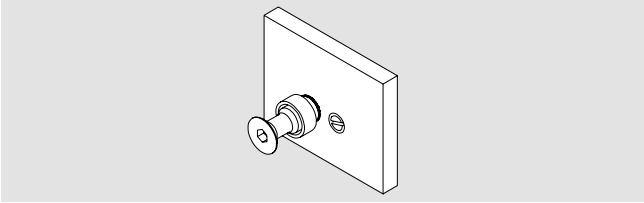

AGILE 150 DORMOTION Set
Halteplatten
für Montage an Glas
(2er Beutel),
inkl. Verbindungsschrauben

Art.-Nr. 07.282

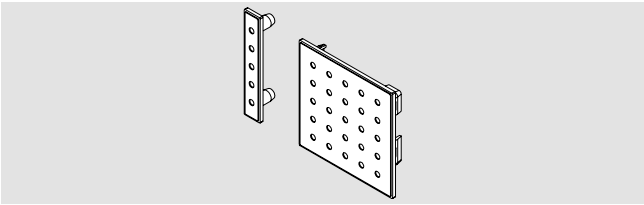

AGILE 150 DORMOTION
Stirnabdeckungen
für Montage an Glas
(Laufschiene + Gegenprofil
jew. links / rechts)

Art.-Nr. 07.731

ZUBEHÖR

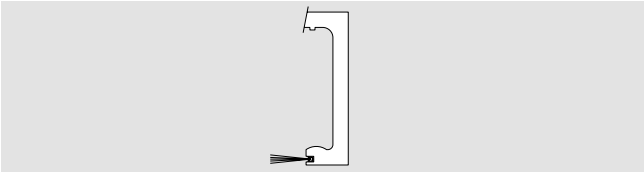

Laufschienenbürste

Art.-Nr. 07.385
Länge 1250 mm

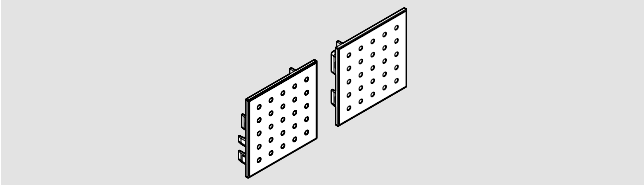

Set Stirnabdeckungen
für AGILE DORMOTION
Wand- bzw. Deckenmontage

Art.-Nr. 07.724

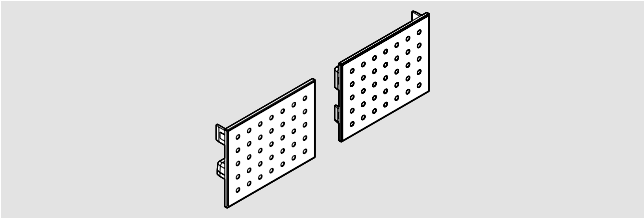

Set Stirnabdeckungen
für AGILE DORMOTION
Versionen mit Seitenteilen

Art.-Nr. 07.726

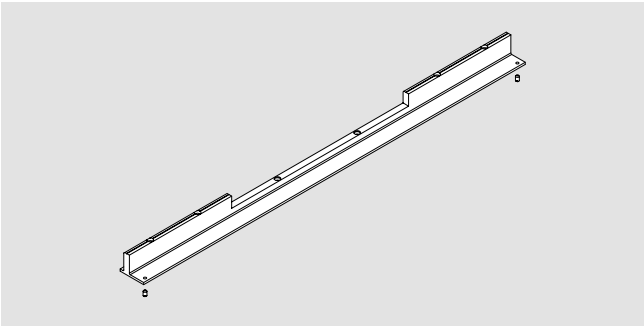

AGILE 150 Adapterprofil
in Verbindung mit
DORMOTION Set L,
max. Flügelbreite 1.410 mm

Art.-Nr. 07.378
in Fixlängen

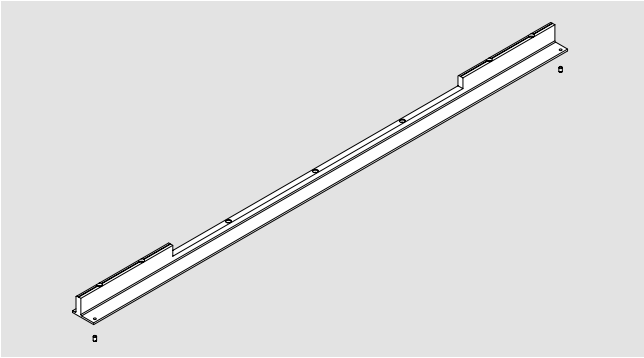

AGILE 150 Adapterprofil
in Verbindung mit
DORMOTION Set XL
max. Flügelbreite 1.410 mm

Art.-Nr. 07.379
in Fixlängen

EINE BESONDERHEIT VON VERBUND-SICHERHEITSGLAS

Einschränkungen bei der Verwendung von VSG

Bei der Montage von Ganzglas-Schiebeelementen kommt zunehmend Verbund-Sicherheitsglas (VSG aus zweimal ESG) zum Einsatz. Ein wichtiger Aspekt dabei ist die zusätzliche Sicherheit bei eventuellem Glasbruch gegenüber Einscheiben-Sicherheitsglas (ESG).

Aber auch gestalterische Möglichkeiten (z. B. Einbringung von Farbe oder Fotodruck) und zusätzliche Funktionen wie Schallschutz lassen sich über spezielle Folien realisieren.

Allerdings gibt es auch Einschränkungen bei der Verwendung von VSG. So lässt z. B. ein mehrschichtiger Glasaufbau durch die Nachgiebigkeit der Folie deutlich weniger Klemmkraft zu als ein monolitischer Glasaufbau. Auch eine Blasenbildung im Bereich der Klemmung kann nicht ausgeschlossen werden. Zudem können Folien aufgrund von Temperaturschwankungen, Alterung oder anderen Einflüssen „schrumpfen“ und so zu einer Reduzierung der Haltekraft der Klemmbeschläge führen. Dabei ist gerade die Halte-/Klemmkraft bei Schiebetüren mit ihren dynamisch auftretenden Auszugskräften von enormer Wichtigkeit.

Für diese hersteller-übergreifende Problematik hat DORMA eine zum Patent angemeldete Lösung gefunden.

Austreten der Folie durch Kriecheffekt

SICHERER HALT OHNE GLASBEARBEITUNG

Die Lösung von DORMA – vom Fraunhofer-Institut und TU Dresden geprüft

Mit einem geringfügig modifizierten AGILE Klemmlaufwagen (ab jetzt Standard bei allen AGILE 150 Sets – außer Syncro) und einem neuen, montagefreundlichen Zubehörset (optional) werden diese Risiken einfach und effektiv beseitigt.

Der Laufwagen, der im Lieferzustand weiterhin für ESG-Anlagen verwendet werden kann, ist werksseitig mit zusätzlichen Bohrungen und einer neuen Zwischenlage ausgestattet.

Nach der Fixierung der Klemmlaufwagen (inkl. Zubehör-Set VSG) am Glas wird über die neuartigen Klemmschrauben und die Bohrungen im Klemmlaufwagen ein Spezialkleber zugeführt, der sich über den besonderen Zuschnitt der Zwischenlagen in diesem Bereich auf dem Glas verteilt. Die Kombination aus deutlich reduzierter Klemmkraft und zusätzlicher Verklebung sichert den dauerhaften Halt des VSG-Elements.

Alle bewährten Einstellmöglichkeiten, wie z. B. die nachträgliche Höhenjustierung, bleiben in vollem Umfang erhalten.

Das Fraunhofer-Institut für Fertigungstechnik (Angewandte Materialtechnik IFAM) und die Technische Universität in Dresden haben diese Lösung von DORMA eingehend geprüft und die Übereinstimmung mit den Markterfordernissen bestätigt.

1 Gegenseite mit Bohrung
2 Injektorschrauben-Loch
3 Neue Zwischenlagen mit Kanal

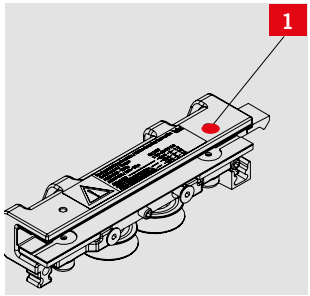

- Laufwagensets ab Einführung auf VSG leicht umrüstbar – nur VSG Zubehör-Set bestellen
- Hohe Sicherheit
- Leichte Montage
- Bessere Laufruhe

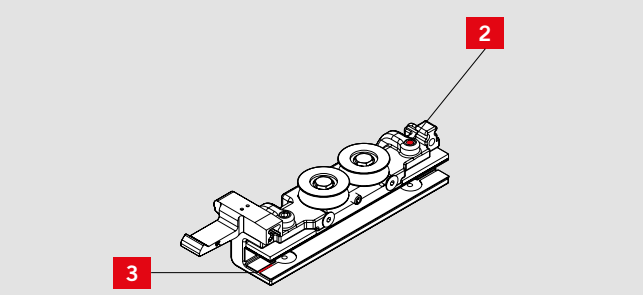

Ob an der Wand, an der Decke oder an Glas: An den vielfältigen Montagemöglichkeiten von AGILE 150 und AGILE 150 DORMOTION hat sich auch mit dem neuen AGILE VSG nichts geändert.

* Die TU Dresden konnte bei Auszugsversuchen nachweisen, dass AGILE 150 VSG eine 4-fache Tragkraft bei maximaler Belastung aufweist.

Das maximale Flügelgewicht von AGILE 150/150 DORMOTION liegt weiterhin bei 150 kg.

EINZELKOMPONENTEN FÜR AGILE 150 VSG

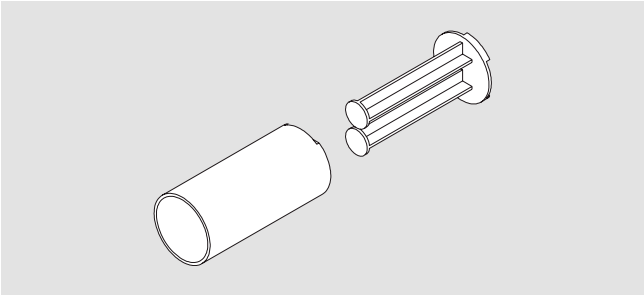

AGILE 150,
Automix-Adapter für VSG

Art.-Nr. 07.628

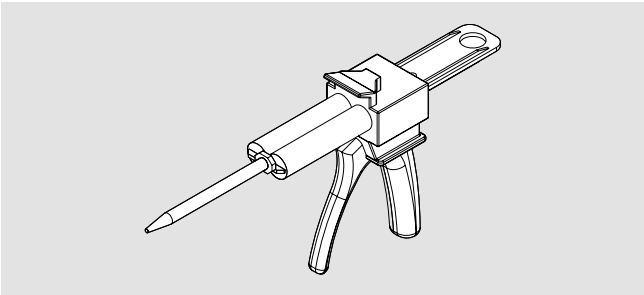

AGILE 150
Automix-Pistole für VSG

Art.-Nr. 07.629

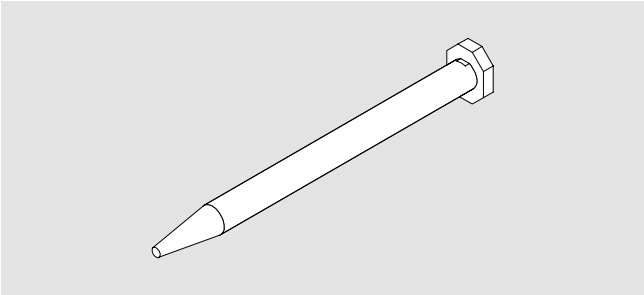

AGILE 150,
Ersatzdüse für VSG

Art.-Nr. 07.630

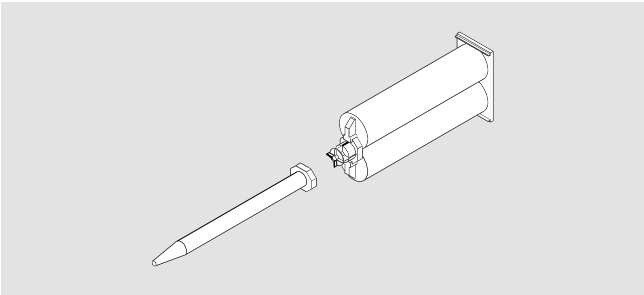

AGILE 150,
Kleber und Düse für VSG

Art.-Nr. 07.631

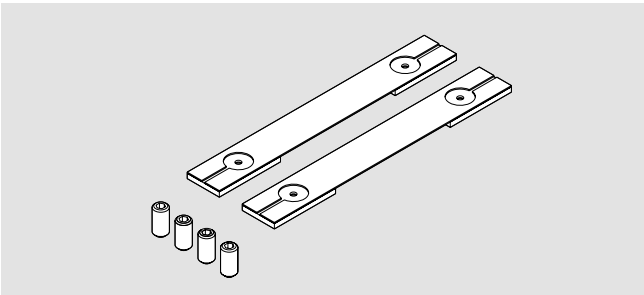

VSG Z-Lagen-Zubehör-Set
für 2 Laufwagen

Art.-Nr. 07.640

AGILE VSG ist kombinierbar mit folgenden Sets:

- AGILE 150: 07.300 – 07.303, 07.725, 07.735 – 07.739
- AGILE DORMOTION: 07.582, 07.583, 07.700 – 07.702, 07.706, 07.707

RS 120 / RS 120 SYNCRO

Allgemeine Information
68

Typendarstellung
69–70

Sets
71–72

Einzelkomponenten
72

Zubehör
73–74 / 122–142

RS 120/RS 120 SYNCRO

Stabile Laufschienen
Die Laufschienen sind als Hohlprofile leicht und zugleich stabil und verwindungssteif. Sie können direkt an der Decke oder Wand befestigt werden und lassen sich problemlos auf die erforderliche Einbaulänge kürzen.

Clipsbare Verkleidungen
Die Verkleidungen werden von Leichtmetallprofilen gebildet, die sich einfach an die Laufschienen clipsen lassen. Bei deckenbefestigten Schienen werden sie auf beiden Seiten, bei wandbefestigten auf der freien Seite angebracht. Auch die Verkleidungen können problemlos auf Länge geschnitten werden.

Seitenteilprofil
Für feststehende Seitenteile steht ein in die Laufschiene einhängbares Profil zur Verfügung, welches im oberen Bereich das Glas im richtigen Abstand zur Laufschiene aufnimmt. Nach dem Einhängen wird das Profil an der Laufschiene verschraubt. Selbstverständlich ist auch am Seitenteilprofil für eine Aufnahme der clipsbaren Verkleidungsprofile gesorgt. Außerdem kann mit einem unteren Sichtschutzprofil das freie Seitenteilprofil im Durchgangsbereich von unten verkleidet werden.

Leicht und leise laufende Laufwagen
Die Laufwagen laufen auf großen, nadelgelagerten Kunststofflaufrollen leicht und geräuscharm. Sie sind aus hochwertigem, glasfaserverstärktem Kunststoff hergestellt, korrosionsbeständig und hoch belastbar.

Arretierung in den Endpositionen
In den Laufschienen verstellbar angeordnete Endanschläge sorgen mit praktischen Fangvorrichtungen dafür, dass die Laufwagen, und damit die Türen, in den Endpositionen zuverlässig festgehalten werden.

Syncro-Version
Durch eine spezielle Seilzugtechnik und Umlenkmechanik kann für eine doppelflügelige Anlage ein synchron öffnendes System realisiert werden. Da nur noch ein Flügel bewegt werden muss, ist größtmöglicher Bedienungskomfort für maximale Durchgangsbreiten gewährleistet.

Keine Glasbearbeitung
Mit den Besonderheiten des Werkstoffes Glas bestens vertraut, hat DORMA-Glas die Aufhängungen der Schiebetürsysteme RS so ausgeführt, dass die Scheiben allein durch Klemmwirkung sicher gehalten werden. Außerdem ermöglichen die Aufhängungen einen Höhenausgleich, ohne das bereits geklemmte Glas demontieren zu müssen.

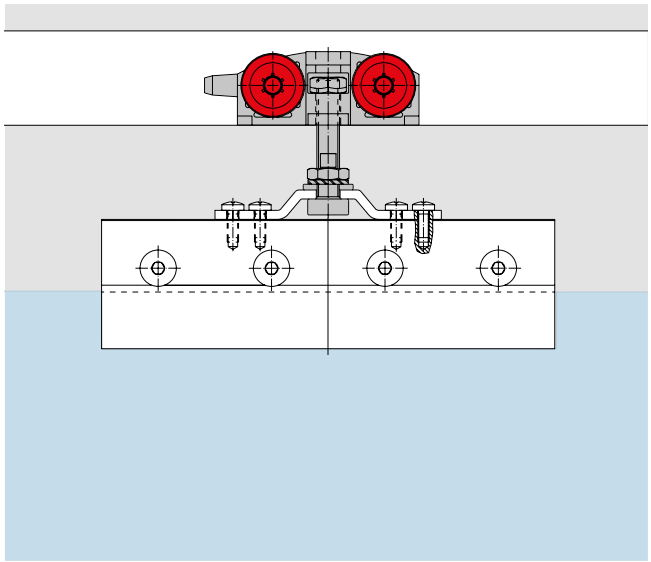

TYPENDARSTELLUNG

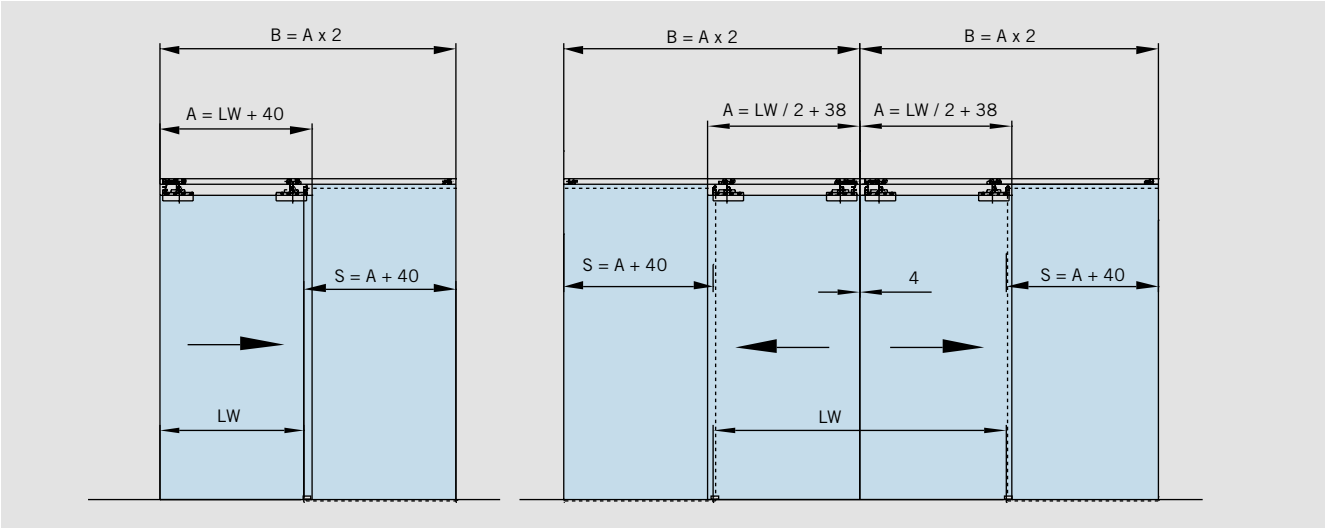

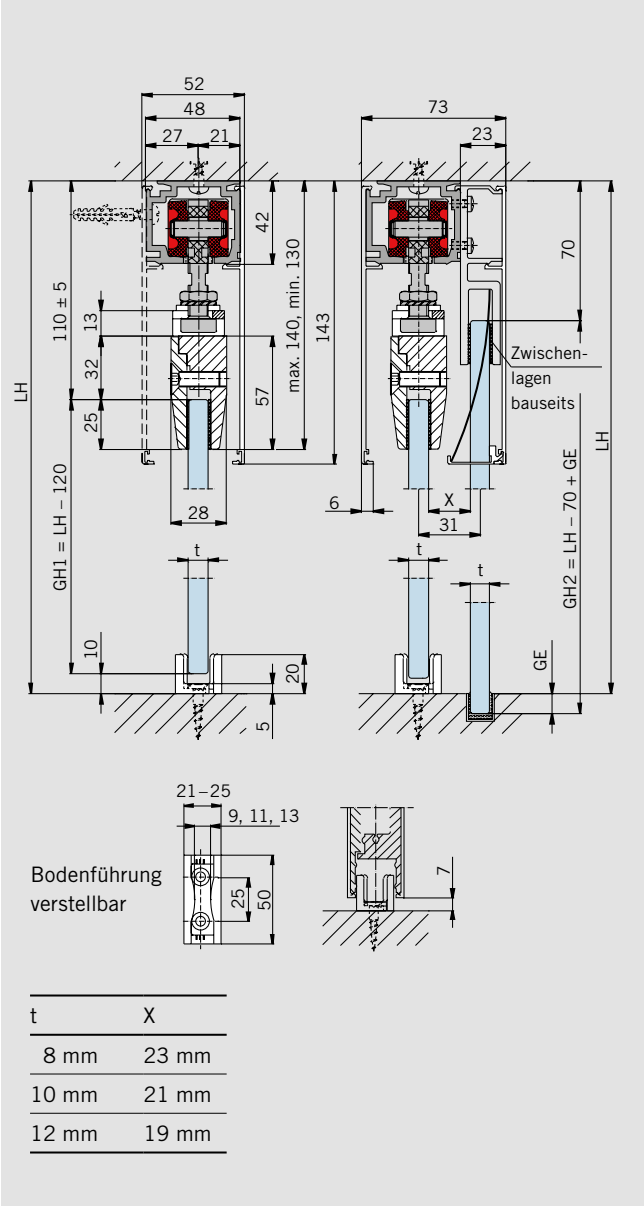

t	X
8 mm	23 mm
10 mm	21 mm
12 mm	19 mm

Merkmale und Daten

RS 120
Für ein- und mehrflügelige Anlagen, wahlweise mit Seitenteilen oder ohne; 8, 10 und 12 mm Glasdicke.

Max. Türflügelgewicht

Anzahl der Laufwagen	max. Türflügelgewicht (kg)
2	120
3	150

Bestimmung der Glashöhe
Höhe Schiebeflügel:
GH1 = LH – 120
(siehe Zeichnung links)

Höhe Seitenteile:
GH2 = LH – 70 mm + GE
(siehe Zeichnung rechts)

Bestimmung der Glasbreite
Breite Schiebeflügel:
A = LW + 40 (min. 500)

Breite Seitenteile:
S = A + 40

Anzugsmoment für Klemmschrauben an den Aufhängungen
20 Nm

A = Glasbreite
B = Laufschienenlänge
GH1 = Glashöhe Schiebeflügel
GH2 = Glashöhe Seitenteil
GE = Glaseinstand
LH = Lichte Höhe
LW = Lichte Weite
S = Glasbreite Seitenteil
t = Glasdicke

Achtung:
Um einen bestmöglichen Glasschutz zu erzielen, empfehlen wir bei gegenläufigen Schiebetüranlagen die Verwendung des Abstandhalters 29.420 (siehe Seite 40).

SCHIEBETÜRSYSTEM FÜR HOLZTÜREN

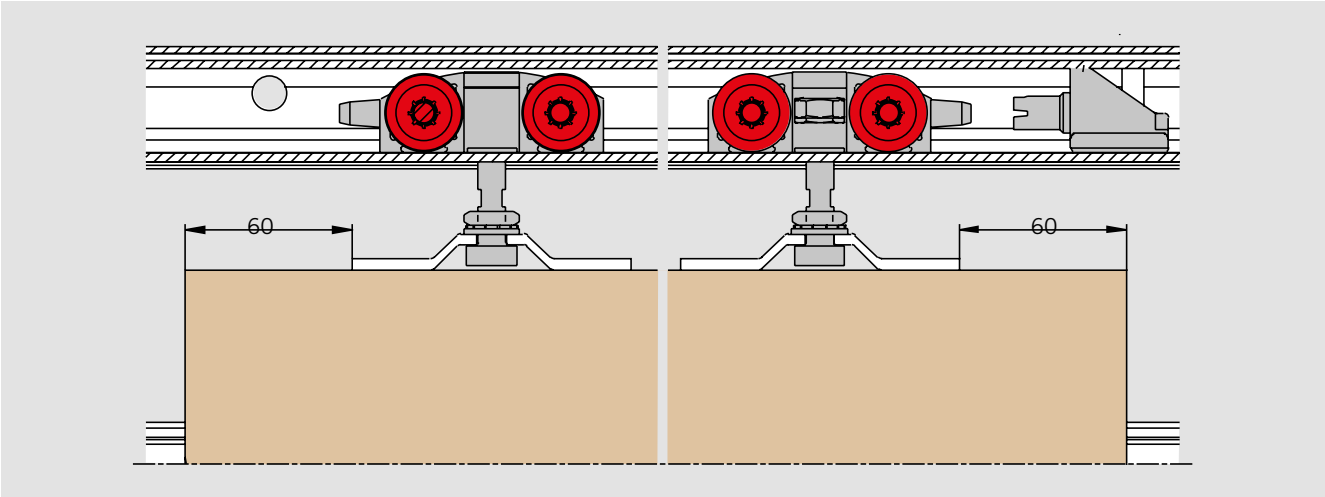

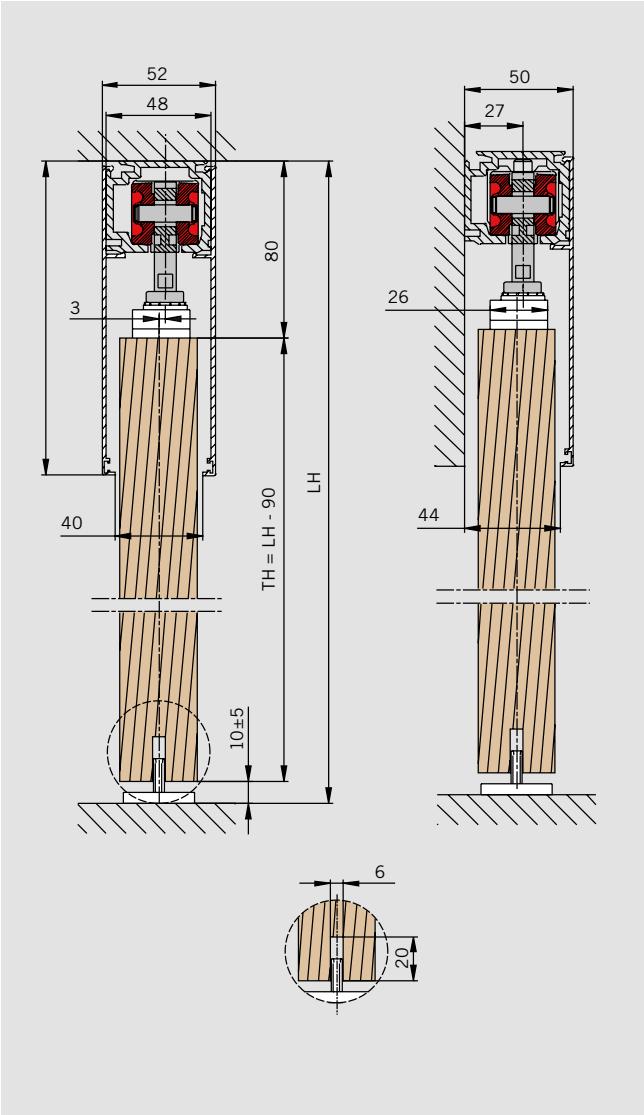

Merkmale und Daten

RS 120
Für ein- und zweiflügelige Anlagen.

Max. Türflügelgewicht

Anzahl der Laufwagen	max. Türflügel-gewicht (kg)
2	120

Bestimmung der Glashöhe
Höhe Schiebeflügel:
TH = LH – 90
(siehe Zeichnung links)

TH = Türhöhe
LH = Lichte Höhe

KOMPLETT-SETS

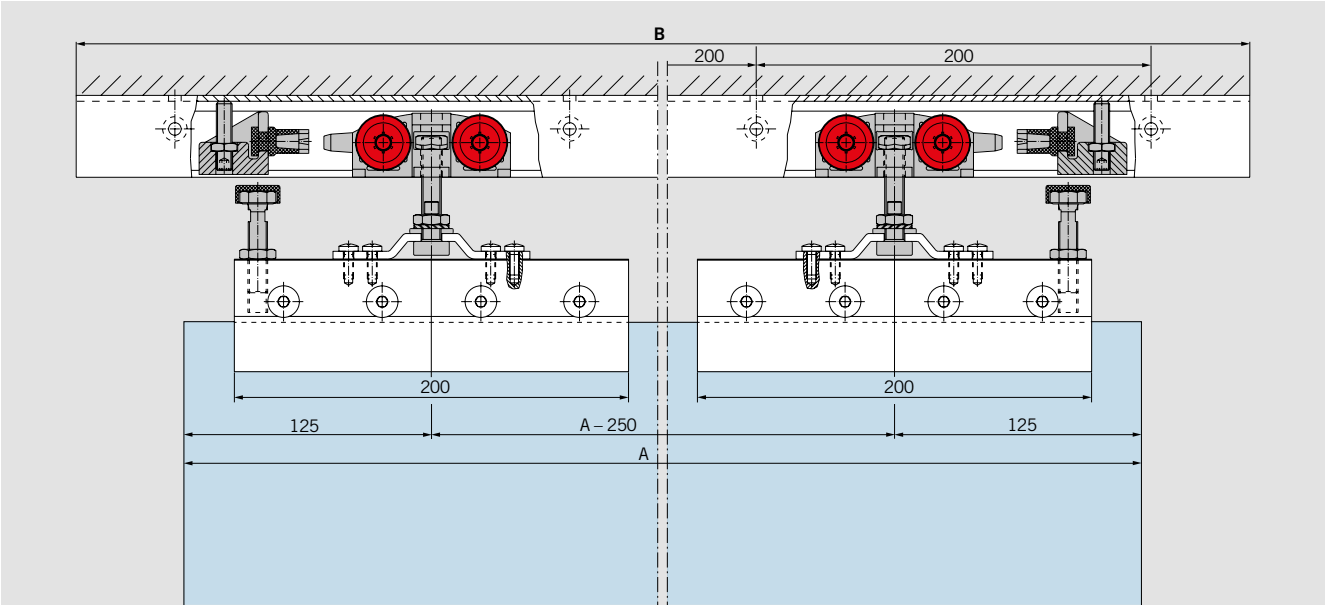

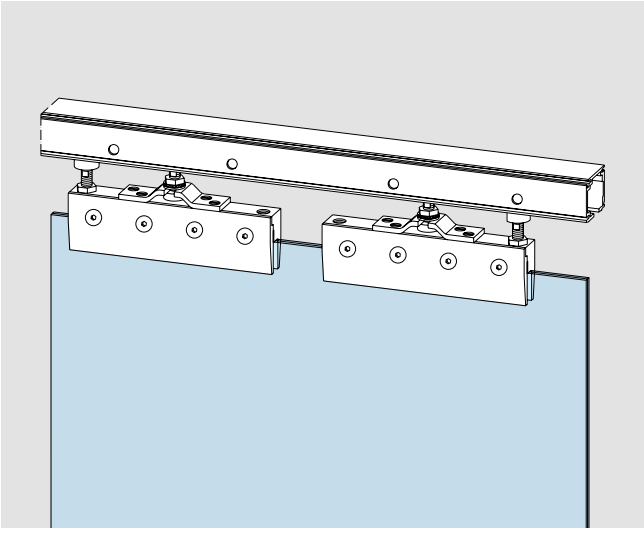

Schiebetürsystem RS 120
komplett, bestehend aus:
1 Laufschiene,
2 Laufwagen mit Klemmschuh und Stützschraube für 8 und 10 mm Glasdicke,
2 Endanschlägen und
1 Bodenführung.

Laufschienen-länge B in mm	1900	2900
Art.-Nr.	**07.101**	**07.102**
Gewicht in kg:	4,503	5,858

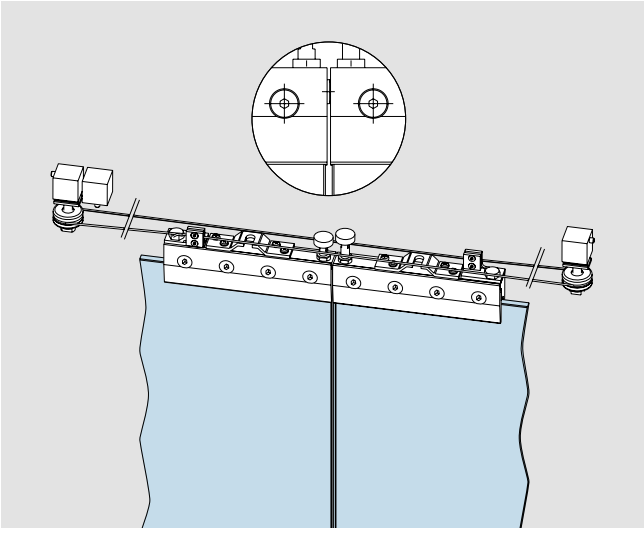

Schiebetürsystem RS 120 Syncro
Für 2-flügelige synchron öffnende Anlagen,
max. FB = 2 x 1000 mm,
max. Gewicht = 80 kg
pro Flügel, bestehend aus:
2 x Zubehör komplett 07.125
1 x Umlenkmechanik inkl. Seilzug, einstellbar

Art.-Nr. 07.150

Laufschienenprofil, ggf. Seitenteilprofil, Verkleidungsprofil + Sichtschutzprofil sind separat zu bestellen (siehe Seite 72).

EINZELKOMPONENTEN RS 120/RS 120 SYNCRO

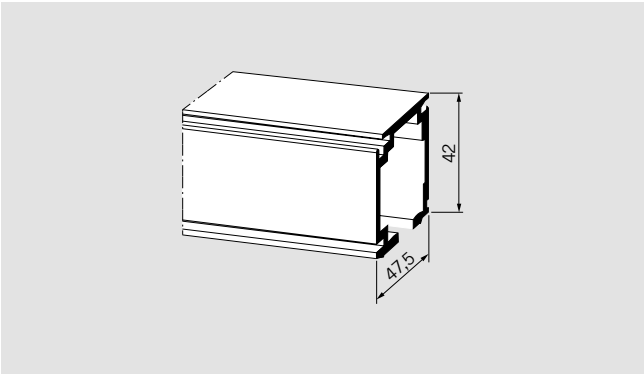

Laufschienenprofil
gebohrt

Art.-Nr. 07.131
in Fixlängen

Art.-Nr. 07.121
Lagerlänge 6000 mm

Gewicht in kg/m: 1,355

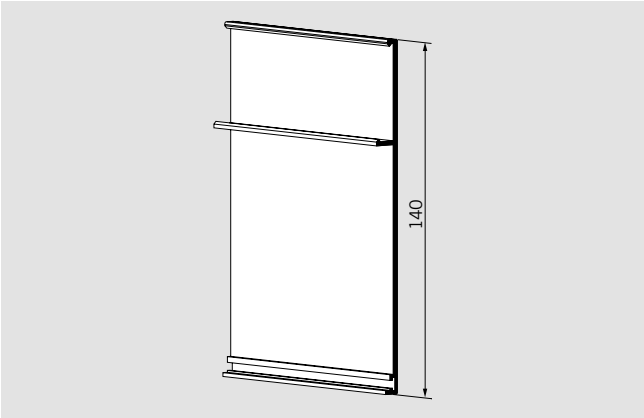

Verkleidungsprofil
zum Aufclipsen mit Verbindungssteg für Sichtschutzprofil 07.137/138

Art.-Nr. 07.141
in Fixlängen

Art.-Nr. 07.140
Lagerlänge 6000 mm

Gewicht in kg/m: 0,826

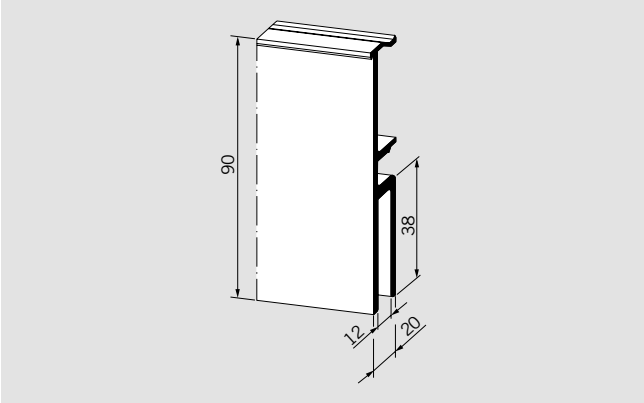

Seitenteilprofil
ungebohrt

Art.-Nr. 07.132
in Fixlängen

Art.-Nr. 07.122
Lagerlänge 6000 mm

Gewicht in kg/m: 1,680

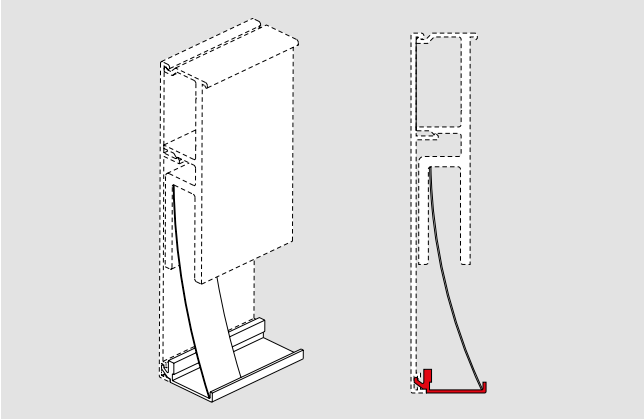

Unteres Sichtschutzprofil
(nur in Verbindung mit Seitenteilprofil 07.132/122 und Verkleidungsprofil 07.141/140)

Art.-Nr. 07.137
in Fixlängen

Art.-Nr. 07.138
Lagerlänge 6000 mm

Gewicht in kg/m: 0,164

ZUBEHÖR RS 120/RS 120 SYNCRO

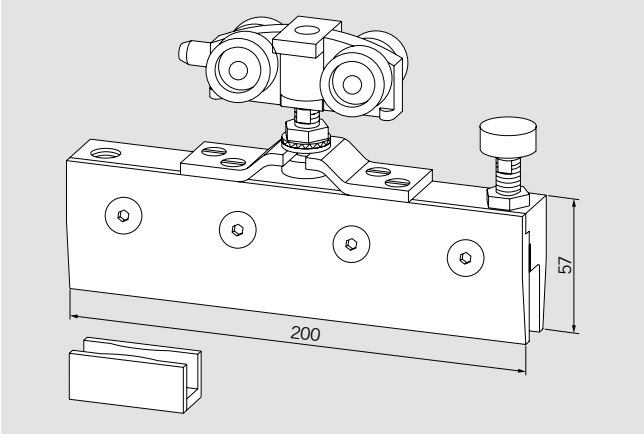

Zubehör Set
bestehend aus:
2 Laufwagen mit Klemmschuh
(8 und 10 mm Glasdicke)
und Stützschraube,
2 Endanschlägen mit Fang-
vorrichtung,
1 Bodenführung

Art.-Nr. 07.125

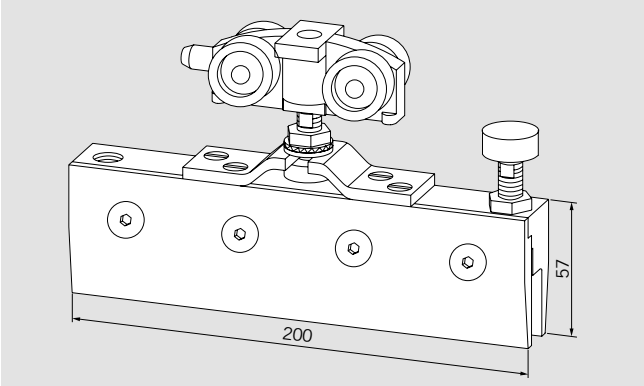

Zusätzlicher Laufwagen
mit Klemmschuh
(8 und 10 mm Glasdicke)
für max. Flügelgewicht 150 kg

Art.-Nr. 07.123

Paar Zwischenplatten LM
für 12 mm Glasdicke
(für 2 Klemmschuhe) (o. Abb.)

Art.-Nr. 07.118

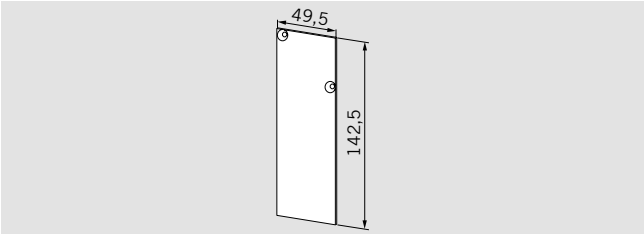

Stirnabdeckung
für Wandbefestigung
links/rechts, inkl. Schrauben

Art.-Nr. 07.127
Gewicht in kg: 0,037

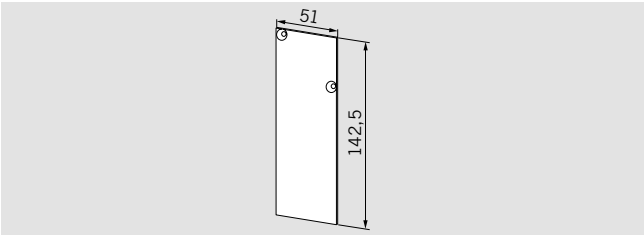

Stirnabdeckung
für Deckenbefestigung
links/rechts, inkl. Schrauben

Art.-Nr. 07.129
Gewicht in kg: 0,037

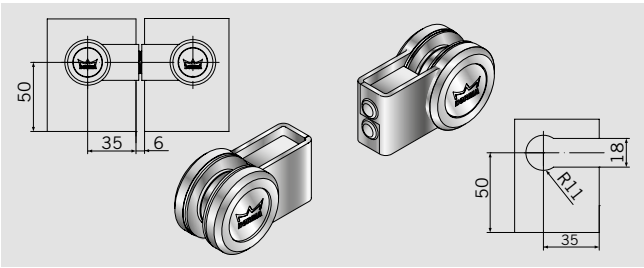

Abstandhalter
für gegenläufige Schiebetüren

Art.-Nr. 29.420

BODENFÜHRUNG

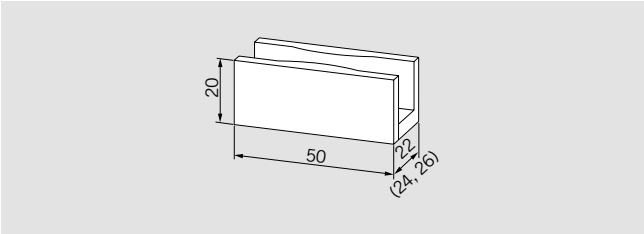

Bodenführung
verstellbar

Art.-Nr. 07.126
Gewicht in kg: 0,024

EINZELKOMPONENTEN FÜR RS 120 FÜR HOLZANWENDUNGEN

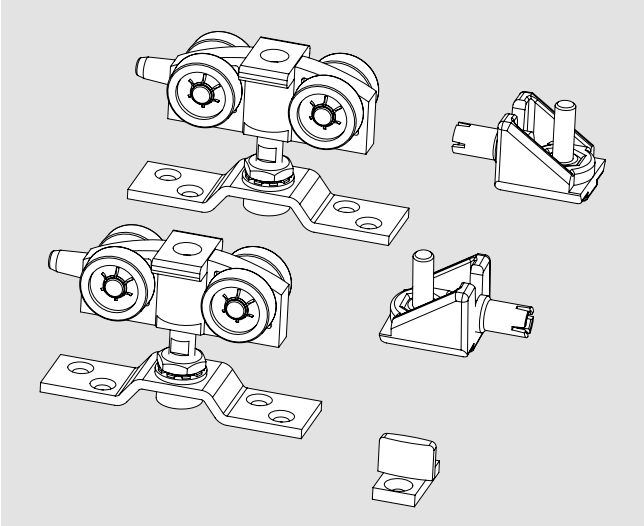

RS 120 Zubehör
für Holzanwendungen
bestehend aus:
2 Laufwagen,
2 Endanschlägen mit Fang-
vorrichtung,
1 Bodenführung

Art.-Nr. 07.135

MANET COMPACT SETS

Allgemeine Information
78

Set Typ 4.1/4.2
80–81

Set Typ 4.1/4.2
82–83

Set Typ 4.1/4.2
84–85

Zubehör
118–125

Alle Elemente bis hin zu den Türgriffen präsentieren sich im eleganten Edelstahl-Design. Standardisiert werden alle Bauteile in der Werkstoffqualität 1.4305 für normale Innenanwendungen gefertigt.
Speziell für Feuchtraum- oder Außenanwendungen (nicht geeignet für den Sauna- oder Hallenbadbereich) sind ausgewählte Beschläge in der Werkstoffqualität 1.4404 erhältlich.
Die für Ihre Anwendung notwendige Werkstoffauswahl kann mit Hilfe der allgemeinen bauaufsichtlichen Zulassung Z-30.3-6, Tabelle 1 und 1a ermittelt werden.
Achtung: Die in diesem Prospekt aufgeführten Produkte sind ausschließlich für den nicht zustimmungspflichtigen Glasbau vorgesehen.

reddot

Ausgezeichnet mit dem Designpreis red dot 2002

MANET COMPACT SETS

Mit Hilfe der standardisierten MANET COMPACT Sets wird eine einfache und schnelle Planung der gängigen Anlagentypen ermöglicht.
Frei wählbares Zubehör erlaubt unterschiedliche Gestaltungsmöglichkeiten für jeden Anlagentyp.

Die Systembauteile sind mit zahlreichen Verstellmöglichkeiten versehen, um eine problemlose Montage der Schiebe-, Pendel- oder Anschlagtüren zu gewährleisten. Gegebenenfalls sind Wandanschlussprofile für die Befestigung von Glasoberlichtern und Seitenteilen einzuplanen (siehe DORMA Technikprospekt Beschläge und Türschienen für Ganzglasanlagen).

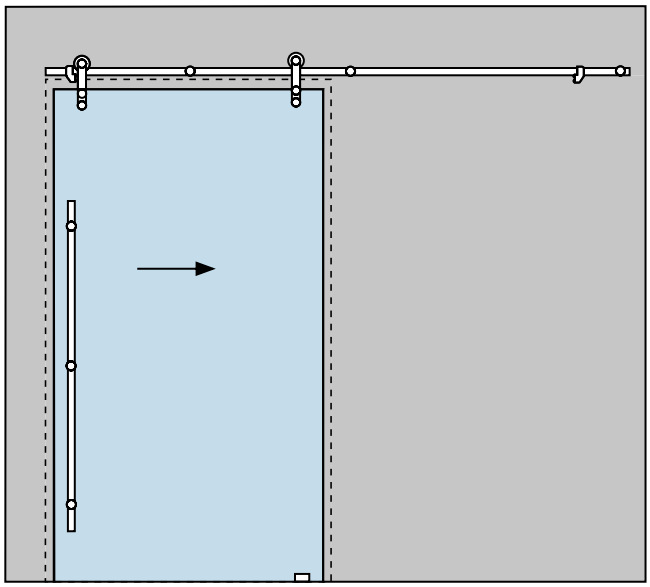

Set 4.1/4.2

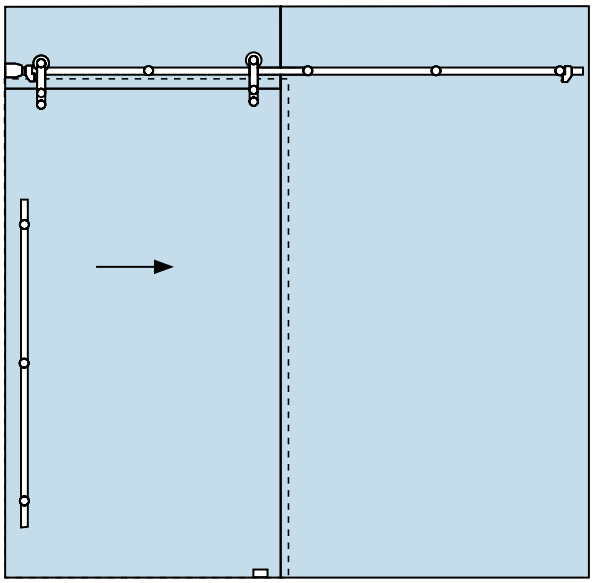

Set 5.1/5.2

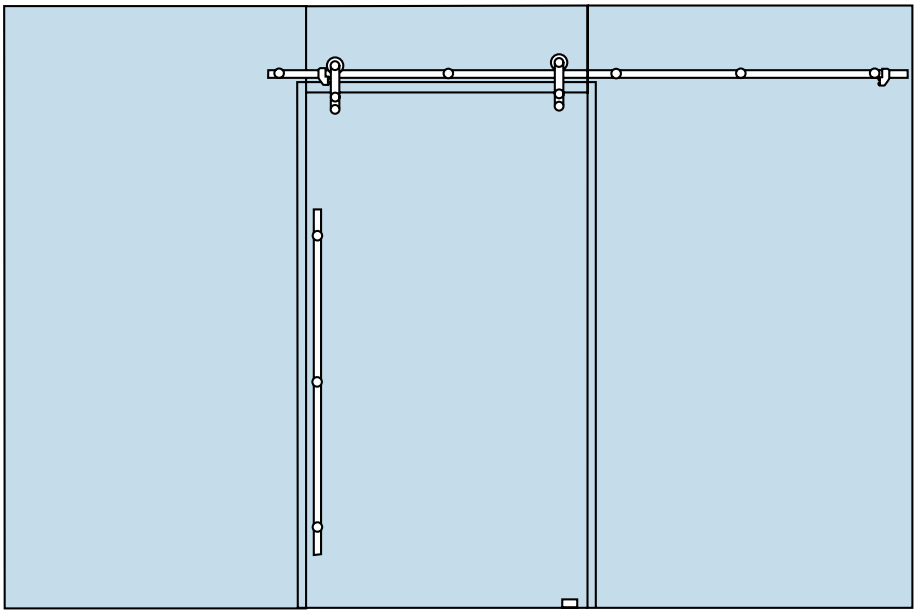

Set 6.1/6.2

SET 4.1/4.2

Schiebetür MANET COMPACT für Montage an Wand, für 8 – 12 mm Glas

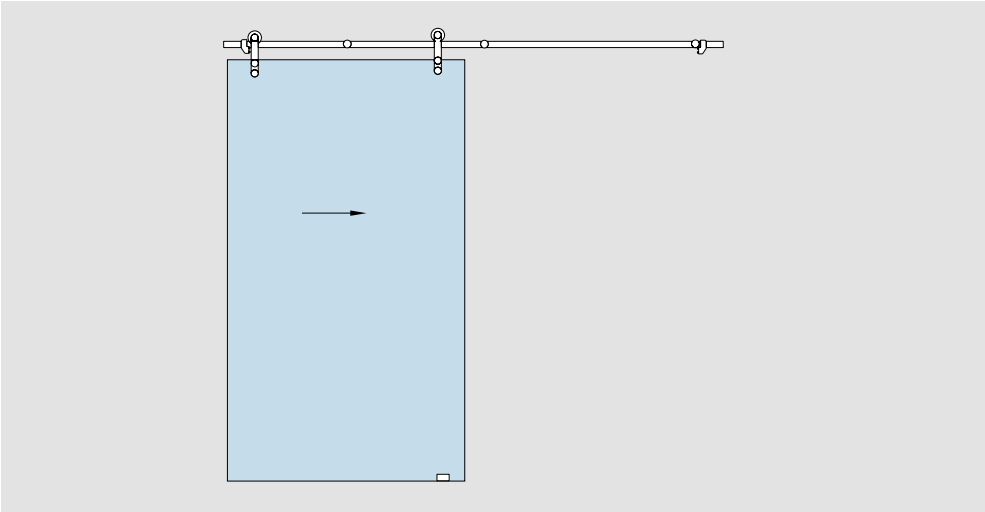

Set 4.1
mit versenkten Punkthaltern

Set 4.2
mit aufliegenden Punkthaltern

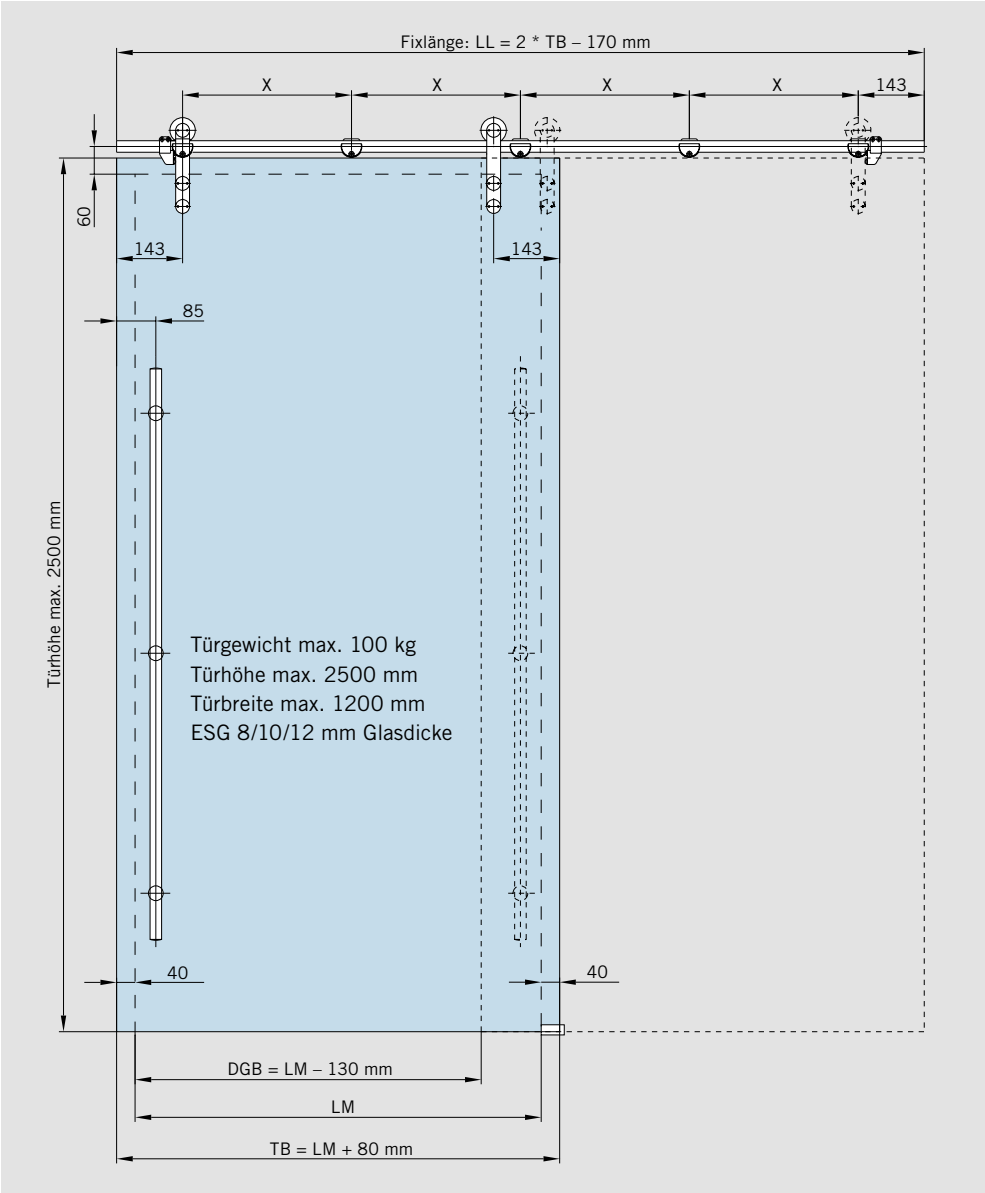

LM = Lichtes Maß
TB = Türbreite
DGB = Durchgangsbreite
LL = Laufschienenrohrlänge
X = Punkthalterabstand
(LL – 286) / 4

Schiebetür MANET COMPACT für Montage an Wand, für 8 – 12 mm Glas

Set 4.1 / Set 4.2 bestehend aus:	**Set 4.1** **mit versenkten Punkthaltern**	**Set 4.2** **mit aufliegenden Punkthaltern**
5 Klemmhaltern für Laufschiene / Wand 2 Rollenwagen CLASSIC einschließlich Punkthalter für 8 – 12 mm Glas 1 Türstopper links 1 Türstopper rechts 1 Bodenführung AGILE Montagewerkzeug	**Art.-Nr. 29.916**	**Art.-Nr. 29.917**
Set wie oben, jedoch mit 16 mm verlängerten Klemmhaltern	**Art.-Nr. 29.925**	**Art.-Nr. 29.926**
Im Set nicht enthalten: Laufschienenrohr einschließlich Endstopfen in Fixlänge*	**Art.-Nr. 21.436**	**Art.-Nr. 21.436**
Laufschienenrohr einschließlich Endstopfen Lagerlänge 3000 mm	**Art.-Nr. 21.527**	**Art.-Nr. 21.527**

Zubehöroptionen für Set 4.1 / Set 4.2				
Griffstangen / Griffmuschel				
Griffstangen	Länge 350 mm	**Art.-Nr. 29.268**		**Art.-Nr. 21.240**
	Länge 720 mm	**Art.-Nr. 29.271**		**Art.-Nr. 21.241**
	Länge 1240 mm	**Art.-Nr. 29.274**		**Art.-Nr. 21.242**
	Länge 1760 mm	**Art.-Nr. 29.277**		**Art.-Nr. 21.243**
Griffstangenpaare	Länge 350 mm		**Art.-Nr. 21.267**	
	Länge 720 mm		**Art.-Nr. 21.270**	
	Länge 1240 mm		**Art.-Nr. 21.273**	
	Länge 1760 mm		**Art.-Nr. 21.276**	
Griffmuschel Ø 60 mm	für 8/10/12 mm Glas		**Art.-Nr. 21.291**	
Griffmuschel mit Griffloch Ø 60 mm	für 8 mm Glas		**Art.-Nr. 21.292**	
	für 10 mm Glas		**Art.-Nr. 21.293**	
	für 12 mm Glas		**Art.-Nr. 21.294**	
Türknauf beidseitig	für 8 – 12 mm Glas		**Art.-Nr. 21.423**	
Türknauf einseitig	für 8 – 12 mm Glas	**Art.-Nr. 21.422**		**Art.-Nr. 21.426**
Eckschlösser				
Eckschloss			**Art.-Nr. 21.448**	
Eckschloss mit PZ-Rosette auf Schlossseite			**Art.-Nr. 29.449**	
Profilzylinder für Eckschloss 21.448/449			**Art.-Nr. 14.206**	
Exzenterbuchse für Eckschloss 21.448/449			**Art.-Nr. 05.194**	
Sonstiges Zubehör				
Aluminium-Führungsschiene mit Bürstendichtung				
	Lagerlänge 3000 mm		**Art.-Nr. 21.432**	
	Lagerlänge 6000 mm		**Art.-Nr. 21.430**	
Handwerkzeug für MANET-Punkthalter			**Art.-Nr. 21.134**	

* Länge bitte bei Bestellung angeben! Zur Berechnung siehe nebenstehende Seite.

SET 5.1/5.2

Schiebetür MANET COMPACT für Montage an Glas, einseitige Anbindung ans Mauerwerk,

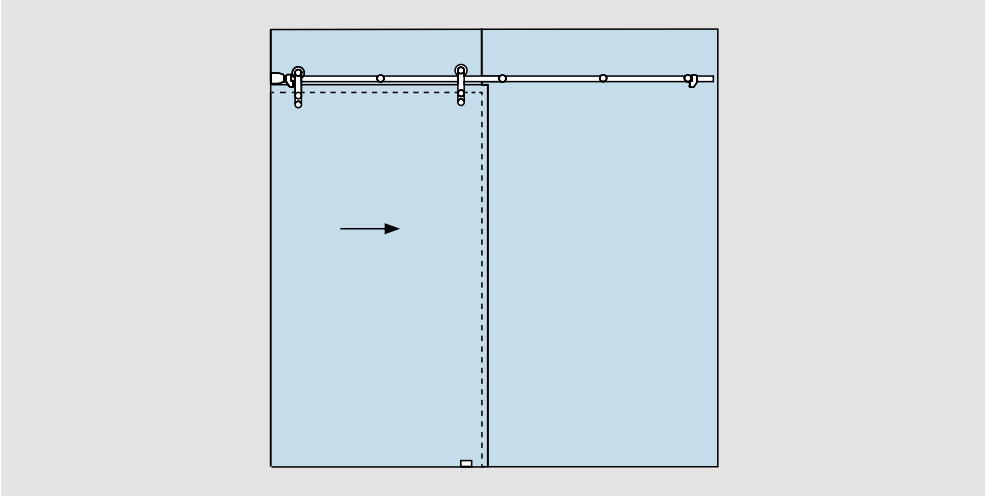

für Schiebetür 8 – 12 mm Glas,
Festelement 10 – 12 mm Glas

Set 5.1
mit versenkten Punkthaltern

Set 5.2
mit aufliegenden Punkthaltern

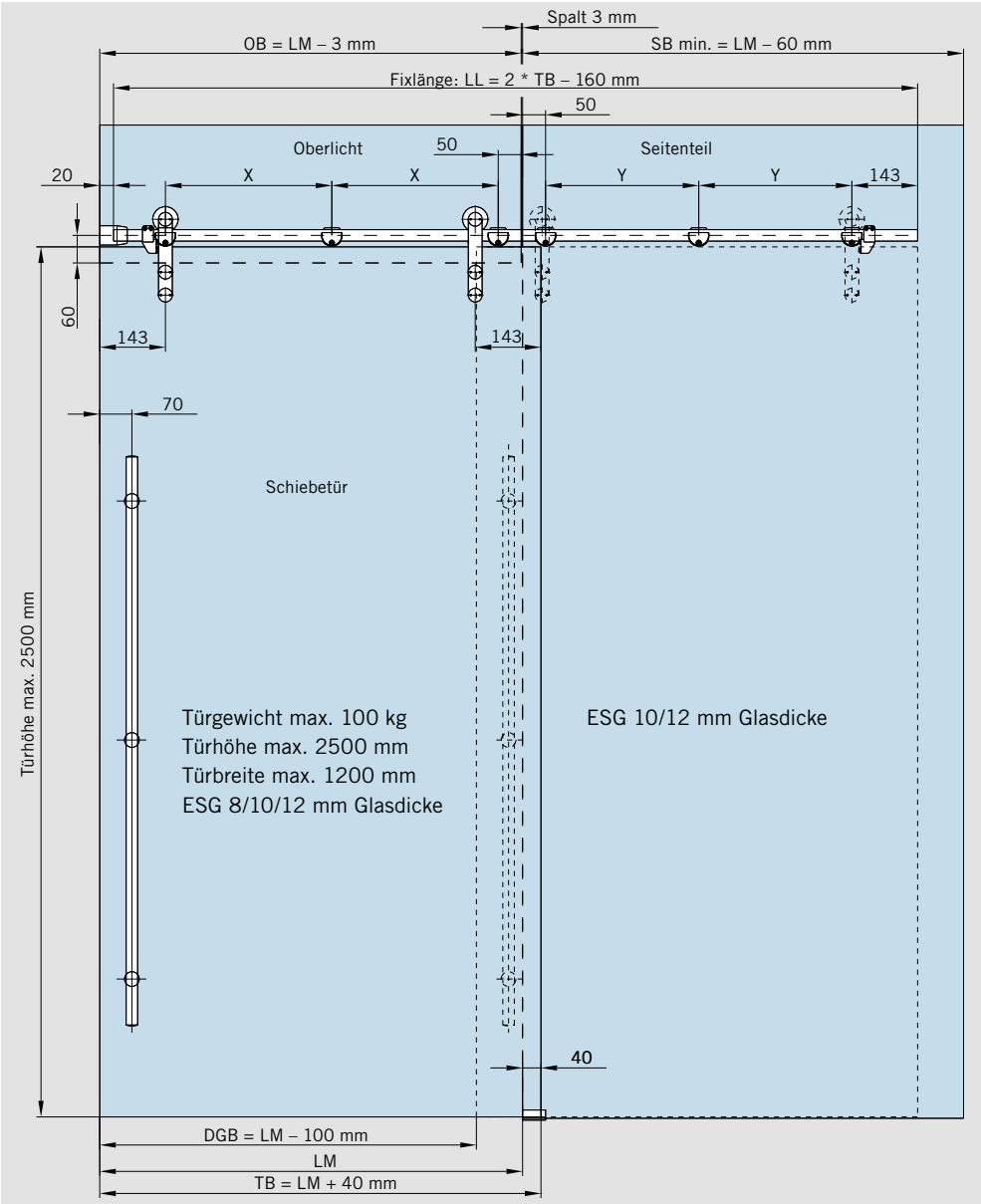

LM = Lichtes Maß
TB = Türbreite
DGB = Durchgangsbreite
SBmin. = min. Seitenteilbreite
LL = Laufschienenrohrlänge
X = Punkthalterabstand Oberlicht (OB – 193) * 1/2
Y = Punkthalterabstand Seitenteil Y = X – 29

Schiebetür MANET COMPACT für Montage an Glas, einseitige Anbindung ans Mauerwerk,
für Schiebetür 8 – 12 mm Glas,
Festelement 10 – 12 mm Glas

Set 5.1 / Set 5.2 bestehend aus:	**Set 5.1** **mit versenkten Punkthaltern**	**Set 5.2** **mit aufliegenden Punkthaltern**
6 Klemmhaltern Befestigung an Glas	**Art.-Nr. 29.918**	**Art.-Nr. 29.919**
2 Rollenwagen CLASSIC einschließlich Punkthalter für 8 – 12 mm Glas 1 Wandhalter 1 Türstopper links 1 Türstopper rechts 1 Bodenführung AGILE Montagewerkzeug		

Im Set nicht enthalten:

Laufschienenrohr einschließlich Endstopfen in Fixlänge*	**Art.-Nr. 21.436**
Laufschienenrohr einschließlich Endstopfen Lagerlänge 3000 mm	**Art.-Nr. 21.527**

Zubehöroptionen für Set 5.1 / Set 5.2				
Griffstangen / Griffmuschel				
Griffstangen	Länge 350 mm	**Art.-Nr. 29.268**		**Art.-Nr. 21.240**
	Länge 720 mm	**Art.-Nr. 29.271**		**Art.-Nr. 21.241**
	Länge 1240 mm	**Art.-Nr. 29.274**		**Art.-Nr. 21.242**
	Länge 1760 mm	**Art.-Nr. 29.277**		**Art.-Nr. 21.243**
Griffstangenpaare	Länge 350 mm		**Art.-Nr. 21.267**	
	Länge 720 mm		**Art.-Nr. 21.270**	
	Länge 1240 mm		**Art.-Nr. 21.273**	
	Länge 1760 mm		**Art.-Nr. 21.276**	
Griffmuschel Ø 60 mm	für 8/10/12 mm Glas		**Art.-Nr. 21.291**	
Griffmuschel mit Griffloch Ø 60 mm	für 8 mm Glas		**Art.-Nr. 21.292**	
	für 10 mm Glas		**Art.-Nr. 21.293**	
	für 12 mm Glas		**Art.-Nr. 21.294**	
Türknauf beidseitig	für 8 – 12 mm Glas		**Art.-Nr. 21.423**	
Türknauf einseitig	für 8 – 12 mm Glas	**Art.-Nr. 21.422**		**Art.-Nr. 21.426**
Eckschlösser				
Eckschloss			**Art.-Nr. 21.448**	
Eckschloss mit PZ-Rosette auf Schlossseite			**Art.-Nr. 29.449**	
Profilzylinder für Eckschloss 21.448/449			**Art.-Nr. 14.206**	
Exzenterbuchse für Eckschloss 21.448/449			**Art.-Nr. 05.194**	
Sonstiges Zubehör				
Aluminium-Führungsschiene mit Bürstendichtung				
	Lagerlänge 3000 mm		**Art.-Nr. 21.432**	
	Lagerlänge 6000 mm		**Art.-Nr. 21.430**	
Deckenverbinder (tragende Funktion)		**Art.-Nr. 29.337**		**Art.-Nr. 29.338**
Handwerkzeug für MANET-Punkthalter			**Art.-Nr. 21.134**	

* Länge bitte bei Bestellung angeben! Zur Berechnung siehe nebenstehende Seite.

SET 6.1/6.2

Schiebetür MANET COMPACT für Montage an Glas, Seitenteil beidseitig,

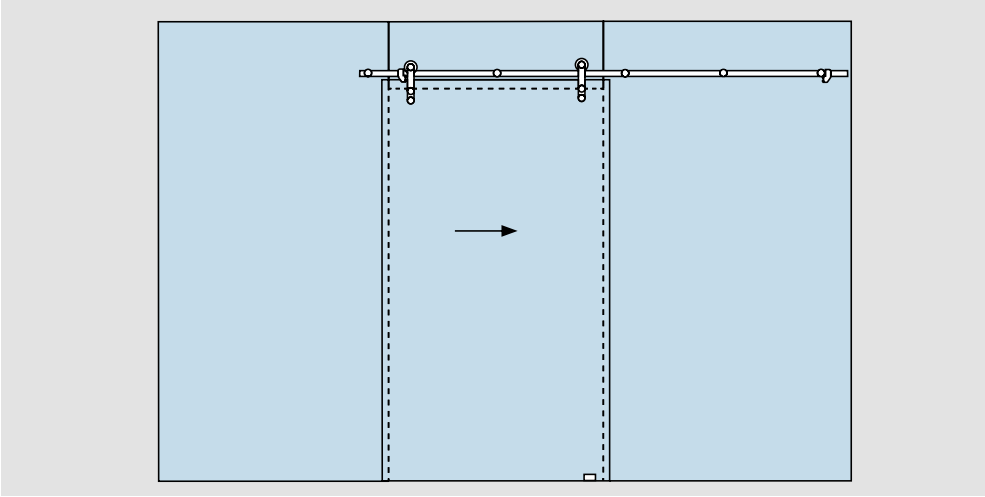

für Schiebetür 8 – 12 mm Glas,
Festelement 10 – 12 mm Glas

Set 6.1
mit versenkten Punkthaltern

Set 6.2
mit aufliegenden Punkthaltern

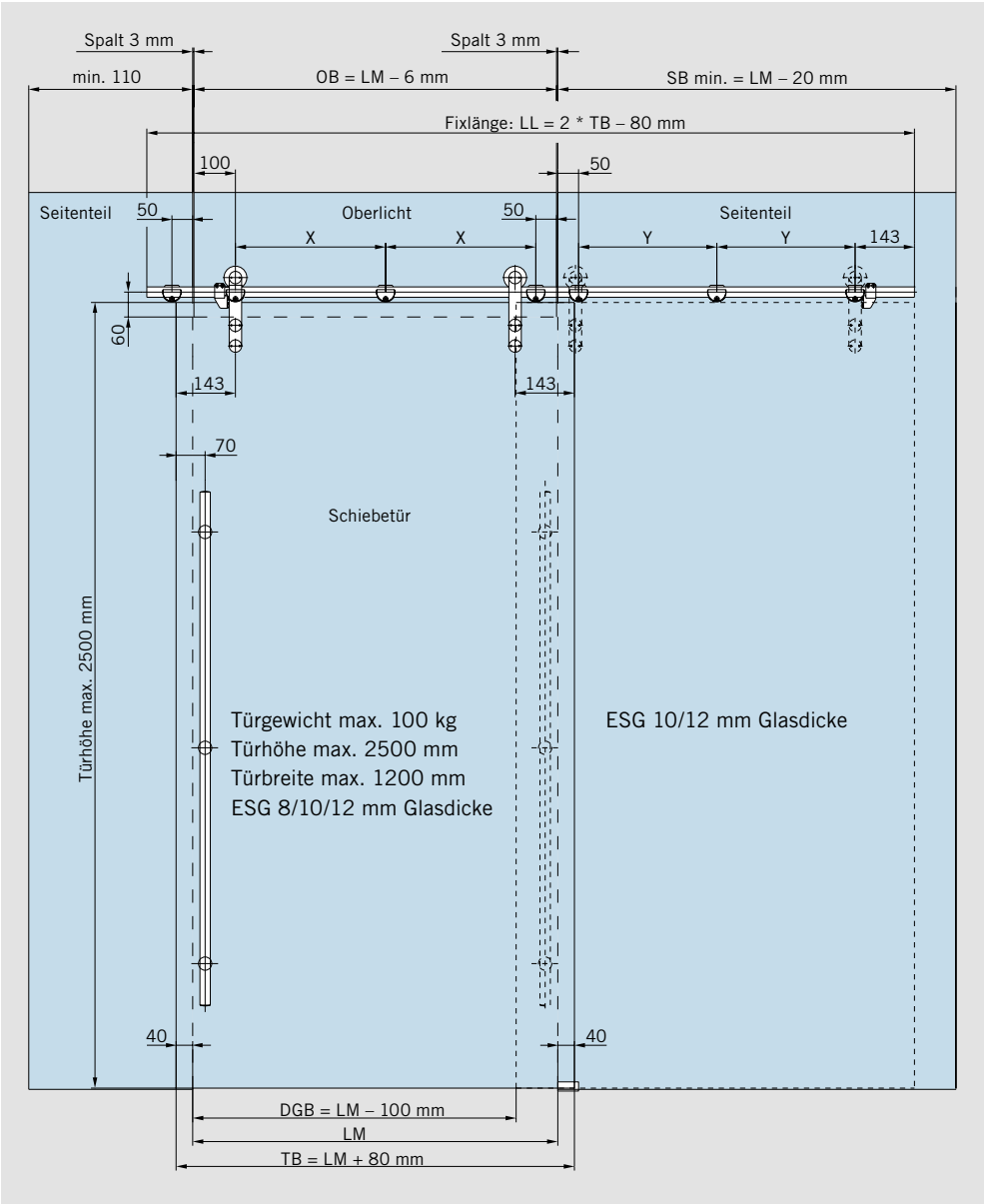

LM = Lichtes Maß
TB = Türbreite
DGB = Durchgangsbreite
OB = Oberlichtbreite
SBmin. = min. Seitenteilbreite
LL = Laufschienenrohrlänge
X = Punkthalterabstand Oberlicht (OB – 150) * 1/2
Y = Punkthalterabstand Seitenteil Y = X – 29

Schiebetür MANET COMPACT für Montage an Glas, einseitige Anbindung ans Mauerwerk,
für Schiebetür 8 – 12 mm Glas,
Festelement 10 – 12 mm Glas

Set 6.1 / Set 6.2 bestehend aus:	**Set 6.1** **mit versenkten Punkthaltern**	**Set 6.2** **mit aufliegenden Punkthaltern**
7 Klemmhaltern Befestigung an Glas	**Art.-Nr. 29.920**	**Art.-Nr. 29.921**
2 Rollenwagen CLASSIC einschließlich Punkthalter für 8 – 12 mm Glas 1 Türstopper links 1 Türstopper rechts 1 Bodenführung AGILE Montagewerkzeug		

Im Set nicht enthalten:

Laufschienenrohr einschließlich Endstopfen in Fixlänge*	**Art.-Nr. 21.436**
Laufschienenrohr einschließlich Endstopfen Lagerlänge 3000 mm	**Art.-Nr. 21.527**

Zubehöroptionen für Set 6.1 / Set 6.2				
Griffstangen / Griffmuschel				
Griffstangen	Länge 350 mm	**Art.-Nr. 29.268**		**Art.-Nr. 21.240**
	Länge 720 mm	**Art.-Nr. 29.271**		**Art.-Nr. 21.241**
	Länge 1240 mm	**Art.-Nr. 29.274**		**Art.-Nr. 21.242**
	Länge 1760 mm	**Art.-Nr. 29.277**		**Art.-Nr. 21.243**
Griffstangenpaare	Länge 350 mm		**Art.-Nr. 21.267**	
	Länge 720 mm		**Art.-Nr. 21.270**	
	Länge 1240 mm		**Art.-Nr. 21.273**	
	Länge 1760 mm		**Art.-Nr. 21.276**	
Griffmuschel Ø 60 mm	für 8/10/12 mm Glas		**Art.-Nr. 21.291**	
Griffmuschel mit Griffloch Ø 60 mm	für 8 mm Glas		**Art.-Nr. 21.292**	
	für 10 mm Glas		**Art.-Nr. 21.293**	
	für 12 mm Glas		**Art.-Nr. 21.294**	
Türknauf beidseitig	für 8 – 12 mm Glas		**Art.-Nr. 21.423**	
Türknauf einseitig	für 8 – 12 mm Glas	**Art.-Nr. 21.422**		**Art.-Nr. 21.426**
Eckschlösser				
Eckschloss			**Art.-Nr. 21.448**	
Eckschloss mit PZ-Rosette auf Schlossseite			**Art.-Nr. 29.449**	
Profilzylinder für Eckschloss 21.448/449			**Art.-Nr. 14.206**	
Exzenterbuchse für Eckschloss 21.448/449			**Art.-Nr. 05.194**	
Sonstiges Zubehör				
Aluminium-Führungsschiene mit Bürstendichtung				
	Lagerlänge 3000 mm		**Art.-Nr. 21.432**	
	Lagerlänge 6000 mm		**Art.-Nr. 21.430**	
Deckenverbinder (tragende Funktion)		**Art.-Nr. 29.337**		**Art.-Nr. 29.338**
Handwerkzeug für MANET-Punkthalter			**Art.-Nr. 21.134**	

* Länge bitte bei Bestellung angeben! Zur Berechnung siehe nebenstehende Seite.

MANET CONCEPT

Schiebetürsystem
88 – 101

Alle Elemente bis hin zu den Türgriffen präsentieren sich im eleganten Edelstahl-Design. Standardisiert werden alle Bauteile in der Werkstoffqualität 1.4305 für normale Innenanwendungen gefertigt.
Speziell für Feuchtraum- oder Außenanwendungen (nicht geeignet für den Sauna- oder Hallenbadbereich) sind ausgewählte Beschläge in der Werkstoffqualität 1.4404 erhältlich.
Die für Ihre Anwendung notwendige Werkstoffauswahl kann mit Hilfe der allgemeinen bauaufsichtlichen Zulassung Z-30.3-6, Tabelle 1 und 1a ermittelt werden.
Achtung: Die in diesem Prospekt aufgeführten Produkte sind ausschließlich für den nicht zustimmungspflichtigen Glasbau vorgesehen.

reddot

Ausgezeichnet mit dem Designpreis red dot 2002

SCHIEBETÜRSYSTEM

Perfekt und elegant integriert sich das MANET-Schiebetürsystem in die so geschaffenen Raumkonzepte. Neben der Laufschiene aus Vollmaterial gehören die Rollenwagen zu den Hauptkomponenten. Ob Sie die Ausführung TREND oder CLASSIC bevorzugen, beide lassen sich mit der Laufschiene aus Vollmaterial oder dem Laufschienenrohr kombinieren.
Neben glasflächigen bietet das Programm auch aufliegende Punkthalter.

Das Schiebetürsystem lässt viel Freiraum für individuelle Ideen. Neben den Standardvarianten in Ganzglas-Trennwänden oder vor Maueröffnungen können gebogene Schiebetüren ebenso realisiert werden, wie gegenläufige Schiebetüren und Parallelschiebetüren.
Die Beschläge sind für ein maximales Türgewicht von 120 kg bzw. bei der Rolle am Glas von 80 kg ausgelegt.
Auf der Laufschiene zu positionierende Stopper sorgen für die Laufbegrenzung der Tür.

Rollenwagen TREND

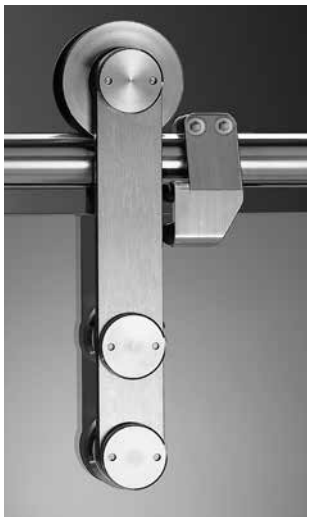

Rollenwagen CLASSIC

Gebohrte Laufschienen aus Vollmaterial an Glas

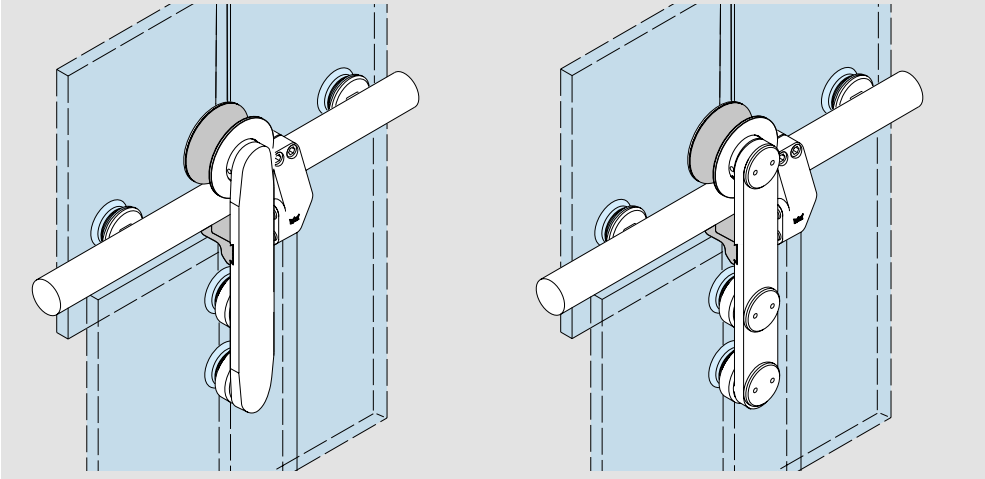

Rollenwagen TREND

Rollenwagen CLASSIC

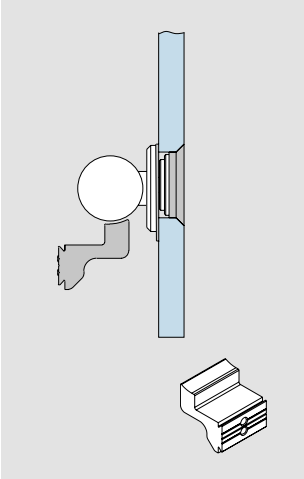

Zur Sicherung des Flügels kommt ein entsprechender Aushebeschutz zum Einsatz.

Klemmhalter und Laufschienenrohre an Glas

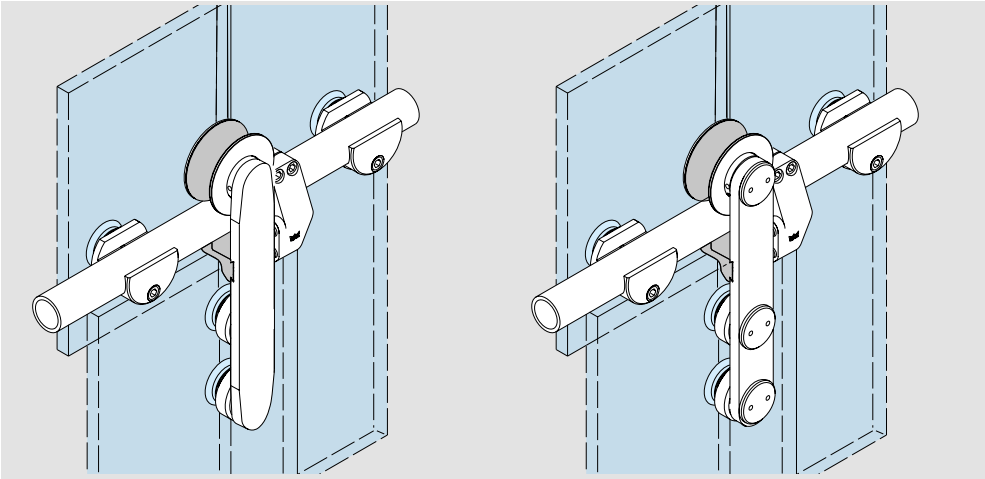

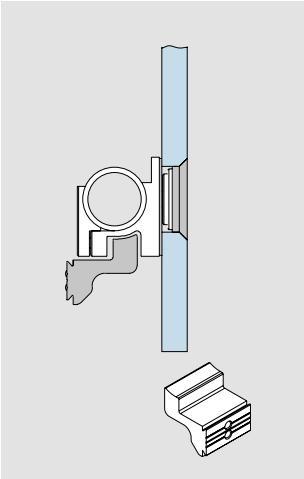

ROLLENWAGEN

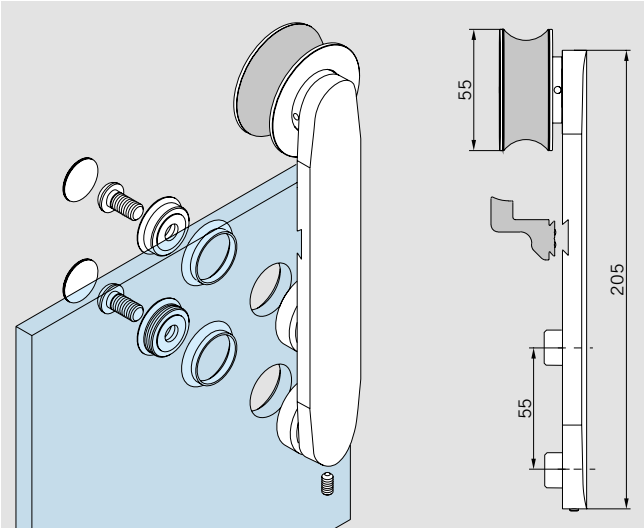

Rollenwagen TREND
inkl. Aushebeschutz

nur Lasche mit Rolle	**Art.-Nr. 29.424**

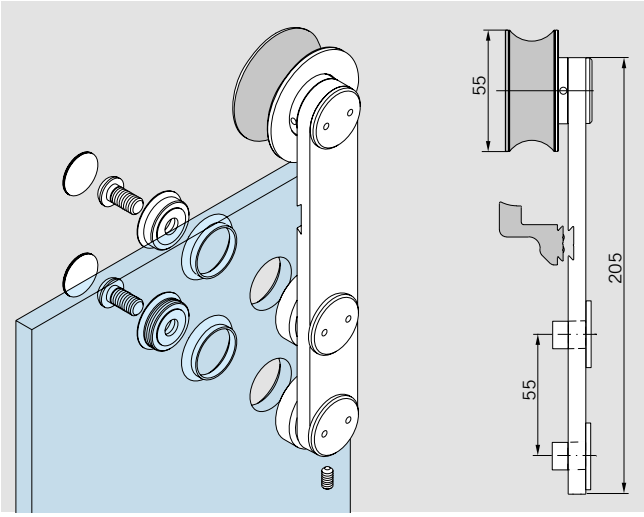

Rollenwagen CLASSIC
inkl. Aushebeschutz

nur Lasche mit Rolle	**Art.-Nr. 29.422**
Material 1.4404	**Art.-Nr. 29.423**

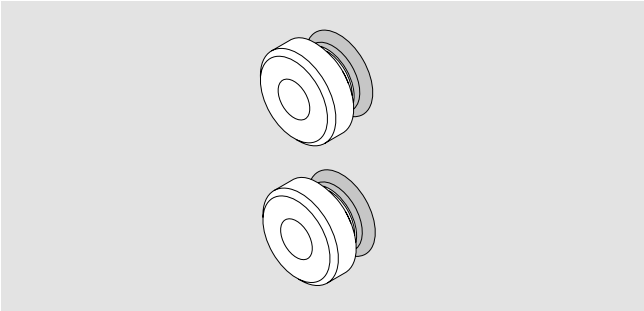

Punkthalter für Rollenwagen an Glastür, je 2 Stck.

versenkt für 8 – 12 mm Glas	**Art.-Nr. 29.430**
Material 1.4404	**Art.-Nr. 29.431**
aufliegend für 8 – 12 mm Glas	**Art.-Nr. 29.432**
Material 1.4404	**Art.-Nr. 29.433**
versenkt für 13,5 – 17,5 mm Glas	**Art.-Nr. 29.435**
versenkt für 19 mm Glas	**Art.-Nr. 29.437**

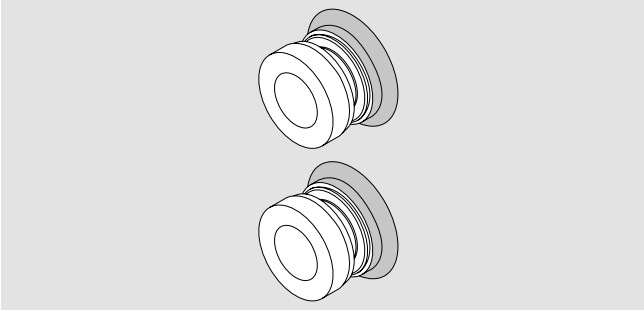

Punkthalter für Rollenwagen an Holz, je 2 Stck.

versenkt für 20 – 40 mm Holz	**Art.-Nr. 29.510**
aufliegend für 20 – 40 mm Holz	**Art.-Nr. 29.520**

LAUFSCHIENE AUS VOLLMATERIAL

Lieferung
und Montage der Schiene
Die Laufschiene für die Schiebetür wird nach Kundenzeichnung vorgefertigt und komplett je nach Einsatz mit zu bestellenden Glas- oder Wandhaltern geliefert.

Befestigungsschrauben
für die Wand bauseits
Entscheidend bei der Fertigung für die Befestigung an Glaswänden ist die Übereinstimmung der Haltepunkte mit den Bohrungen im Glas.
Die Längentoleranzen dürfen nicht größer als ± 0,3 mm sein.

Achtung: Auf die Platzierung Stopper/Punkthalter in Abhängigkeit der Türbreite ist zu achten!

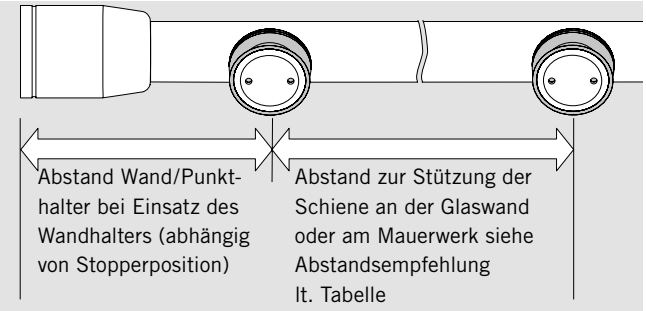

Erforderliche Maßangaben zur Fertigung der Laufschienen

G = Befestigungspunkt am Glas
W = Befestigungspunkt an Wand
K = Koppelverbindung
WK = Winkel-Koppelverbindung

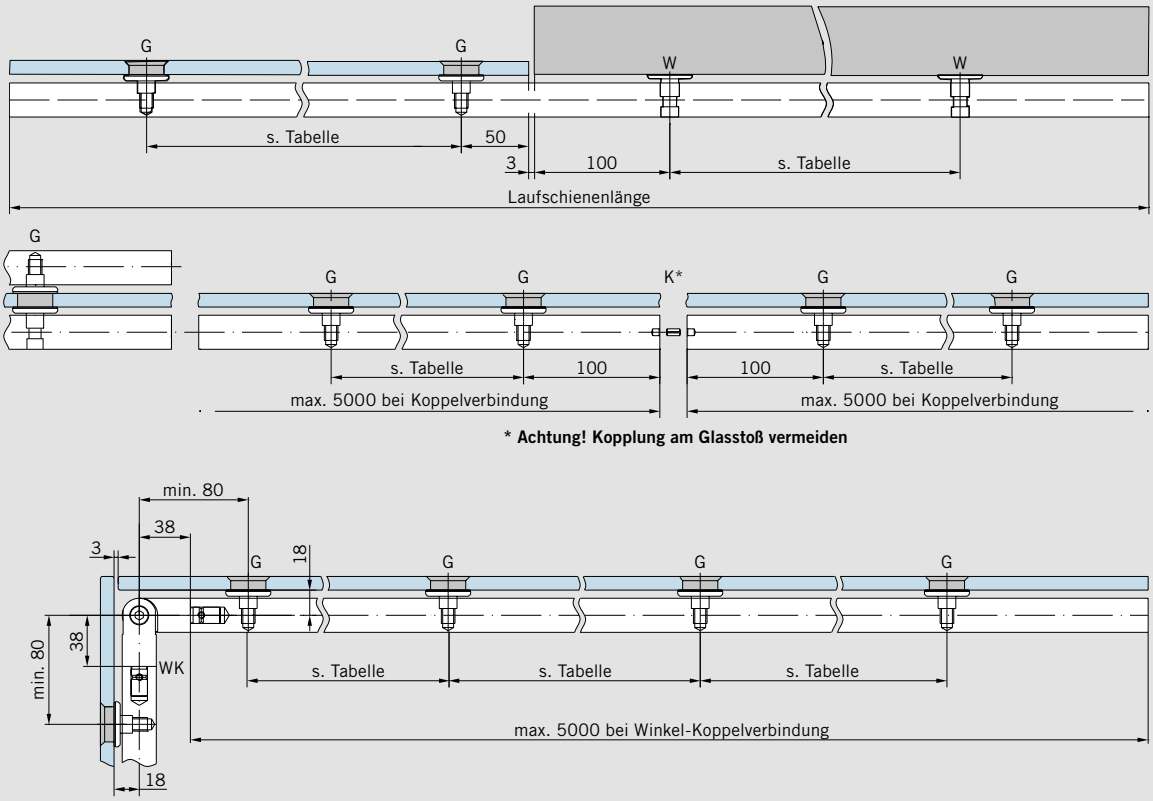

Abstandsempfehlung der Laufschienen-Befestigungspunkte

Türhöhe in mm	Türbreite in mm																							
	700			**800**			**900**			**1000**			**1100**			**1200**			**1300**			**1400**		
	Glasdicke mm			Glasdicke mm			Glasdicke mm			Glasdicke mm			Glasdicke mm			Glasdicke mm			Glasdicke mm			Glasdicke mm		
	8	**10**	**12**	**8**	**10**	**12**	**8**	**10**	**12**	**8**	**10**	**12**	**8**	**10**	**12**	**8**	**10**	**12**	**8**	**10**	**12**	**8**	**10**	**12**
1900	770	710	670	770	720	670	770	710	670	760	710	670	760	700	660	750	700	650	740	690	650	730	680	640
2000	750	700	650	750	700	660	750	700	650	740	690	650	740	680	640	730	680	640	720	670	630	720	660	630
2100	730	680	640	730	680	640	730	680	640	730	670	630	720	670	630	710	660	620	710	660	620	700	650	610
2200	710	660	620	710	660	620	710	660	620	710	660	620	700	650	610	700	650	610	690	640	600	680	630	600
2300	690	640	610	700	650	610	700	640	610	690	640	600	690	640	600	680	630	600	680	630	590	670	620	580
2400	680	630	590	680	630	590	680	630	590	680	630	590	670	620	590	670	620	580	660	610	580	660	610	–
2500	660	610	580	670	620	580	670	610	580	660	620	580	660	610	580	650	610	570	650	600	570	640	600	–

LAUFSCHIENE AUS VOLLMATERIAL UND ZUBEHÖR

Laufschiene aus Vollmaterial
Die Laufschiene wird nach Kundenangaben/-Zeichnung mit allen erforderlichen Bohrungen komplett vorgefertigt.

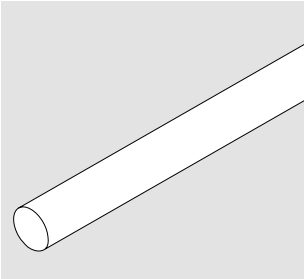

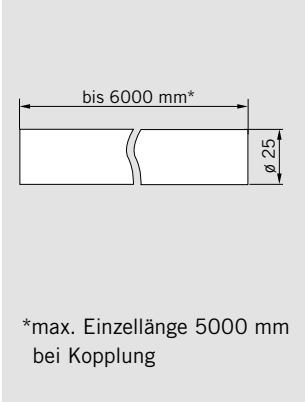

Laufschiene, gebohrt für Befestigung auf Glas Fixlänge bis 6000 mm	**Art.-Nr. 21.405**
Material 1.4404	**Art.-Nr. 21.456**
für Befestigung an Wand bis 6000 mm	**Art.-Nr. 21.406**
Material 1.4404	**Art.-Nr. 21.457**
Laufschiene, ungebohrt zur Befestigung mit Klemmhaltern Fixlänge bis 6000 mm	**Art.-Nr. 21.407**
Material 1.4404	**Art.-Nr. 21.458**

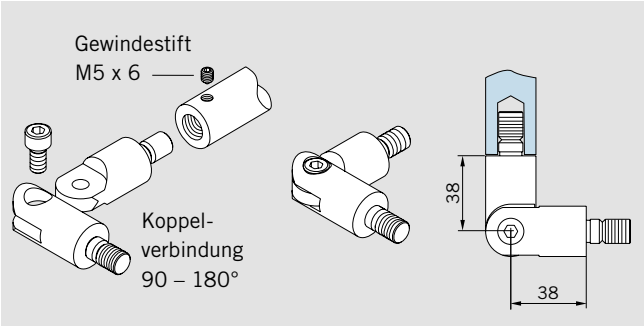

Koppelverbindung
abgewinkelt

für Laufschienen 90 – 180°	**Art.-Nr. 21.442**
Material 1.4404	**Art.-Nr. 21.443**

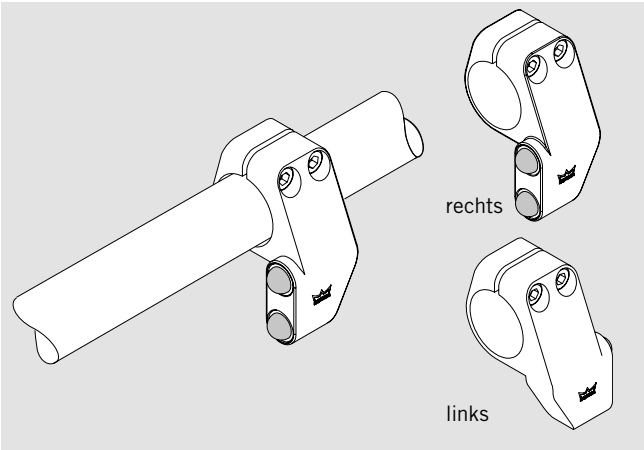

Türstopper

links	**Art.-Nr. 29.425**
Material 1.4404	**Art.-Nr. 29.427**
rechts	**Art.-Nr. 29.426**
Material 1.4404	**Art.-Nr. 29.428**

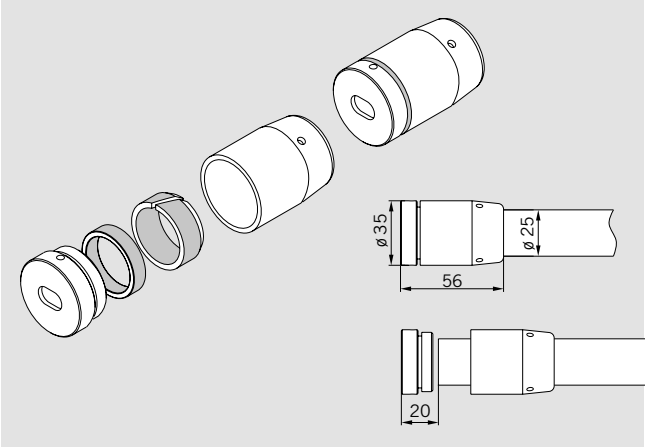

Wandhalter für Laufschienenrohr/ Laufschiene aus Vollmaterial **Art.-Nr. 29.445**

Material 1.4404 **Art.-Nr. 29.446**

LAUFSCHIENE AUS VOLLMATERIAL UND ZUBEHÖR

Laufschienenbefestigung an Wand

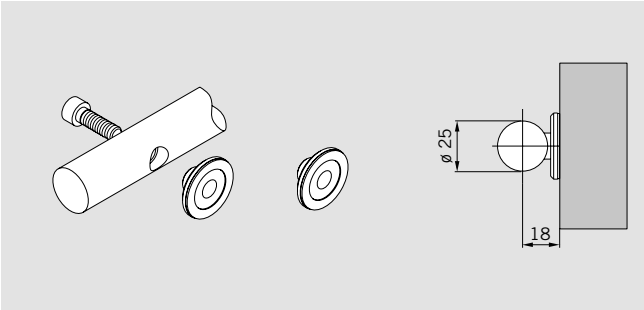

Flansch zur Laufschienen-
befestigung an Wand **Art.-Nr. 21.346**

Material 1.4404 **Art.-Nr. 21.347**

Laufschienenbefestigung an Wand, justierbar

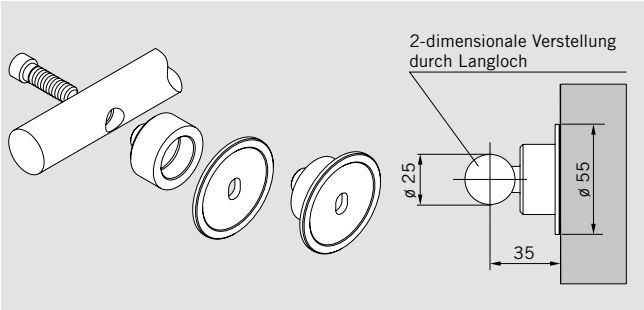

Flansch zur Laufschienen-
befestigung an Wand, justierbar
Verstellbereich + 5 mm
Achtung: Mindestabstand
Glas zu Wand 32 mm **Art.-Nr. 21.412**

Befestigung einer Doppel-Laufschiene

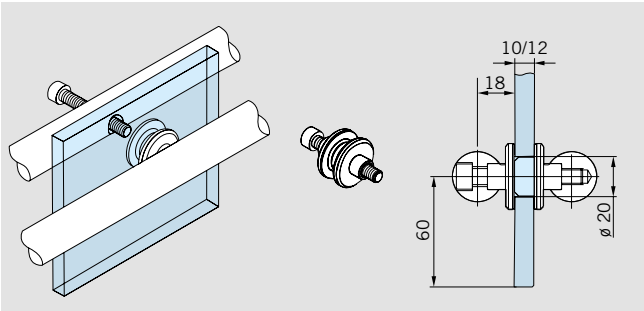

Befestigung für
doppelte Laufschiene **Art.-Nr. 21.170**

Laufschienenbefestigung an Decke

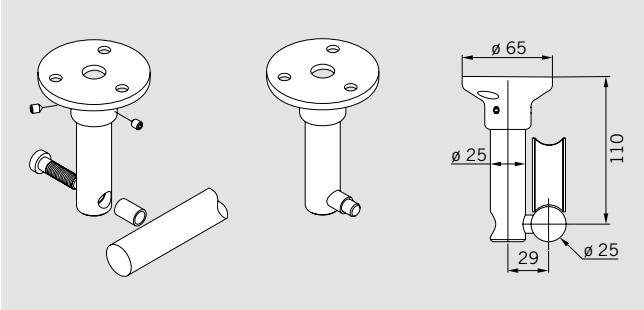

Deckenhalter für
Laufschiene

lastabtragend **Art.-Nr. 21.315**

Punkthalter zur Laufschienenbefestigung an Glas

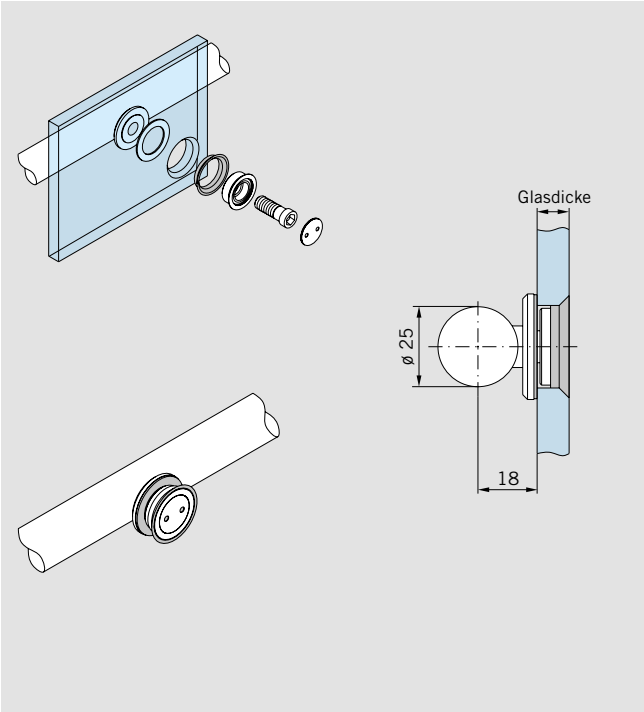

für X = 20 – 30 mm
Punkthalter zur Laufschienen-befestigung am Glas

für 10/12 mm Glas	**Art.-Nr. 29.460**
Material 1.4404	**Art.-Nr. 29.461**
für 13,5 – 15,5 mm Glas	**Art.-Nr. 29.450**
für 17,5 mm Glas	**Art.-Nr. 29.451**
starr, aufliegend	
für 10/12 mm Glas	**Art.-Nr. 29.465**
Material 1.4404	**Art.-Nr. 29.466**
zentrierend, versenkt	
für 10/12 mm Glas	**Art.-Nr. 29.462**
Material 1.4404	**Art.-Nr. 29.463**
für 13,5 – 15,5 mm Glas	**Art.-Nr. 29.455**
für 17,5 mm Glas	**Art.-Nr. 29.456**
zentrierend, aufliegend	
für 10/12 mm Glas	**Art.-Nr. 29.467**
Material 1.4404	**Art.-Nr. 29.468**

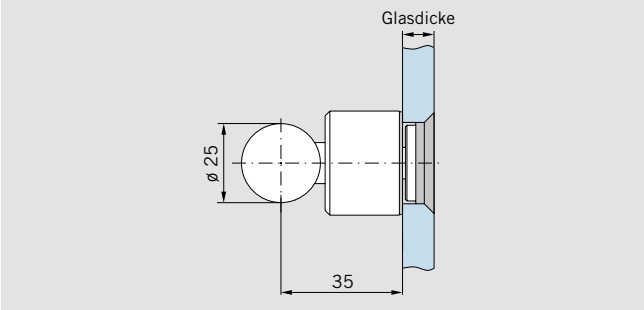

für X = 35 – 40 mm
Punkthalter zur Laufschienen-befestigung am Glas

starr, versenkt für 10/12 mm Glas	**Art.-Nr. 29.530**
zentrierend, versenkt für 10/12 mm Glas	**Art.-Nr. 29.531**

Auswahlhilfe, Laufschienenbefestigung bei Holztüren

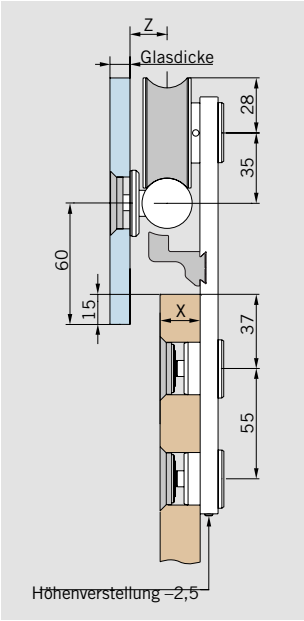

X	Z	max. Türgewicht	an Glas 10/12 mm				an Wand
			Punkthalter **starr** für Laufschiene **Art.-Nr.**		Punkthalter **zentrierend** für Laufschiene **Art.-Nr.**		Flansch für Laufschiene **Art.-Nr.**
mm	mm	kg	versenkt	aufliegend	versenkt	aufliegend	
20 – 30	18,5	120	**29.460**	**29.465**	**29.462**	**29.467**	**21.346**
35 – 40	35	100	**29.530**	**–**	**29.531**	**–**	**21.412**

LAUFSCHIENENROHR UND ZUBEHÖR

Abstandsempfehlung der Laufschienenrohr-Befestigungspunkte

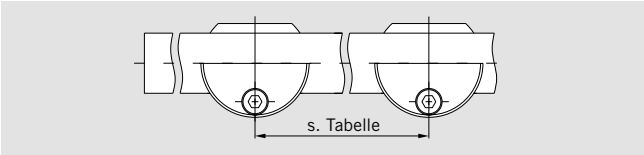

Türhöhe in mm	Türbreite in mm																							
	700			**800**			**900**			**1000**			**1100**			**1200**			**1300**			**1400**		
	Glasdicke mm			Glasdicke mm			Glasdicke mm			Glasdicke mm			Glasdicke mm			Glasdicke mm			Glasdicke mm			Glasdicke mm		
	8	**10**	**12**	**8**	**10**	**12**	**8**	**10**	**12**	**8**	**10**	**12**	**8**	**10**	**12**	**8**	**10**	**12**	**8**	**10**	**12**	**8**	**10**	**12**
1900	350	350	350	400	400	400	450	450	450	500	500	500	550	550	530	600	550	520	590	550	510	580	540	510
2000	350	350	350	400	400	400	450	450	450	500	500	500	550	540	510	580	540	510	570	530	500	570	530	500
2100	350	350	350	400	400	400	450	450	450	500	500	500	550	530	500	570	530	500	560	520	490	560	520	490
2200	350	350	350	400	400	400	450	450	450	500	500	500	550	520	490	550	510	480	550	510	480	540	500	470
2300	350	350	350	400	400	400	450	450	450	500	500	500	550	510	480	540	500	470	540	500	470	530	490	460
2400	350	350	350	400	400	400	450	450	450	500	500	500	530	500	470	530	490	460	530	490	460	520	480	–
2500	350	350	350	400	400	400	450	450	450	500	500	500	520	490	460	520	480	450	520	480	450	510	470	–

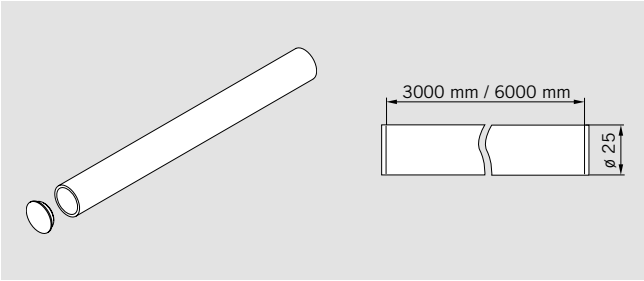

Laufschienenrohr
einschl. Endstopfen

Lagerlänge 3000 mm	**Art.-Nr. 21.527**
Material 1.4404	**Art.-Nr. 21.530**
Fixlänge bis 6000 mm	**Art.-Nr. 21.436**
Material 1.4404	**Art.-Nr. 21.532**

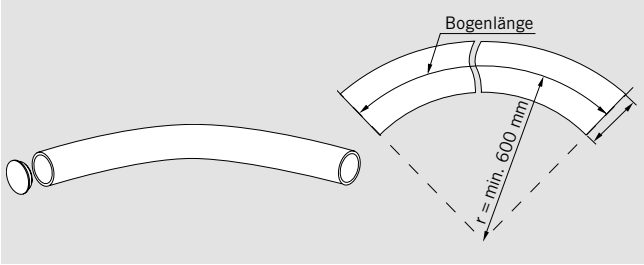

Laufschienenrohr
gebogen, einschl. Endstopfen

max. Bogenlänge 2600 mm	**Art.-Nr. 21.409**
max. Bogenlänge 5600 mm	**Art.-Nr. 21.413**

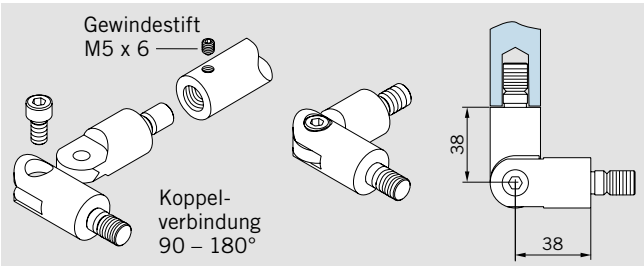

Koppelverbindung
abgewinkelt für Laufschienenrohr, 90° – 180° **Art.-Nr. 21.535**

Koppelverbindung
für Laufschienenrohr **Art.-Nr. 29.506**

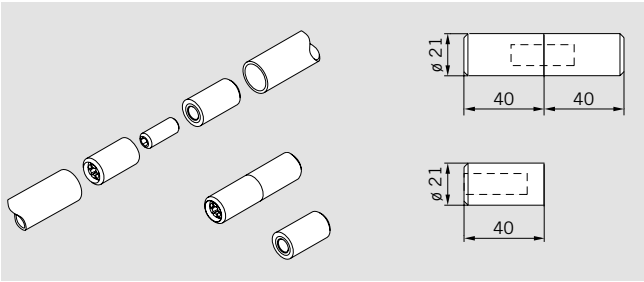

Gewindeeinsatz
für Laufschienenrohr **Art.-Nr. 29.505**

Laufschienenrohr-Befestigung an Glas

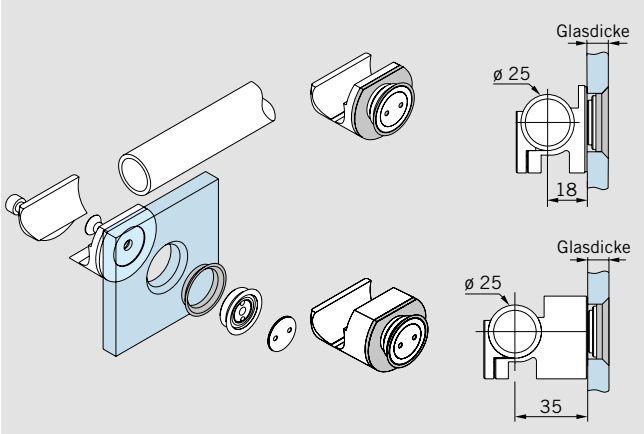

Klemmhalter zur Laufschienenrohr-Befestigung an Glas

Punkthalter versenkt*	**Art.-Nr. 29.176**
Material 1.4404	**Art.-Nr. 29.185**
Punkthalter aufgesetzt*	**Art.-Nr. 29.177**
Material 1.4404	**Art.-Nr. 29.186**
16 mm verlängert Punkthalter versenkt*	**Art.-Nr. 29.179**
Punkthalter aufgesetzt*	**Art.-Nr. 29.180**

*für 10, 12 und 13,5 mm Glas

Laufschienenrohr-Befestigung an Wand

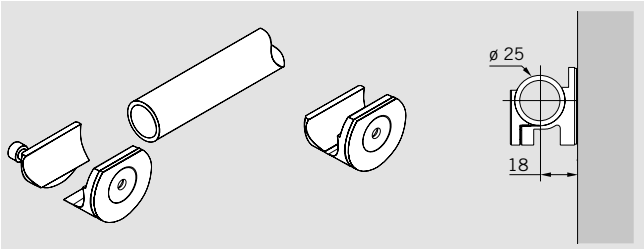

Klemmhalter
zur Laufschienenrohr-Befestigung an Wand,

	Art.-Nr. 29.175
Material 1.4404	**Art.-Nr. 29.184**

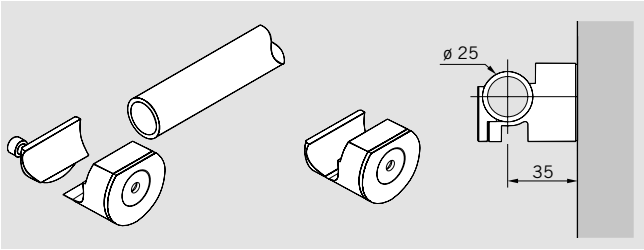

Klemmhalter
zur Laufschienenrohr-Befestigung an Wand,
16 mm verlängert **Art.-Nr. 29.178**

Material 1.4404 **Art.-Nr. 29.187**

Auswahlhilfe, Laufschienenrohr-Befestigung bei Holztüren

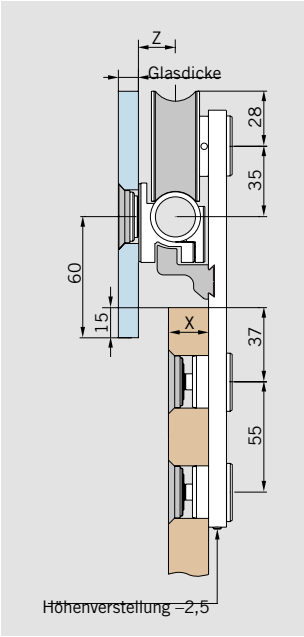

X	Z	max. Türgewicht	an Glas	an Wand	
			Klemmhalter für Laufschienenrohr	Flansch für Laufschienenrohr	
mm	mm	kg	**Art.-Nr.**	**Art.-Nr.**	
				versenkt	aufliegend
20 – 30	18,5	120	**29.175**	**29.176**	**29.177**
35 – 40	35	100	**29.178**	**29.179**	**29.180**

LAUFSCHIENENROHR UND ZUBEHÖR

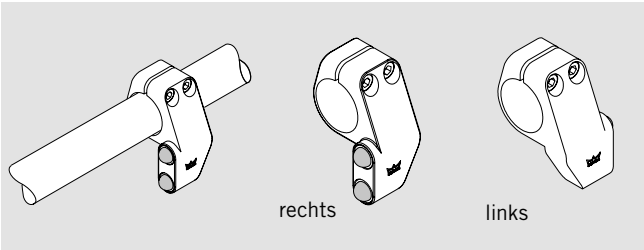

Türstopper

links	**Art.-Nr. 29.425**
Material 1.4404	**Art.-Nr. 29.427**
rechts	**Art.-Nr. 29.426**
Material 1.4404	**Art.-Nr. 29.428**

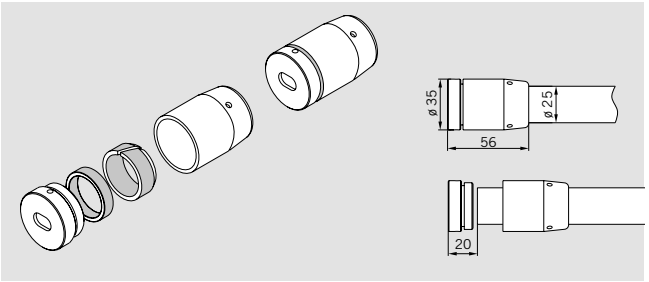

Wandhalter für Laufschienenrohr/ Laufschiene aus Vollmaterial **Art.-Nr. 29.445**

Material 1.4404 **Art.-Nr. 29.446**

Laufschienenrohr-Befestigung an Decke

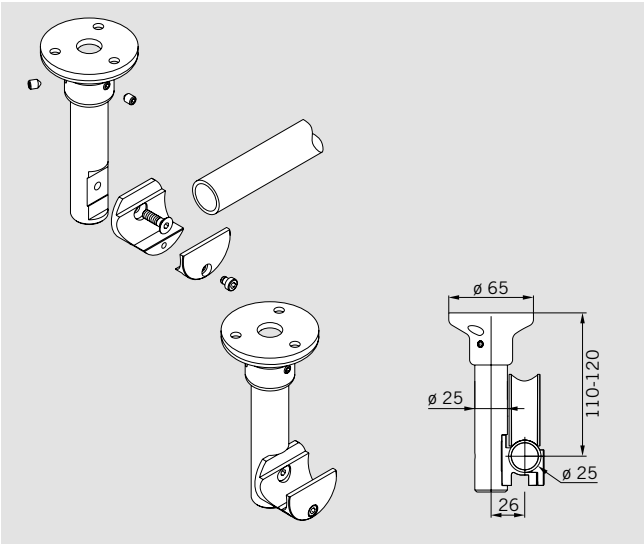

Deckenhalter
für Laufschienenrohr,
lastabtragend **Art.-Nr. 21.316**

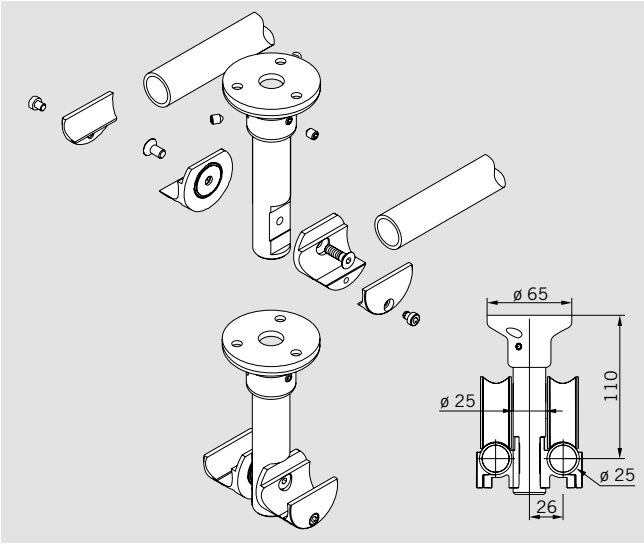

Deckenhalter doppelt
für Laufschienenrohr,
lastabtragend **Art.-Nr. 21.317**

Rolle am Glas

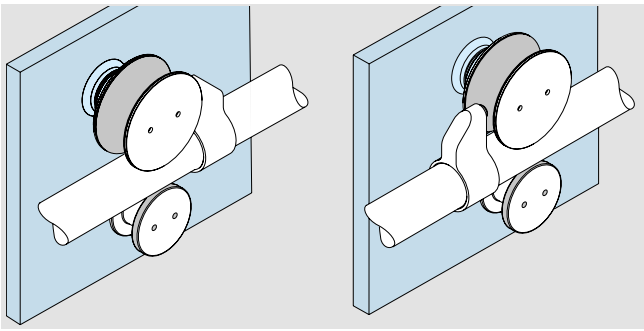

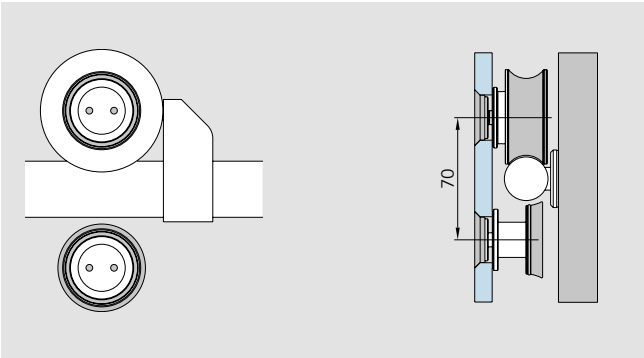

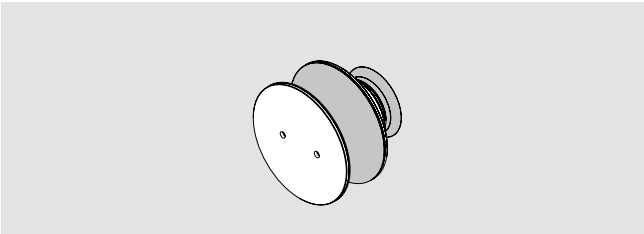

Rolle am Glas
für 8 – 12 mm Glas,

versenkt	**Art.-Nr. 29.494**
aufliegend	**Art.-Nr. 29.495**

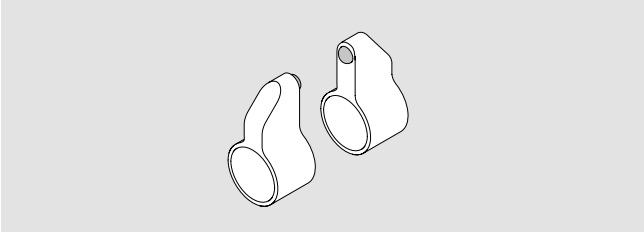

Türstopper
für Rolle am Glas,

rechts und links verwendbar	**Art.-Nr. 29.493**
Material 1.4404	**Art.-Nr. 29.483**

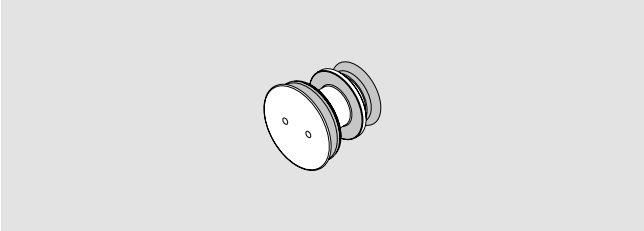

Aushebeschutz
für Rolle am Glas
für 8 – 12 mm Glas,

versenkt	**Art.-Nr. 29.497**
aufliegend	**Art.-Nr. 29.498**

ZUBEHÖR

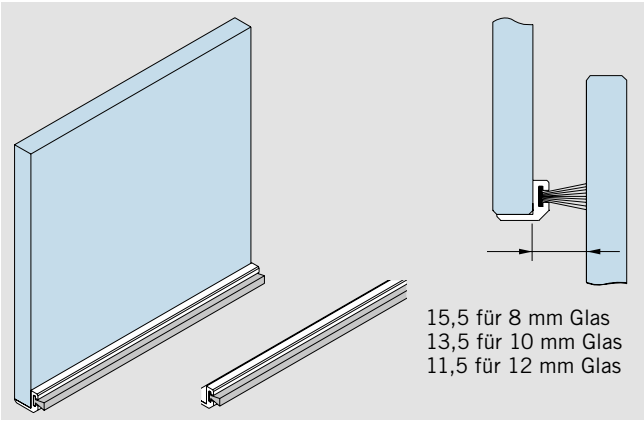

LM-Bürstenprofil
ähnlich Niro matt eloxiert

für 8 mm Glas
Lagerlänge 3000 mm **Art.-Nr. 07.402**

Fixlänge bis 6000 mm **Art.-Nr. 07.403**

für 10/12 mm Glas
Lagerlänge 3000 mm **Art.-Nr. 07.400**

Fixlänge bis 6000 mm **Art.-Nr. 07.401**

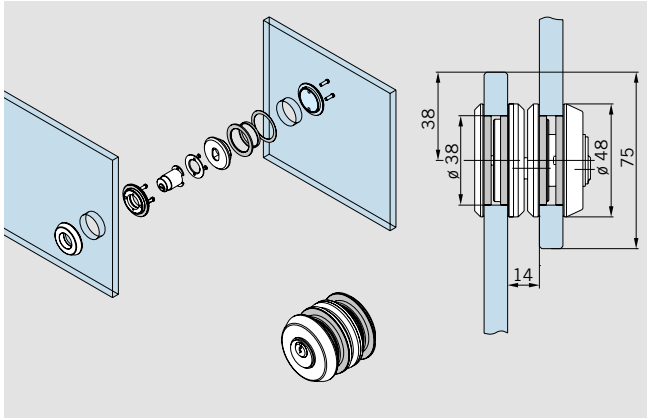

Schiebetürschloss
mit Sperrhaken

für 8/10/12 mm Glas **Art.-Nr. 21.446**
Material 1.4404

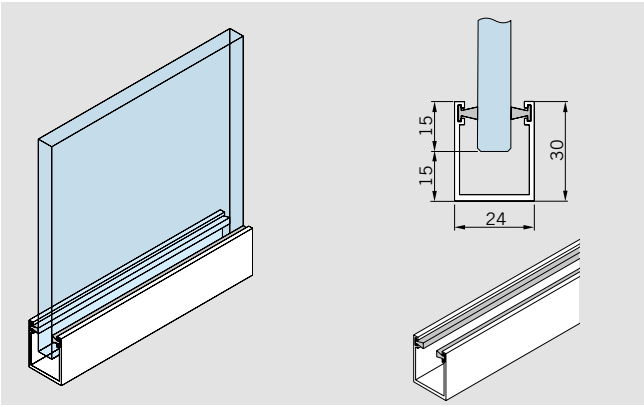

Führungsschiene
mit Bürstendichtung
einsetzbar für
8/10/12 mm Glas

LM roh
Fixlänge 6000 mm **Art.-Nr. 21.431**

Lagerlänge 3000 mm **Art.-Nr. 21.432**

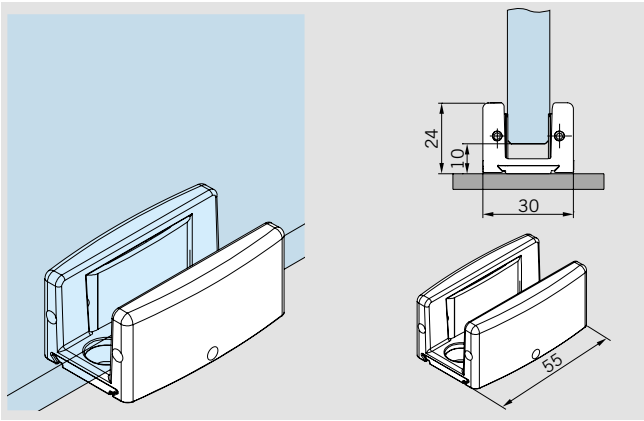

Bodenführung
aufgesetzt,
einsetzbar für
8/13,5 mm Glas **Art.-Nr. 07.316**
Art.-Nr. 07.316
Alu, 113 (ähnlich Niro matt)

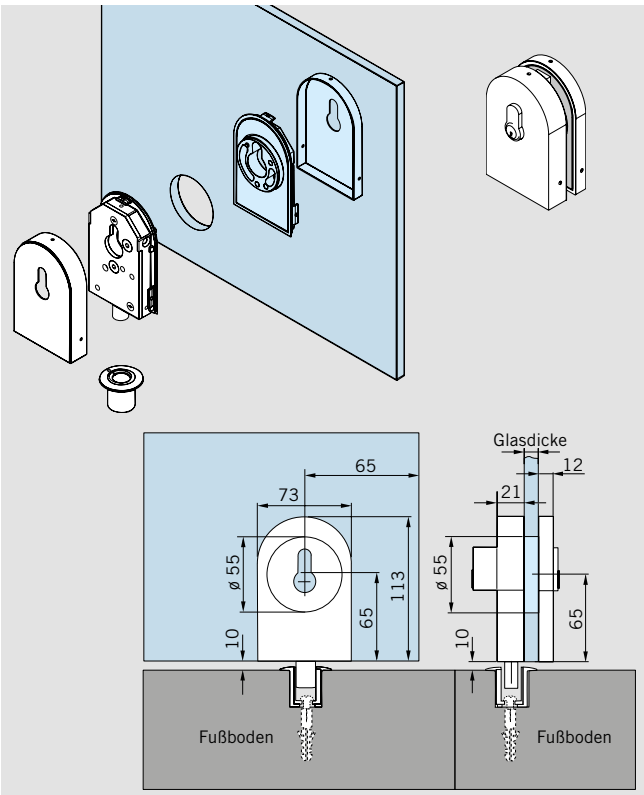

Eckschloss
für 8 – 12 mm Glas, **Art.-Nr. 21.448**

Eckschloss
mit PZ-Rosette auf Schlossseite
für 8 – 12 mm Glas **Art.-Nr. 21.449**

Eckschloss für KABA
mit Rosette
auf Schlossseite
für 8 – 12 mm Glas **Art.-Nr. 21.450**

Profilzylinder
für Eckschloss **Art.-Nr. 14.206**

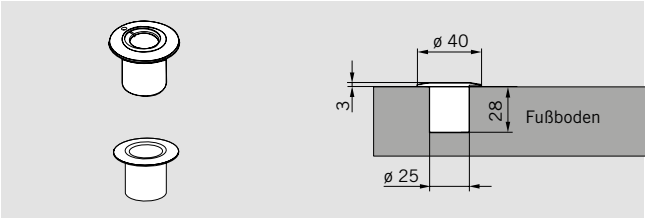

Exzenterbuchse
für Eckschloss **Art.-Nr. 05.194**

Igusbuchse,
Kunststoff **Art.-Nr. 00.110**

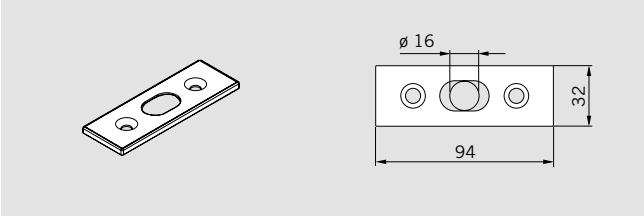

Schließblech **Art.-Nr. 05.190**

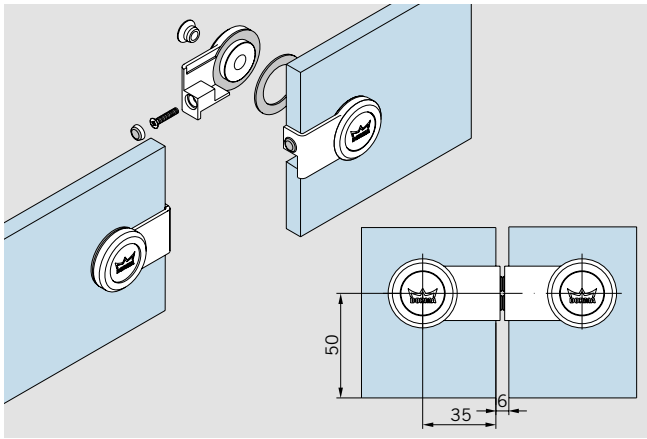

Abstandhalter
für gegenläufige Schiebetüren **Art.-Nr. 29.420**

Bitte fordern Sie für Details
zur Glasbearbeitung unser
Detailblatt 29-044-B an.

GLASBEARBEITUNG SCHIEBETÜRSYSTEM

Schiebetür an Wand

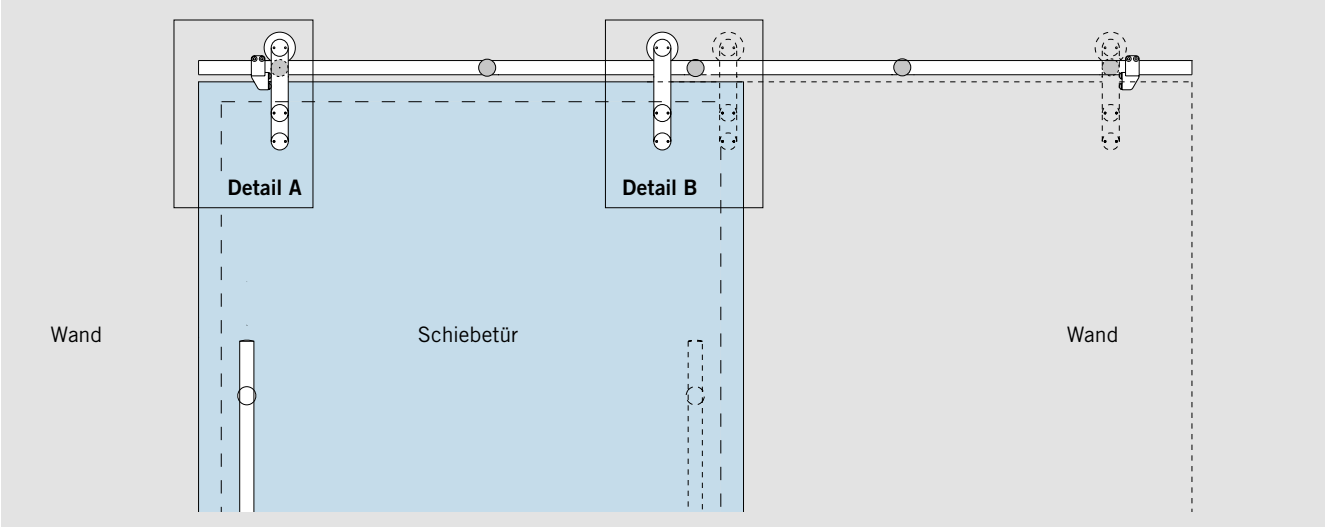

Schiebetür mit Oberlicht und Seitenteil

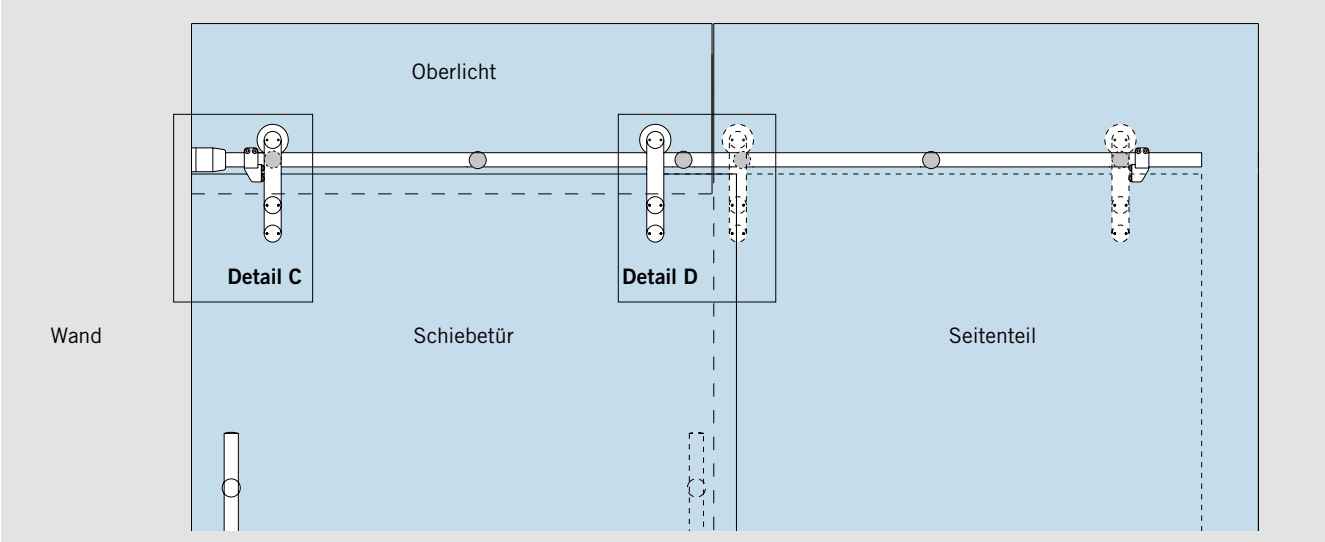

Schiebetür mit 2 Seitenteilen und Oberlicht

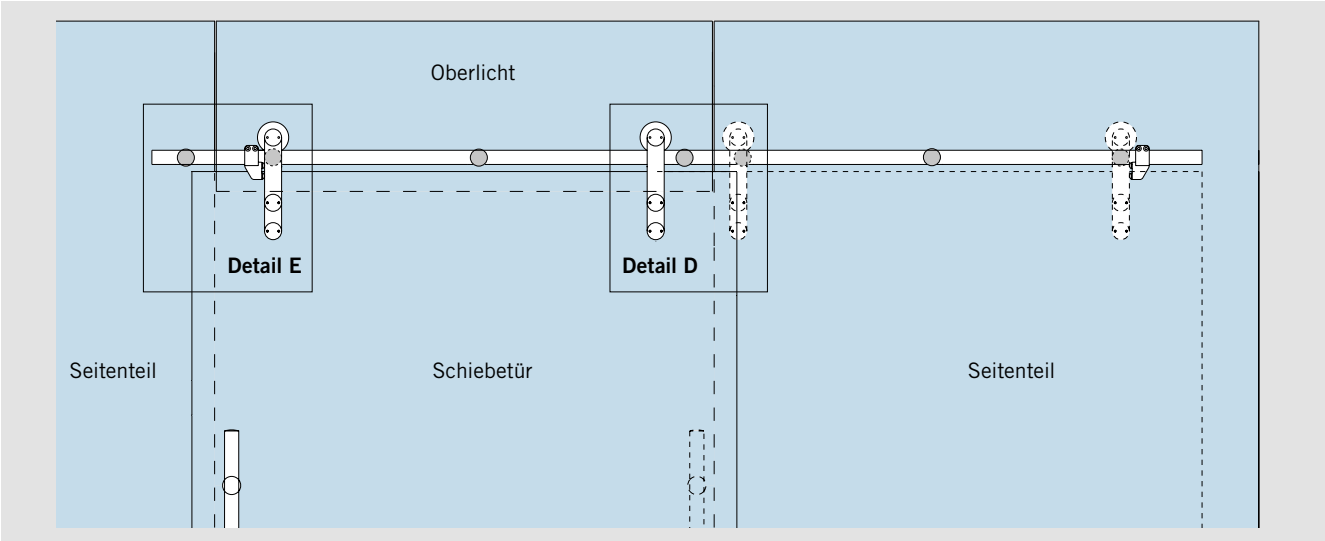

Detail A

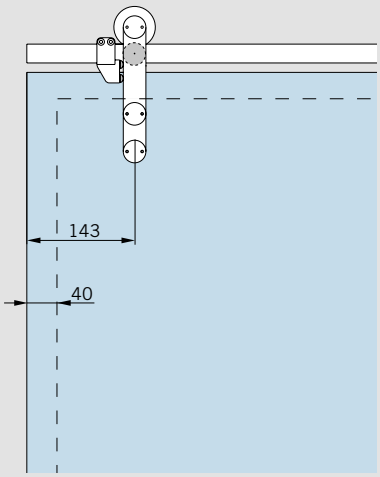

Detail B

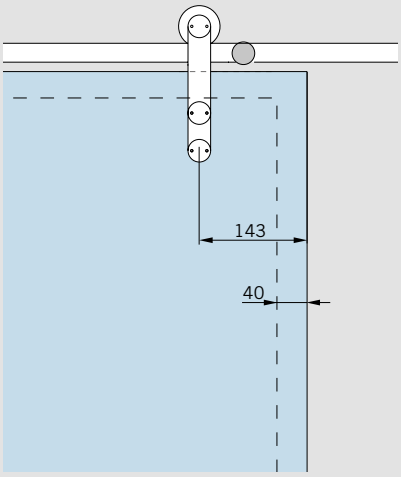

Schiebetür mit Laufschiene aus Vollmaterial

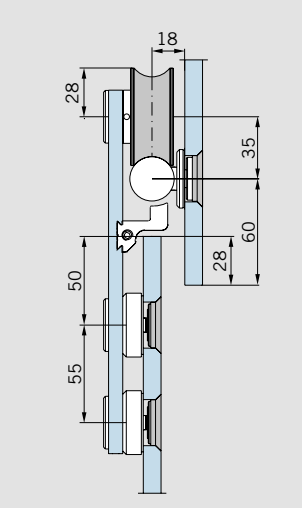

Detail C

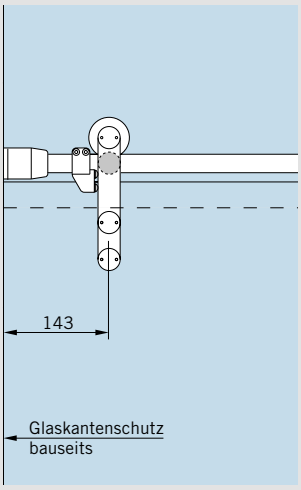

Detail D

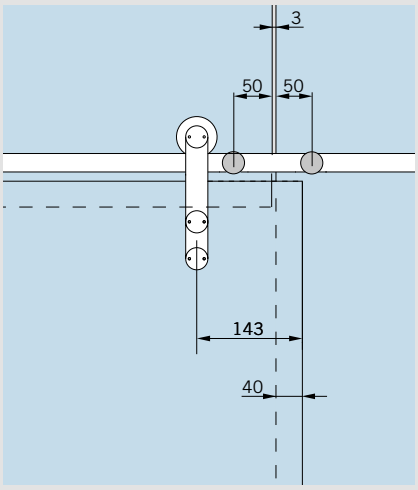

Schiebetür mit Laufschienen-Rohr und Klemmhalter

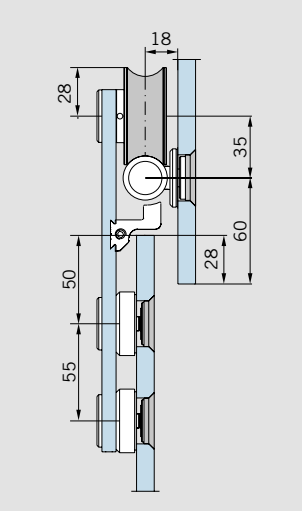

Bei den Maßangaben handelt es sich lediglich um empfohlene Werte. Bitte beachten Sie bei der Planung, dass die Positionen der Stopper und Punkthalter nicht übereinander liegen dürfen. Abstandsempfehlungen für die Laufschienenbohrung und erforderliche Maße zur Befestigung der Laufschiene entnehmen Sie bitte der Tabelle „Abstandsempfehlung der Laufschienen-Befestigungspunkte".

Detail E

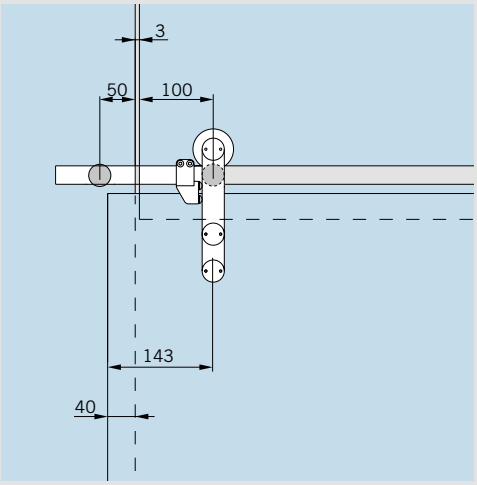

Senkbohrung für glasflächenbündige Punkthalter

Durchgangsbohrung für aufliegende Punkthalter

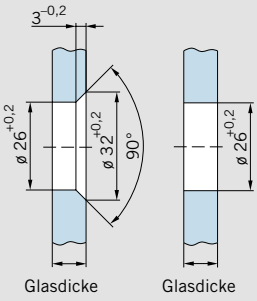

MANET CONCEPT

Verbindungssysteme
104 – 109

VERBINDUNGSSYSTEM

Das System aus Verbindungselementen enthält Bauteile wie Klemm- und Winkelverbinder in verschiedenen Varianten sowie Verbindungsachsen unterschiedlicher Längen. Durch deren Kombination wird die Anbindung von Glas in unterschiedlichen Dicken in beliebigen Winkeln auf dem Boden, an Decken, Wänden und auf Podesten ermöglicht.

Auch beim MANET CONCEPT Verbindungssystem kommen glasflächenbündige Punkthalter zum Einsatz. Toleranzen werden durch Langlöcher in den Verbindungsachsen ausgeglichen.

Glasbefestigung

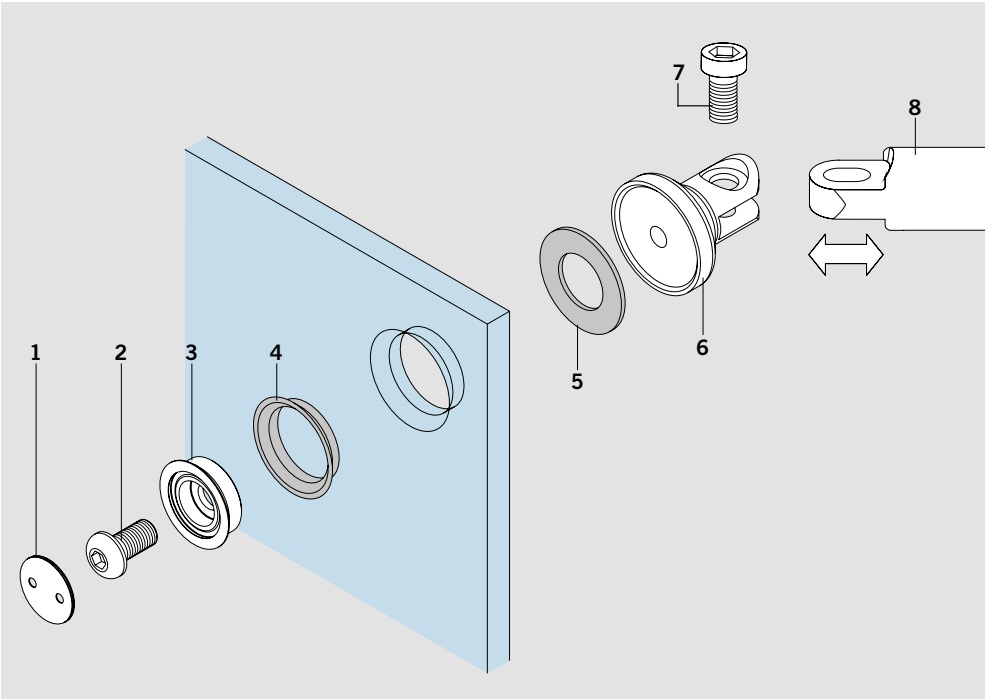

Einzelkomponenten

1 Deckel
2 Verbindungsschraube
3 Kegelring
4 Klemmring
5 Klemmscheibe
6 Schwenk-Klemmteil
7 Verbindungsschraube
8 Verbindungsachse je nach Länge

Wandbefestigung

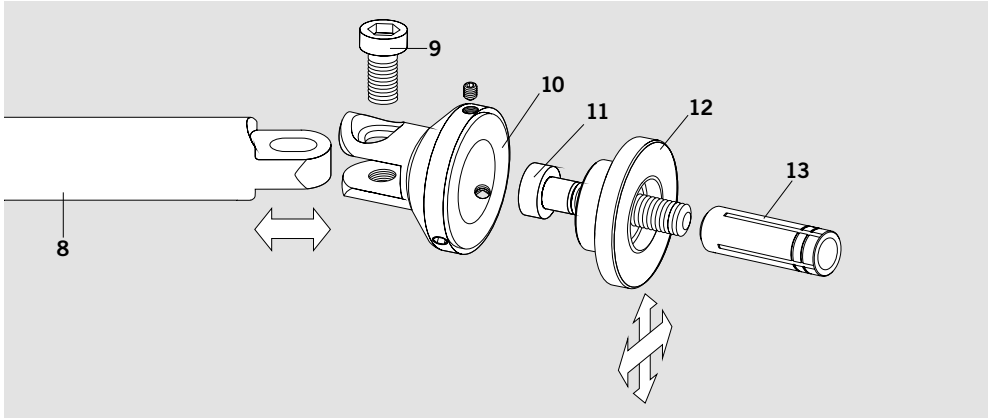

Einzelkomponenten

9 Verbindungsschraube
10 Schwenk-Klemmteil
11 M8 Zylinderschraube, bauseits, Länge und Art je nach Dübelart
12 Montageplatte, 2-dimensional verstellbar
13 Dübel bauseits, je nach Wandbeschaffenheit

90° – 180° Glas/Glas

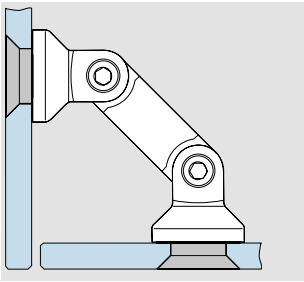

Glas / Glas Verbinder

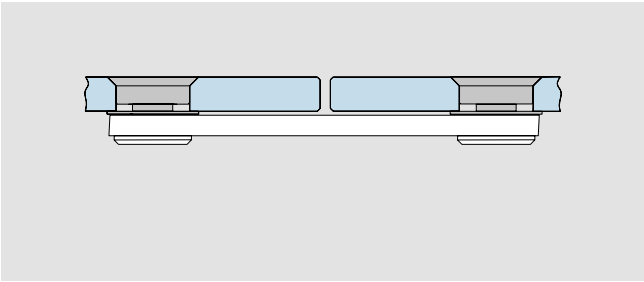

90° – 180° Glas/Wand

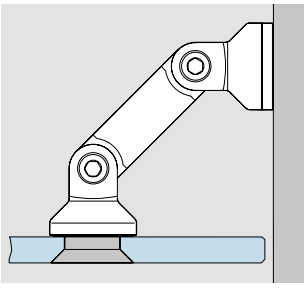

KLEMMVERBINDUNG GLAS

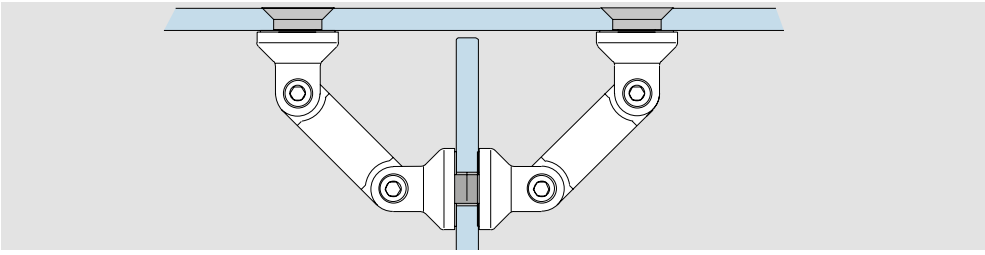

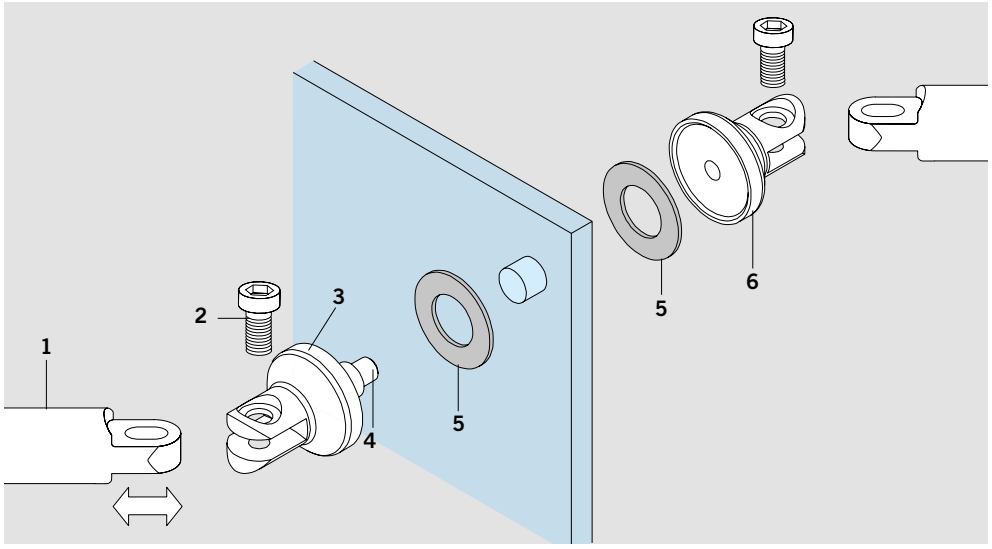

Einzelkomponenten

1 Verbindungsachse oder Stahlseil
2 Verbindungsschraube
3 Schwenk-Klemmteil
4 Verbindungsschraube
5 Klemmscheibe
6 Schwenk-Klemmteil

ANBINDUNG DECKE / BODEN

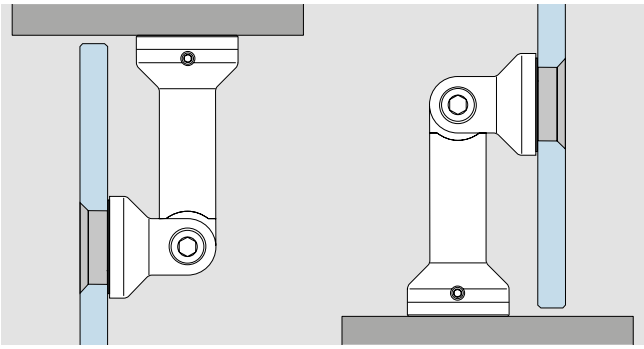

Deckenabhängung nur bei unterer Scheibenauflage zulässig

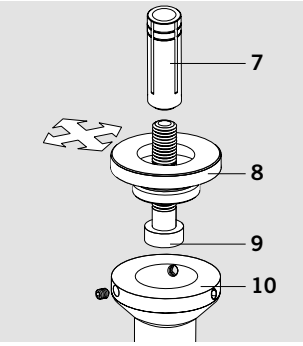

Einzelkomponenten

7 Dübel, bauseits
8 Montageplatte, 2-dimensional verstellbar
9 M8 Zylinder-Schraube
10 Säule

ALTERNATIVE ANBINDUNG DECKE

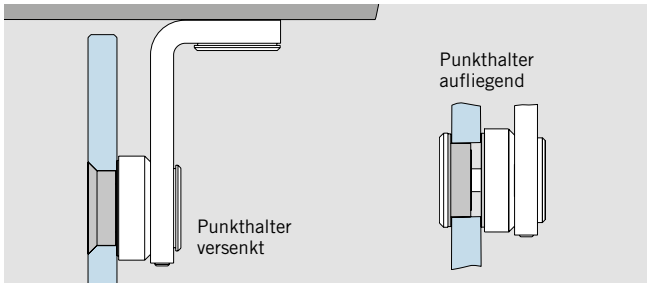

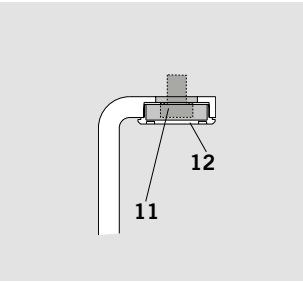

Einzelkomponenten

11 M8 Zylinderkopfschraube DIN 7984 M10 x..., bzw. Halbrundholzschraube DIN 7996 M8 x...
12 Deckel

KOMPLETTBESCHLÄGE

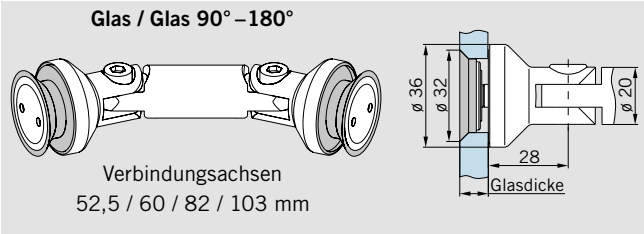

Komplettbeschlag Glas/Glas
für 8 – 12 mm Glasdicke

mit Verbindungsachse 52,5 mm	**Art.-Nr. 29.120**
mit Verbindungsachse 60 mm	**Art.-Nr. 29.122**
mit Verbindungsachse 82 mm	**Art.-Nr. 29.125**
mit Verbindungsachse 103 mm	**Art.-Nr. 29.130**

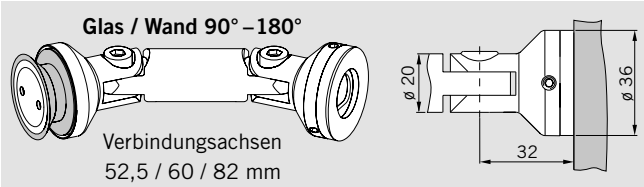

Komplettbeschlag Glas/Wand
für 8 – 12 mm Glasdicke

mit Verbindungsachse 52,5 mm	**Art.-Nr. 29.139**
mit Verbindungsachse 60 mm	**Art.-Nr. 29.140**
mit Verbindungsachse 82 mm	**Art.-Nr. 29.142**

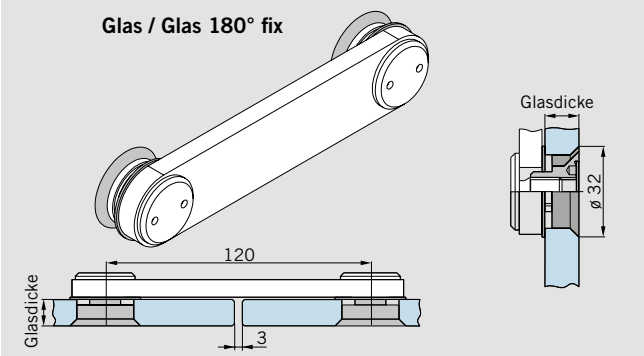

Komplettbeschlag Verbindungslasche
für Glasdicke 8 – 12 mm

Material 1.4305	**Art.-Nr. 29.148**
Material 1.4404	**Art.-Nr. 29.368**

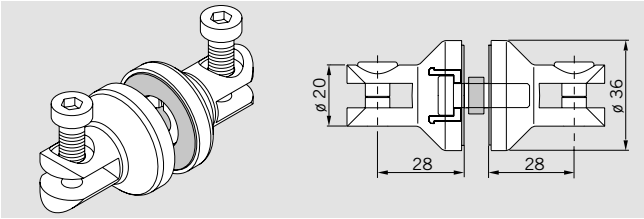

Komplettbeschlag Klemmverbindung

für Glasdicke 8 – 12 mm	**Art.-Nr. 29.149**

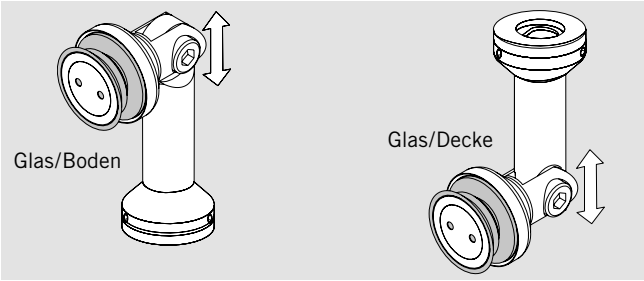

Komplettbeschlag Winkelverbindung 90°

für Glasdicke 8 – 12 mm (nur stützende Funktion)	**Art.-Nr. 29.145**

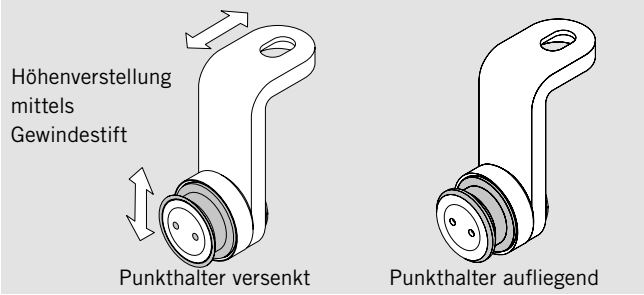

Komplettbeschlag Deckenverbinder
(tragende Funktion)

für Glasdicke 8 – 12 mm mit versenktem Punkthalter	**Art.-Nr. 29.337**
Material 1.4404	**Art.-Nr. 29.339**
mit aufliegendem Punkthalter	**Art.-Nr. 29.338**
Material 1.4404	**Art.-Nr. 29.340**

EINZELKOMPONENTEN

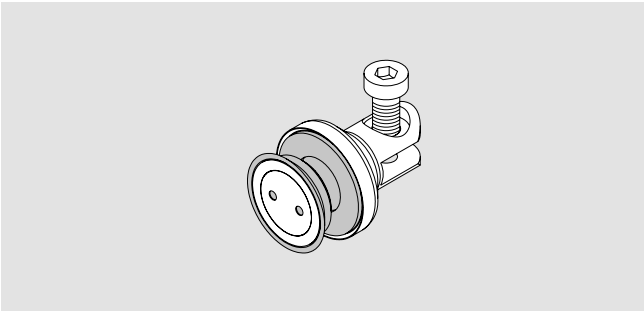

Schwenk-Klemmteil Glas,
inklusive Schraubensets für
8 – 12, 13,5 – 17,5 und
17,5 – 21,5 mm Glas, versenkt **Art.-Nr. 29.160**

dto., aufliegend **Art.-Nr. 29.165**

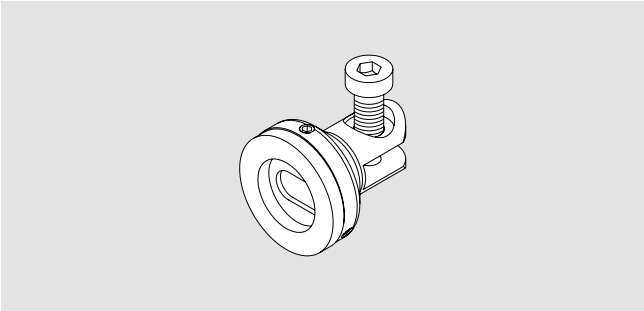

Schwenk-Klemmteil Wand **Art.-Nr. 21.141**

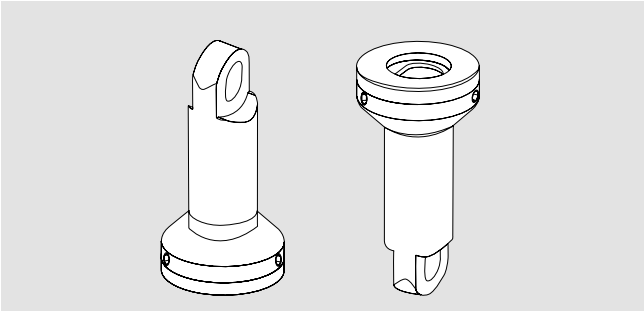

Säule
Boden/Deckenverbindung **Art.-Nr. 21.146**

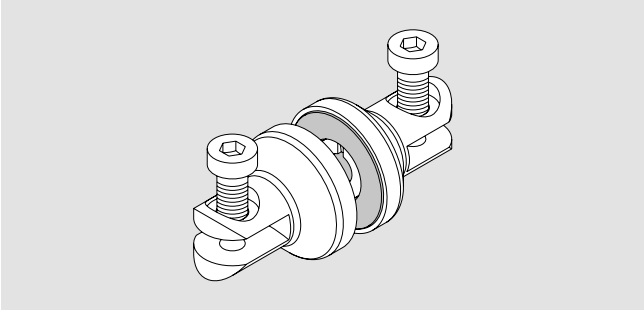

Klemmverbindung
für Glasdicke 8 – 12 mm **Art.-Nr. 29.149**

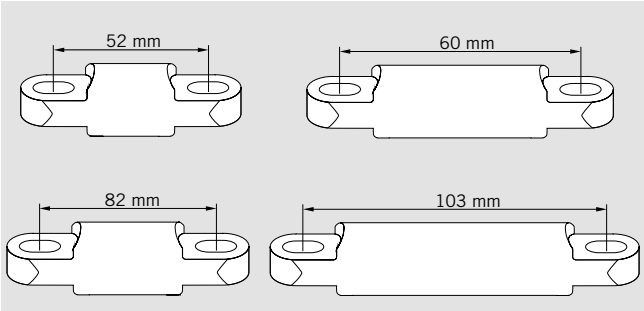

Verbindungsachsen

Länge 52,5 mm	**Art.-Nr. 21.355**
Länge 60 mm	**Art.-Nr. 21.356**
Länge 82 mm	**Art.-Nr. 21.357**
Länge 103 mm	**Art.-Nr. 21.358**

GLASBEARBEITUNG VERBINDUNGSSYSTEM

Für ESG und VSG aus ESG.
Abstandsempfehlung bei Festverglasung

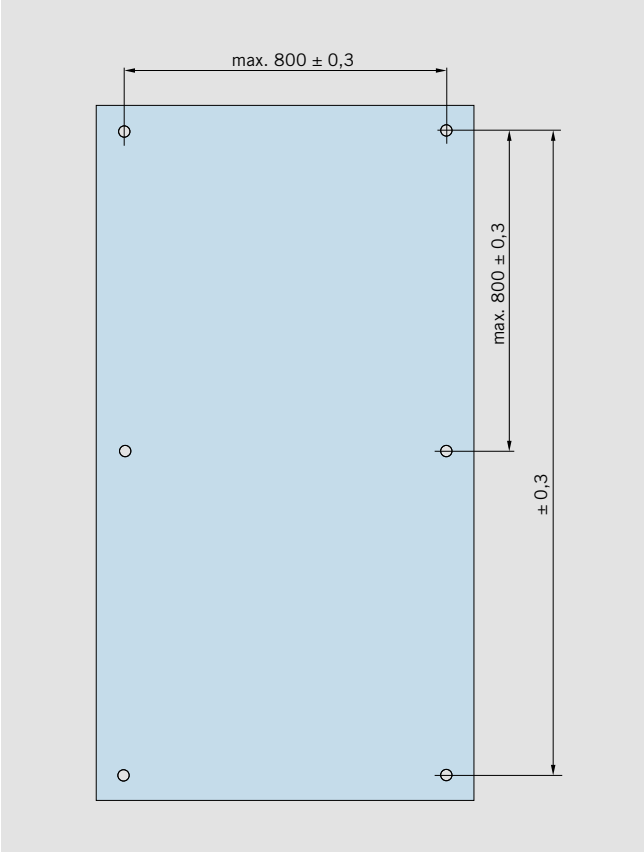

Senkbohrung für versenkte Punkthalter

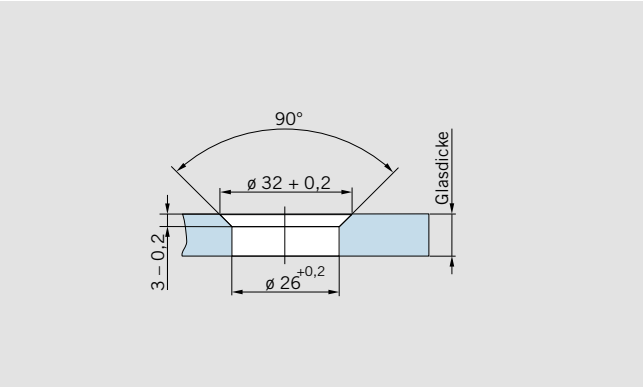

Durchgangsbohrung für aufliegende Punkthalter

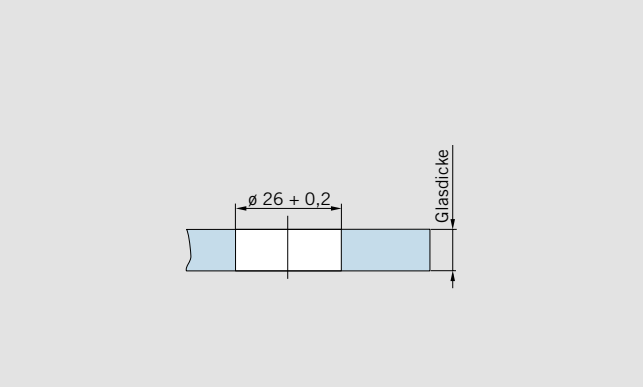

Winkelverbindungen Glas/Glas 90 – 180°

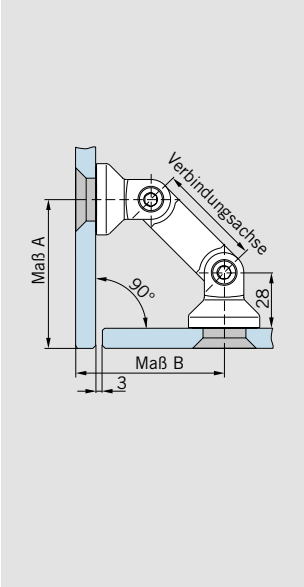

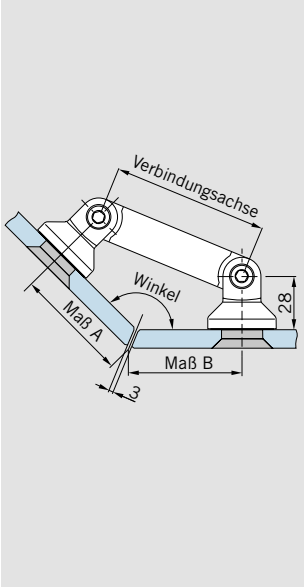

Winkelverbindungen Glas/Glas (Maße in mm)

	Länge der Verbindungsache			
	52,5	**60**	**82**	**103**
	Maße bei 10 mm Glasdicke. Andere Glasdickenvarianten entsprechend berücksichtigen.			
Winkel	**A/B**	**A/B**	**A/B**	**A/B**
90°	75	80	96	
95°	70	75	90	
100°	66	71	85	
105°	62	67	81	
110°	59	63	77	
115°	55	60	73	
120°	52	56	69	
125°	49	54	66	
130°	47	51	63	
135°	44	48	60	
180°				50

Klemmverbindung

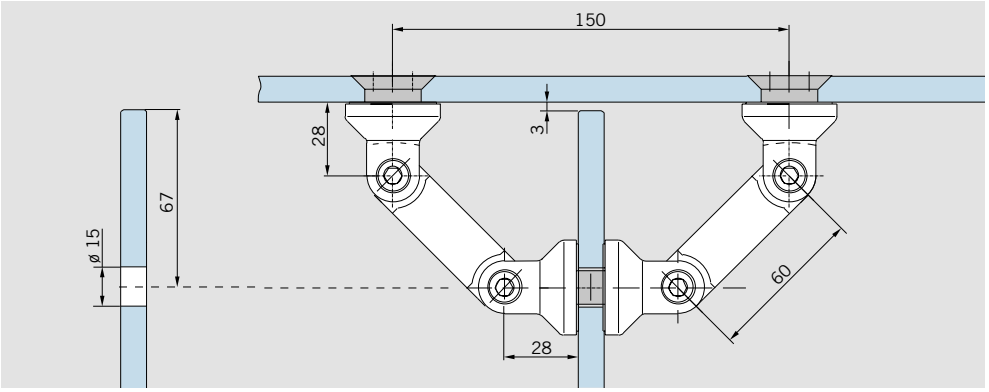

Winkelverbindungen Glas/Wand 90 – 180°

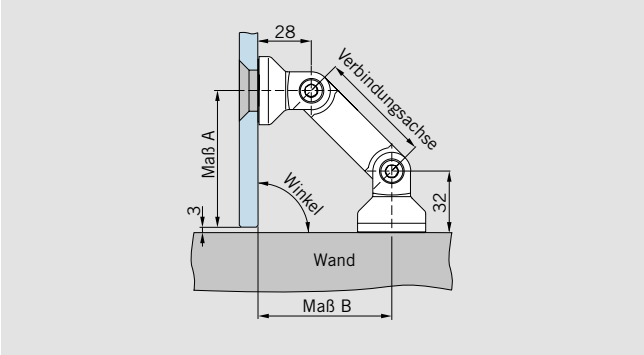

Glas/Wand (Maße in mm)

	Länge der Verbindungsache		
	52,5	**60**	**82**
	Maße bei 10 mm Glasdicke. Andere Glasdickenvarianten entsprechend berücksichtigen.		
Winkel	**A/B**	**A/B**	**A/B**
90°	67/65	72/70	87,5/86

Winkelverbindung Glas/Decke

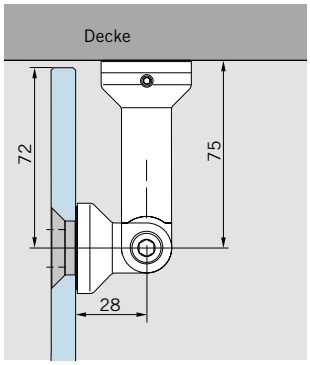

Winkelverbindung Glas/Boden

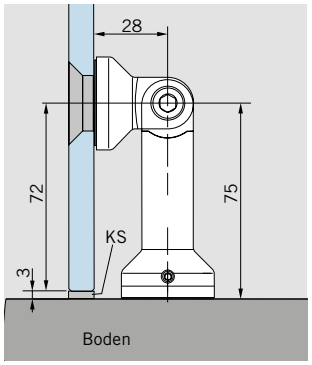

Deckenverbinder (tragend)

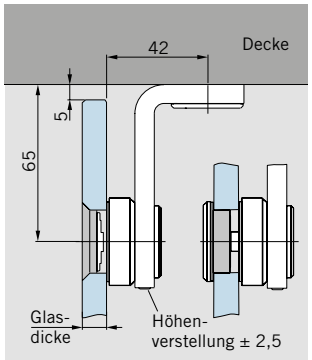

Achtung: Mindestabstandsmaße Glas/Bohrung nach Glashersteller-Richtlinien einhalten.
Eine Glasbearbeitung mit Maßtoleranzen von max. ± 0,3 mm ist zu bevorzugen.

MANET CONCEPT

Punkthalter
112 – 115

PUNKTHALTER SERIE S32/35

Grundbaustein für das MANET-System ist der Punkthalter. Senkbohrungen im Glas erlauben eine perfekte Glasflächenbündigkeit des Punkthalters in allen Anwendungsbereichen.

Durch dreidimensionale Justiermöglichkeiten im Beschlag wird ein idealer Ausgleich von Bau- und Bohrungstoleranzen erreicht. Gleichzeitig erfolgt eine zwängungsfreie Ableitung aller auf das Glas wirkenden Kräfte in die Unterkonstruktion.

Einfache Montage und metrische Justierung

- Auf die an der Wand vormontierte Justierschraube (7) werden Halterung und Zwischenscheibe aufgeschraubt und das Glas einfach aufgesetzt.
- Die Justierschraube ermöglicht die Positionierung des Glases in 3 Dimensionen. Ein Nachjustieren von ± 2 mm in der Höhen- und Seitenverstellung ist durch eine 90°-Drehung der Justierschraube möglich.
- Anschliessend müssen nur noch Punkthalter und Kegelmutter ausgerichtet und fixiert werden. Der abschliessend eingeclipste Deckel (1) sorgt für die flächenbündige Optik.

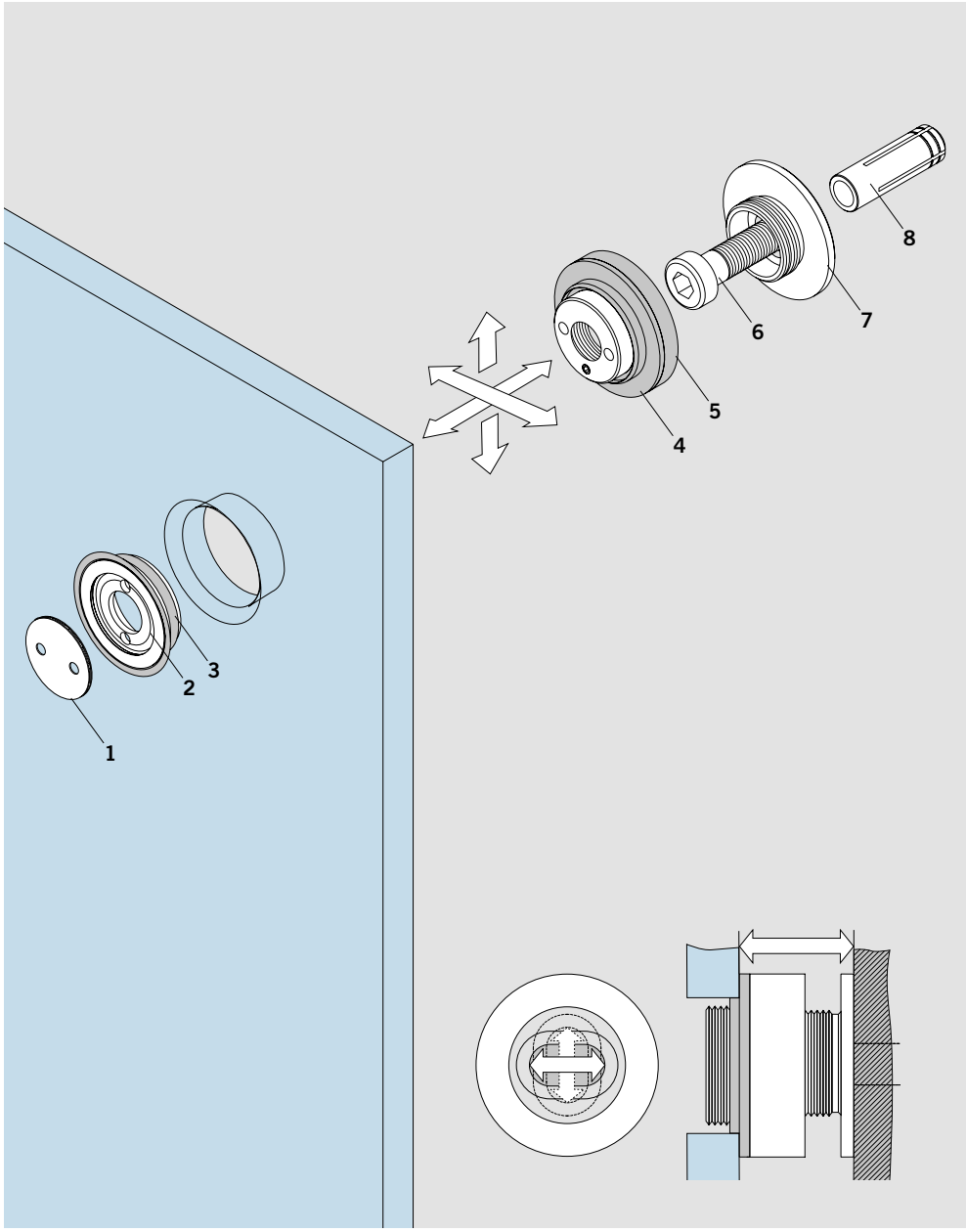

Einzelkomponenten

1 Deckel
2 Kegelmutter
3 Klemmring
4 Zwischenscheibe
5 Halterung
6 M8 Zylinder-Schraube (bauseits), mit niedrigem Kopf (z. B. DIN 6912). Länge und Art je nach Dübelart
7 Justierschraube
8 Dübel bauseits je nach Wandbeschaffenheit

TYPEN

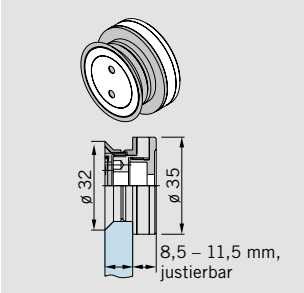

Punkthalter, Glas / Wand
Wandabstand 8,5 – 11,5 mm, justierbar

Versenkt
8/10 mm Glas
Art.-Nr. 29.200

12 mm Glas
Art.-Nr. 29.210

13,5 mm Glas
Art.-Nr. 29.240

15 mm Glas
Art.-Nr. 29.244

17,5 mm Glas
Art.-Nr. 29.248

Aufliegend
8/10 mm Glas
Art.-Nr. 29.700

12 mm Glas
Art.-Nr. 29.705

13,5 mm Glas
Art.-Nr. 29.710

15 mm Glas
Art.-Nr. 29.715

17,5 mm Glas
Art.-Nr. 29.720

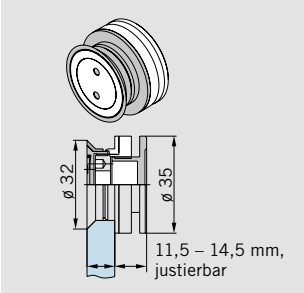

Punkthalter, Glas / Wand
Wandabstand 11,5 – 14,5 mm, justierbar

Versenkt
8/10 mm Glas
Art.-Nr. 29.201

12 mm Glas
Art.-Nr. 29.211

13,5 mm Glas
Art.-Nr. 29.241

15 mm Glas
Art.-Nr. 29.245

17,5 mm Glas
Art.-Nr. 29.249

Aufliegend
8/10 mm Glas
Art.-Nr. 29.701

12 mm Glas
Art.-Nr. 29.706

13,5 mm Glas
Art.-Nr. 29.711

15 mm Glas
Art.-Nr. 29.716

17,5 mm Glas
Art.-Nr. 29.721

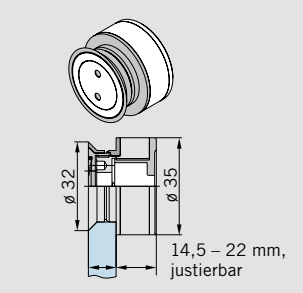

Punkthalter, Glas / Wand
Wandabstand 14,5 – 22 mm, justierbar

Versenkt
8/10 mm Glas
Art.-Nr. 29.202

12 mm Glas
Art.-Nr. 29.212

13,5 mm Glas
Art.-Nr. 29.242

15 mm Glas
Art.-Nr. 29.246

17,5 mm Glas
Art.-Nr. 29.250

Aufliegend
8/10 mm Glas
Art.-Nr. 29.702

12 mm Glas
Art.-Nr. 29.707

13,5 mm Glas
Art.-Nr. 29.712

15 mm Glas
Art.-Nr. 29.717

17,5 mm Glas
Art.-Nr. 29.722

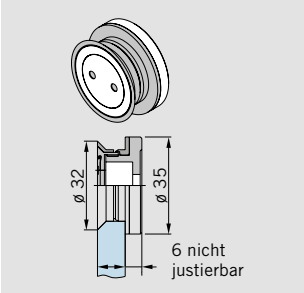

Punkthalter, Glas / Wand
fester Wandabstand 6 mm, nicht justierbar

Versenkt
8/10 mm Glas
Art.-Nr. 29.205

12 mm Glas
Art.-Nr. 29.215

13,5 mm Glas
Art.-Nr. 29.243

15 mm Glas
Art.-Nr. 29.247

17,5 mm Glas
Art.-Nr. 29.251

Aufliegend
8/10 mm Glas
Art.-Nr. 29.730

12 mm Glas
Art.-Nr. 29.731

13,5 mm Glas
Art.-Nr. 29.732

15 mm Glas
Art.-Nr. 29.733

17,5 mm Glas
Art.-Nr. 29.734

GLASBEARBEITUNG FÜR PUNKTHALTER

Für ESG und VSG aus ESG.
Abstandsempfehlung bei Festverglasung

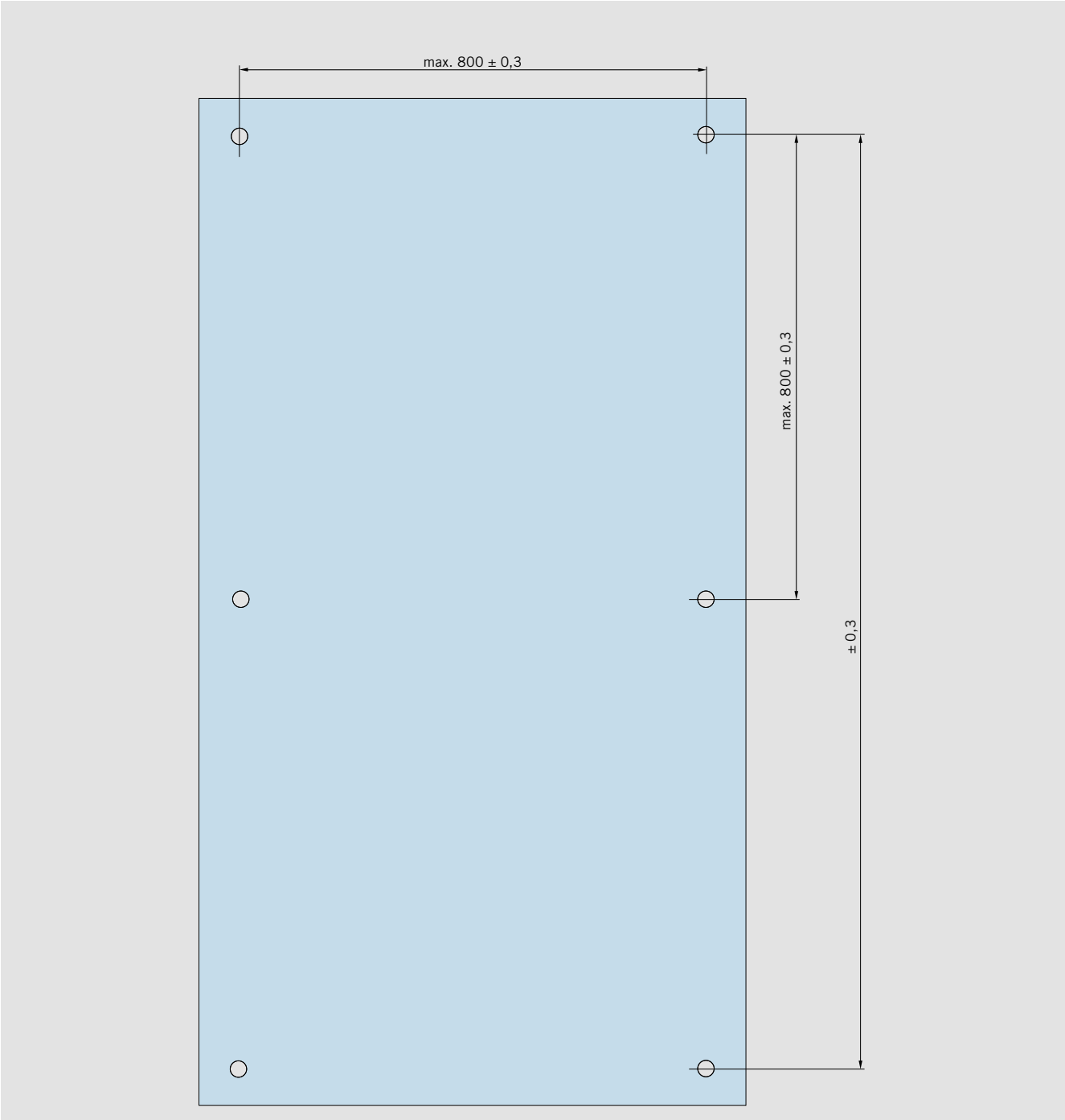

Senkbohrung für versenkte Punkthalter

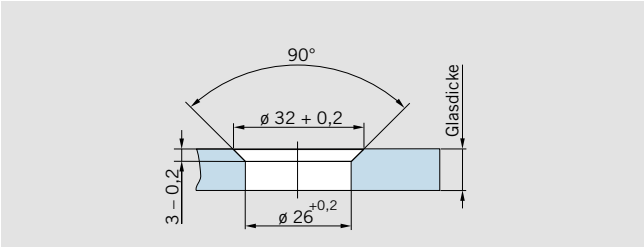

Durchgangsbohrung für aufliegende Punkthalter

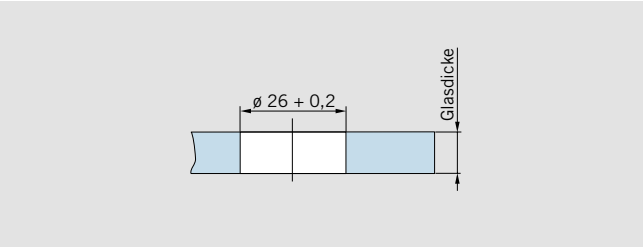

RSP 80

Allgemeine Information
118

Typendarstellung
118–121

Zubehör
122–142

EINE SICHERE VERBINDUNG

Geringe Spaltmaße
Konstruktive Vorgabe ergibt zwangsläufig sehr geringe Spaltmaße zwischen Glas und Wand.

Bewährte Rollentechnik
RSP 80 wird unterschiedlichsten Kundenwünschen bis hin zu hohen Anforderungen gerecht: Mit zwei sichtbaren und wartungsfreien Laufwagen können Glaselemente bis zu 80 kg bewegt werden. Insgesamt 4 Glasdurchgangsbohrungen mit 26 mm Durchmesser sind die Basis der Glasverbindung. Durch bewährte Rollentechnik ist ein besonders sanfter und leiser Lauf gewährleistet. Bezüglich der Leichtläufigkeit erfüllt RSP 80 nach DIN EN 1527 die Kriterien der Klasse 3 – das bedeutet, dass maximal 30 N der Türmasse als Anfangsreibung bewältigt werden müssen, um die Tür in Bewegung zu bringen.

Genauer Stopp
Die genaue Endposition der Türen ist sowohl in Richtung Schließen als auch in Richtung Öffnen durch den positionierbaren Laufwegbegrenzer wählbar.

Elegante Bodenführung
Die AGILE Bodenführung überzeugt durch ihre Kombination aus Funktionalität und attraktiver Form. Der zweiteilige Aufbau ermöglicht eine überaus komfortable Montage – die stufenlose Verstellmöglichkeit von 8 – 13,5 mm gewährleistet eine sichere Führung der Glaselemente.

Langlebigkeit, die überzeugt
In Dauertests mit über 50.000 Bewegungszyklen (nach DIN EN 1527) konnte eine sehr hohe Langlebigkeit nachgewiesen werden. Auch in punkto Korrosionsbeständigkeit befinden Sie sich mit RSP 80 auf höchstem Niveau. Einem Einsatz in Feuchträumen spricht nichts entgegen (nicht für Sauna-, Schwimmbad- oder Solebad-Anwendungen).

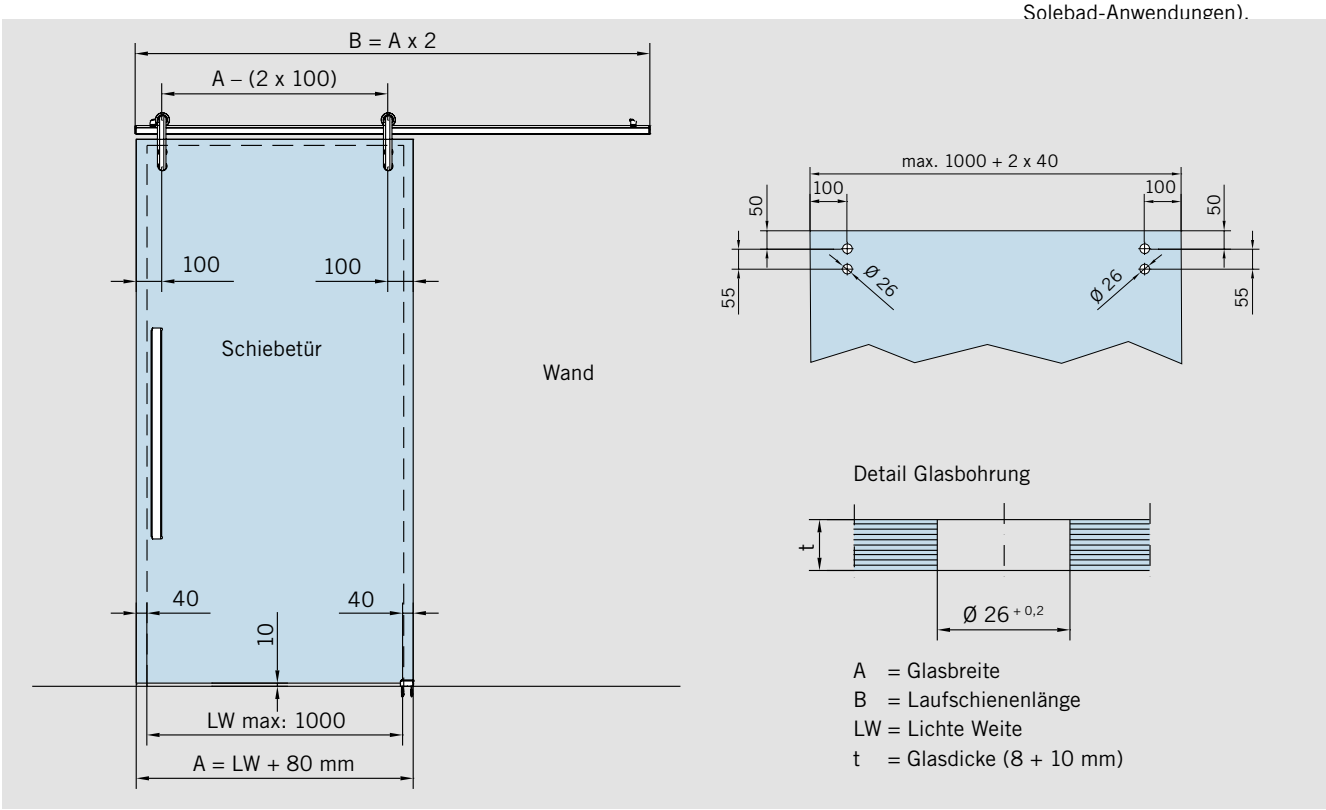

GLASANWENDUNGEN

GH = Glashöhe
LH = Lichte Höhe
t = Glasdicke
v = Spalt zwischen Türblatt und Wand

t	v
8 mm	14,5 mm
10 mm	12,5 mm

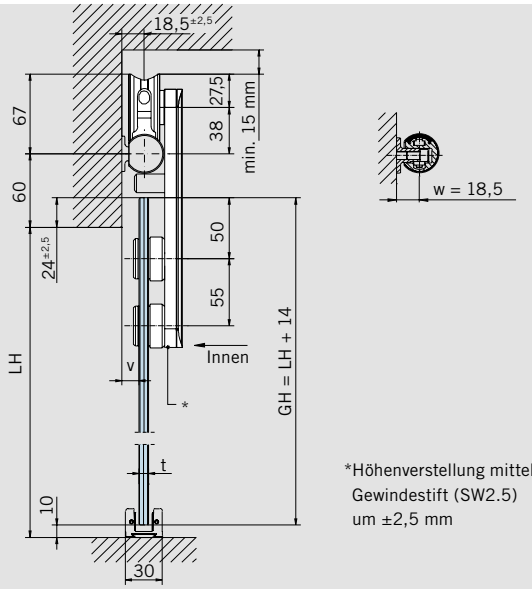

*Höhenverstellung mittels Gewindestift (SW2.5) um ±2,5 mm

SET KOMPONENTEN FÜR GLASANWENDUNGEN

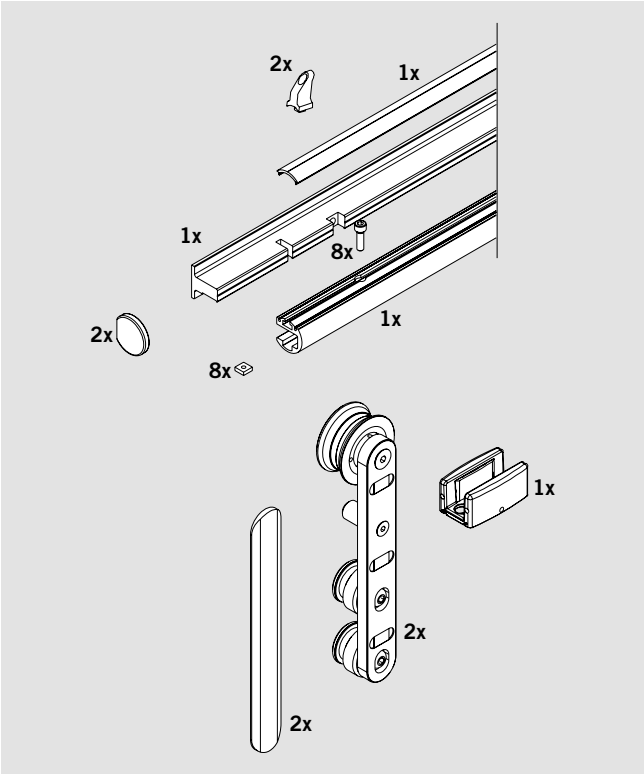

Set

DORMA RSP 80
Schiebetürset für 10 mm Glas
bestehend aus
Laufschienenprofil (2000 mm)
für max. Flügelbreite 1080 mm,
Rollenwagen,
Stopper und Bodenführung,
Material: Aluminium EV1-Deko

Art.-Nr. 30.700
Gewicht in kg 5,6

Einzelkomponenten für Glasanwendungen

Rollenwagen,
Stopper und Bodenführung — **Art No. 30.701**

RSP 80 Laufschienenprofil
für Wandmontage — **Art No. 30.705**
Lagerlänge 6000 mm

RSP 80 Laufschienenprofil
für Wandmontage — **Art No. 30.706**
in Fixlänge
in Fixlängen
(minimale Türbreite sollte
800 mm / Laufschienenprofil
1600 mm nicht unterschreiten)

HOLZANWENDUNGEN

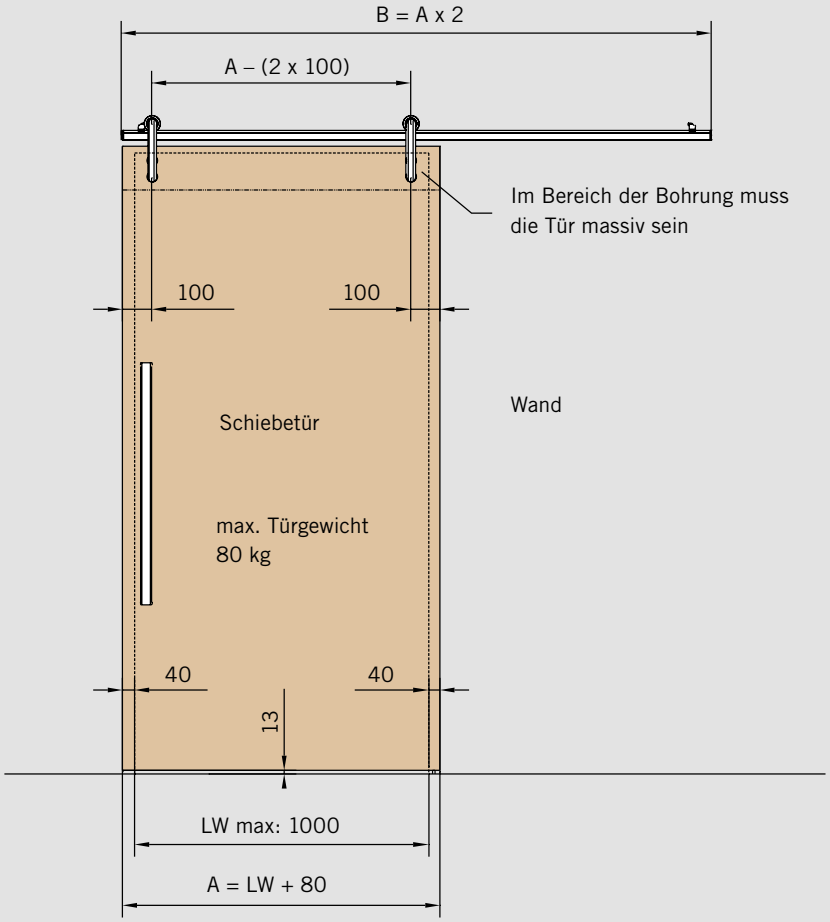

Detail Bohrung

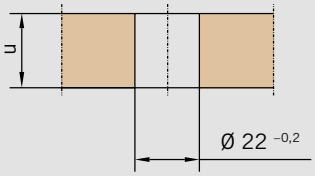

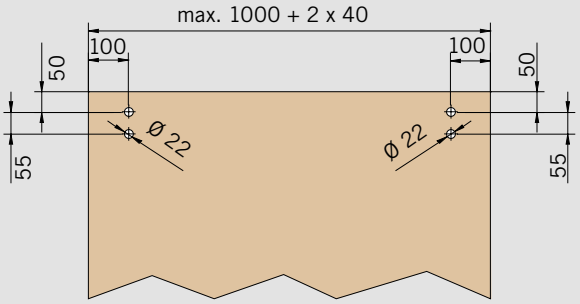

Der seitliche Überstand der Schiebetür sollte 40 mm sein

A = Holztürbreite
B = Laufschienenlänge
LW = Lichte Weite
u = Holzdicke (25–40 mm)

TH = Türhöhe
LH = Lichte Höhe
u = Holzdicke (25–40 mm)
v = Spalt zwischen Türblatt und Wand

u	v	w
25 mm	10,3 mm	18,5 mm
30 mm	17,3 mm	30,5 mm
35 mm	12,3 mm	30,5 mm
40 mm	7,3 mm	30,5 mm

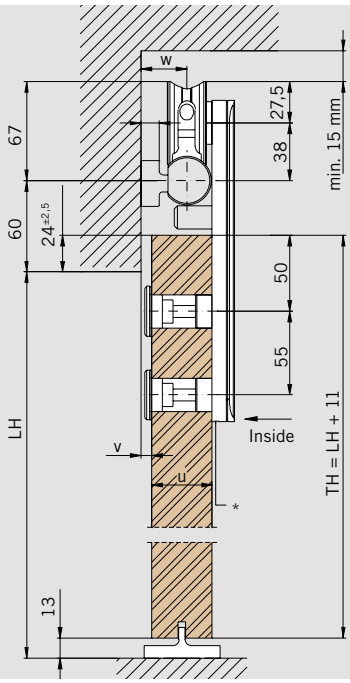

bei Holzdicke 25 mm

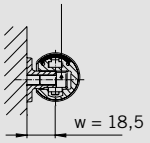

bei Holzdicken 30/35/40 mm

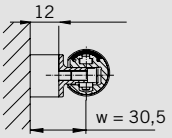

*Höhenverstellung mittels Gewindestift (SW2.5) um ±2,5 mm

SET KOMPONENTEN FÜR HOLZANWENDUNGEN

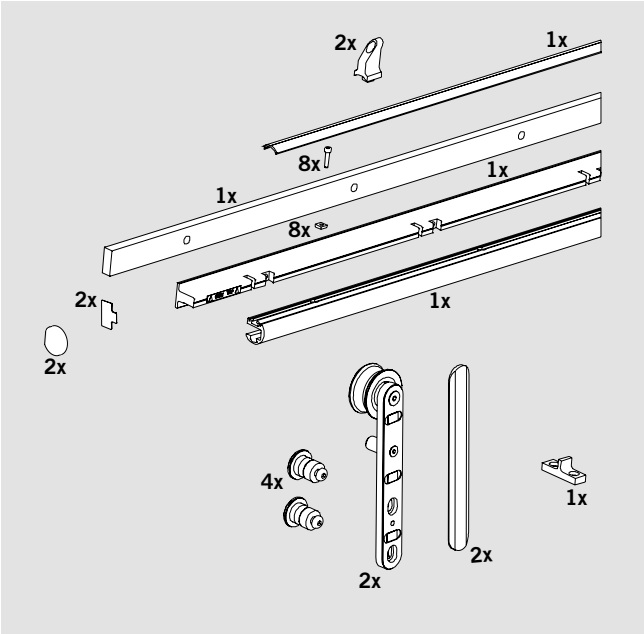

Set

DORMA RSP 80 **Schiebetürset für Holzanwendungen (25–40 mm)** bestehend aus Laufschienenprofil für max. Flügelbreite 1080 mm, Rollenwagen, Stopper und Bodenführung, Material: Aluminium EV1-Deko	**Art.-Nr. 30.707** Gewicht in kg 5,6
Einzelkomponenten für Holzanwendungen	**Art.-Nr. 30.708**
Rollenwagen, Stopper und Bodenführung für Holzanwendungen	
RSP 80 Laufschienenprofil für Wandmontage (Holzanwendungen)	**Art.-Nr. 30.712** Lagerlänge 6000 mm
RSP 80 Laufschienenprofil für Wandmontage (Holzanwendungen) (minimale Türbreite sollte 800 mm / 1600 mm Laufschienenprofil nicht unterschreiten)	**Art.-Nr. 30.713** in Fixlänge

ZUBEHÖR

Griffstangen, Türknaufe und Griffmuscheln
118–123

Wandanschluss- und U-Profile, MR 22/28
134–141

Zubehör
142

GRIFFSTANGEN, TÜRKNAUFE UND GRIFFMUSCHELN

Das Griffsystem ist für 8, 10 und 12 mm Glas ausgelegt.
Die Griffstangen und der Türknauf können einseitig mit den entsprechenden Haltern oder beidseitig mit einem Verbindungsbolzen an Schiebe- und Drehtüren angebracht werden.
Griffmuscheln eignen sich durch ihren flachen Aufbau u. a. für Schiebetüren.
Die Punkthalter und Verbindungsbolzen sind jeweils Teil des Lieferumfangs.
Die Griffstangen lassen sich ebenso als waagerechte bzw. senkrechte Haltestangen oder als Geländer einsetzen.

GRIFFSTANGEN EINZELN

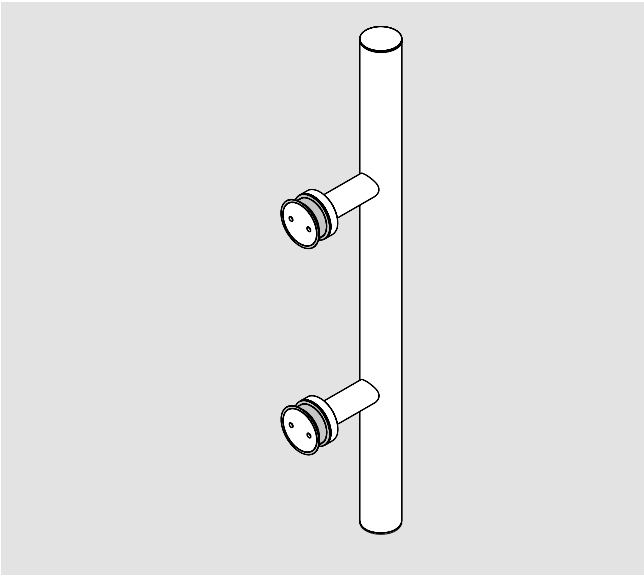

Griffstangen mit versenkten Punkthaltern
für 8/10/12 mm Glas

Griffstange 350 mm mit 2 Befestigungen	**Art.-Nr. 29.268**
Material 1.4404	**Art.-Nr. 29.269**
Griffstange 720 mm mit 2 Befestigungen	**Art.-Nr. 29.271**
Material 1.4404	**Art.-Nr. 29.272**
Griffstange 1240 mm mit 3 Befestigungen	**Art.-Nr. 29.274**
Material 1.4404	**Art.-Nr. 29.275**
Griffstange 1760 mm mit 4 Befestigungen	**Art.-Nr. 29.277**
Material 1.4404	**Art.-Nr. 29.278**

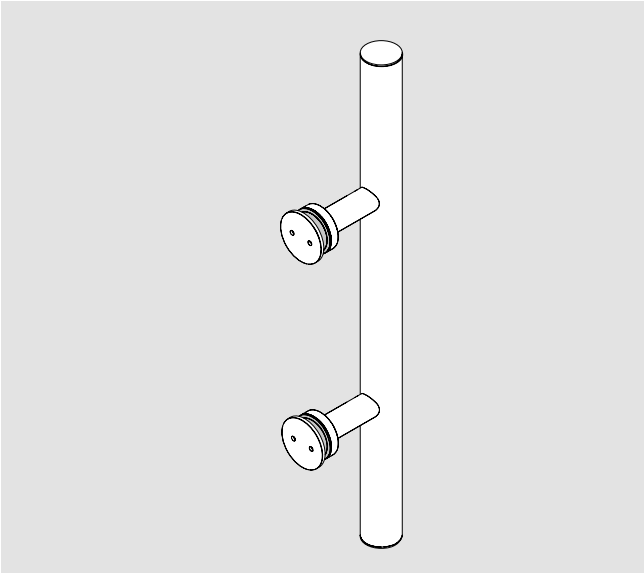

Griffstangen mit aufliegenden Punkthaltern
für 8/10/12 mm Glas

Griffstange 350 mm mit 2 Befestigungen	**Art.-Nr. 21.240**
Griffstange 720 mm mit 2 Befestigungen	**Art.-Nr. 21.241**
Material 1.4404	**Art.-Nr. 21.281**
Griffstange 1240 mm mit 3 Befestigungen	**Art.-Nr. 21.242**
Griffstange 1760 mm mit 4 Befestigungen	**Art.-Nr. 21.243**
Material 1.4404	**Art.-Nr. 21.283**

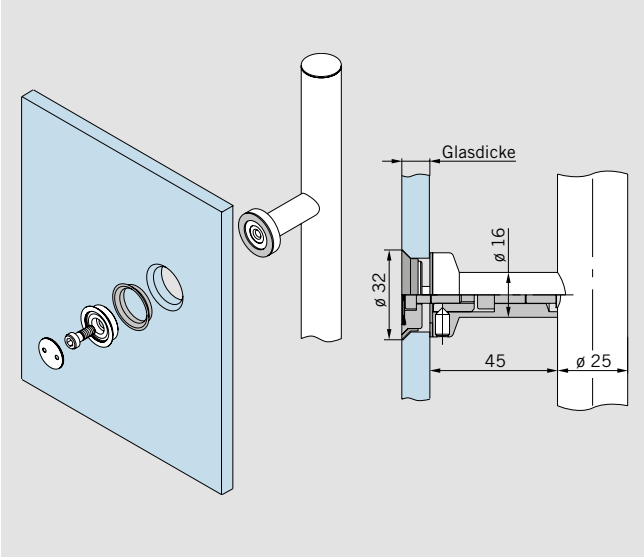

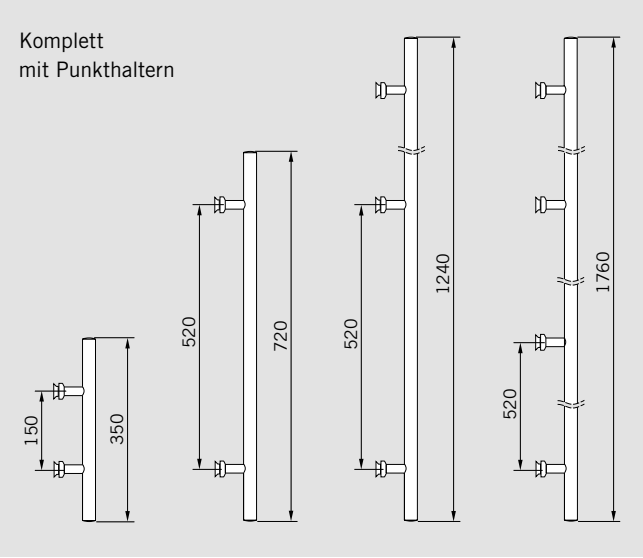

GRIFFSTANGENPAARE

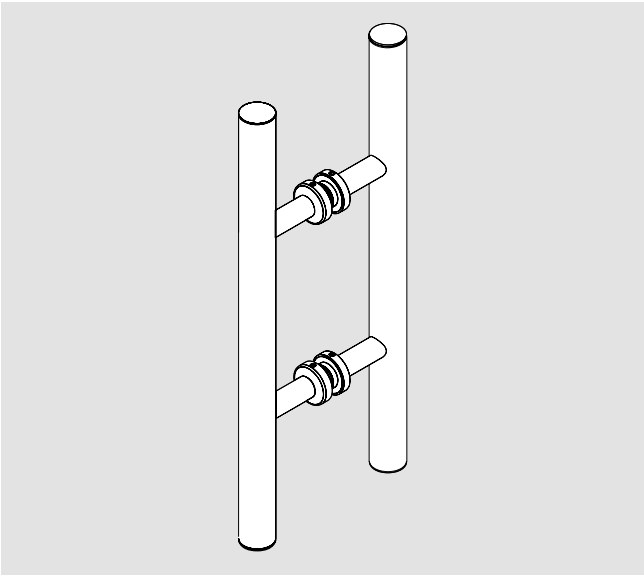

Griffstangenpaare
inkl. Verbindungsbolzen
für 8/10/12 mm Glas

Griffstangenpaar 350 mm mit 2 Befestigungen	**Art.-Nr. 21.267**
Material 1.4404	**Art.-Nr. 21.247**
Griffstangenpaar 720 mm mit 2 Befestigungen	**Art.-Nr. 21.270**
Material 1.4404	**Art.-Nr. 21.250**
Griffstangenpaar 1240 mm mit 3 Befestigungen	**Art.-Nr. 21.273**
Material 1.4404	**Art.-Nr. 21.253**
Griffstangenpaar 1760 mm mit 4 Befestigungen	**Art.-Nr. 21.276**
Material 1.4404	**Art.-Nr. 21.256**

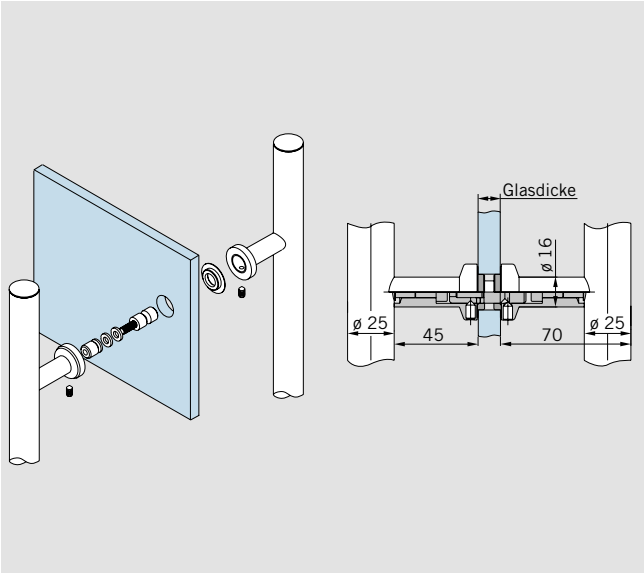

Komplett mit
Verbindungsbolzen

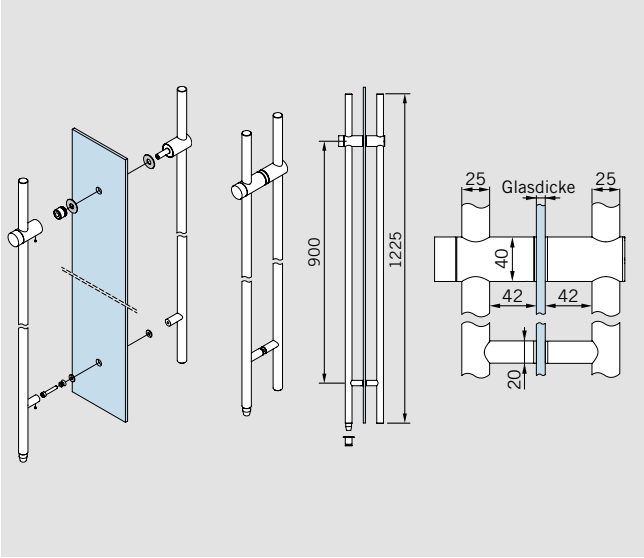

Verschließbares
Griffstangenpaar
für 6 – 16 mm Glas
1225 mm,
mit 2 Befestigungen, komplett
mit Schließmechanismus und
Zylinder **Art.-Nr. 21.279**

GRIFFSTANGENPAARE

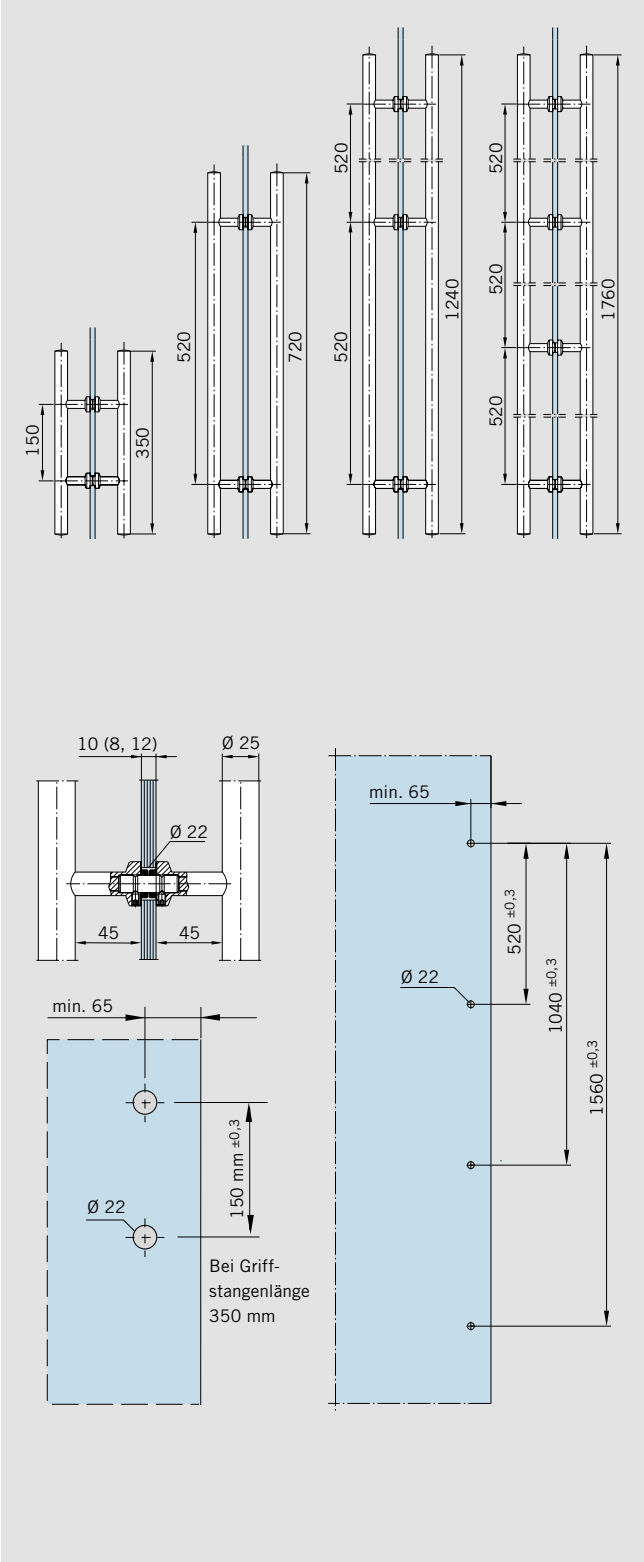

Griffstangenpaar
Niro matt
Länge 350 mm
auf 2 Glasbohrungen
für 8, 10 und 12 mm Glasdicke

Art.-Nr. 21.267*
Gewicht in kg: ER 1,254

Griffstangenpaar
Leichtmetall
Länge 350 mm
auf 2 Glasbohrungen
für 8, 10 und 12 mm Glasdicke

Art.-Nr. 03.400
Gewicht in kg: LM 1,326

Griffstangenpaar
Niro matt
Länge 720 mm
auf 2 Glasbohrungen
für 8, 10 und 12 mm Glasdicke

Art.-Nr. 21.270*
Gewicht in kg: ER 1,947

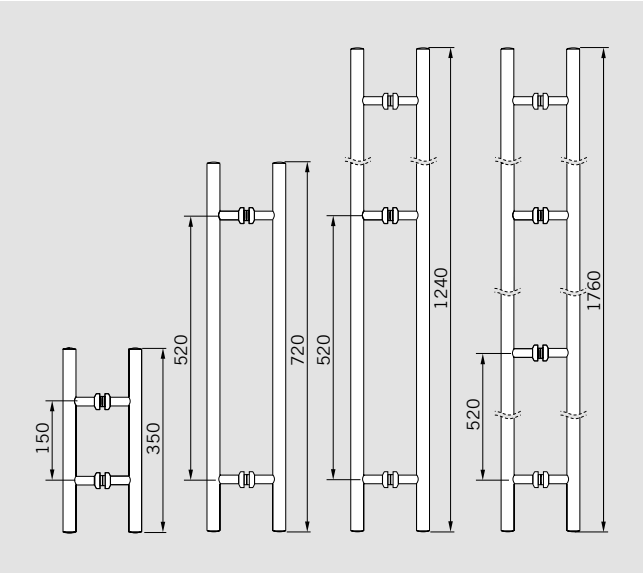

Griffstangenpaar
Niro matt
Länge 1760 mm
auf 4 Glasbohrungen
für 8, 10 und 12 mm Glasdicke

Art.-Nr. 21.276*
Gewicht in kg: ER 5,000

Abschließbares Griffstangenpaar
Niro matt
Länge 1225 mm
auf 2 Glasbohrungen
für 8 – 13,5 mm
Keso 2000 Schloss

*Umbau Sets für
Griffstangenpaare für
Holztüren
bzw. andere Glasdicken
siehe Seite 131

ARCOS STOSSGRIFF

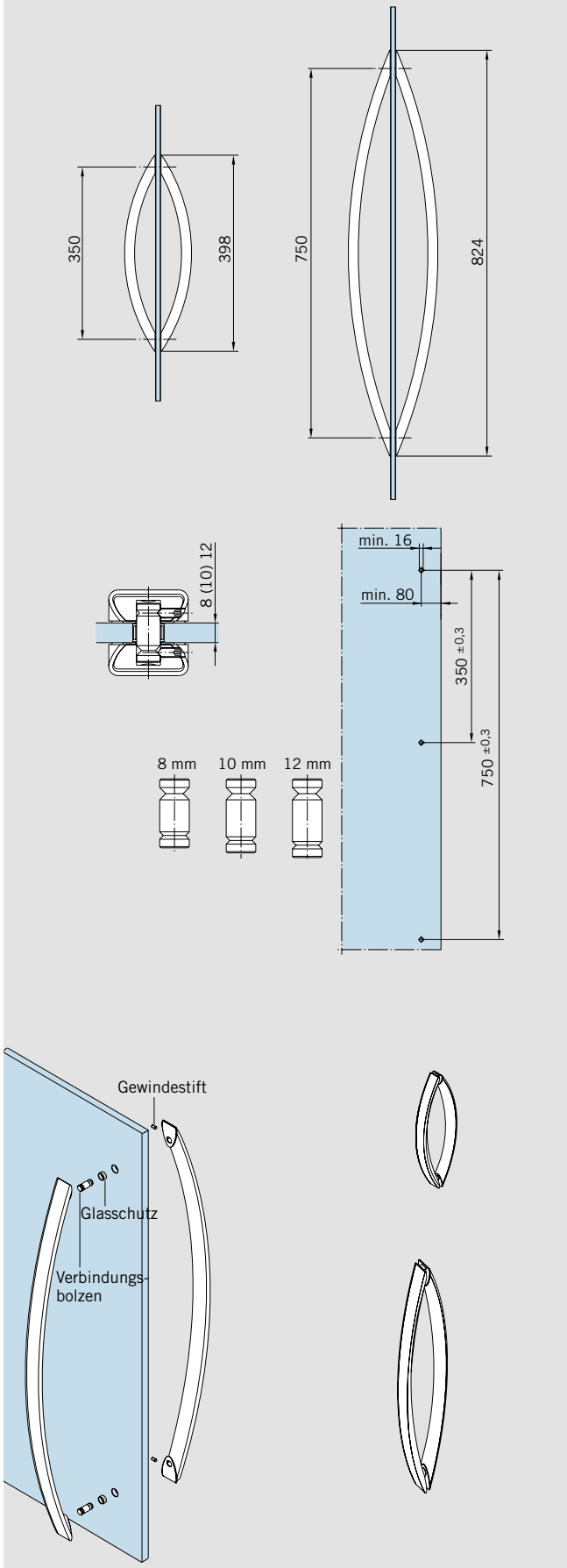

ARCOS Stoßgriff
für 8/10/12 mm Glas
inkl. Verbindungsbolzen

Aluminium, in Edelstahl-Optik

Griff 350 mm mit 2 Befestigungen	**Art.-Nr. 26.500**
Griff 750 mm mit 2 Befestigungen	**Art.-Nr. 26.510**

GRIFFMUSCHEL UND TÜRKNOPF

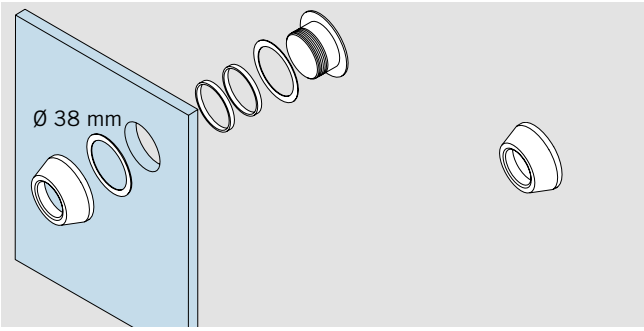

Griffmuschel
Ø 50 mm
für 8/10/12 mm Glas **Art.-Nr. 21.290**

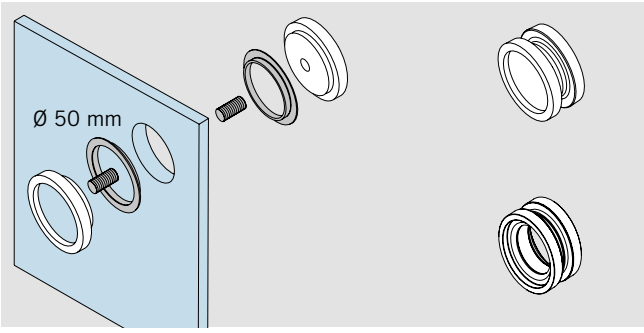

Griffmuschel
Ø 60 mm
für 8/10/12 mm Glas **Art.-Nr. 21.291**

Griffmuschel mit Griffloch
Ø 60 mm
für 8 mm Glas **Art.-Nr. 21.292**

für 10 mm Glas **Art.-Nr. 21.293**

für 12 mm Glas **Art.-Nr. 21.294**

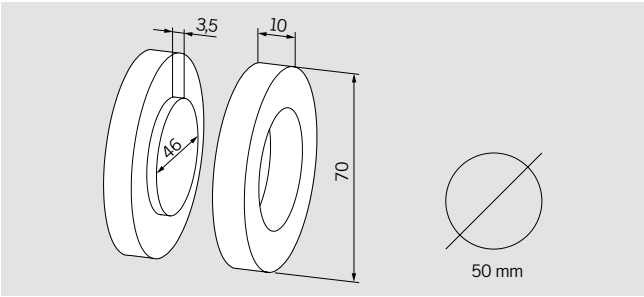

Griffmuschel **Art.-Nr. 07.200**
Leichtmetall, Gewicht in kg: 0,072
wird auf das Glas geklebt

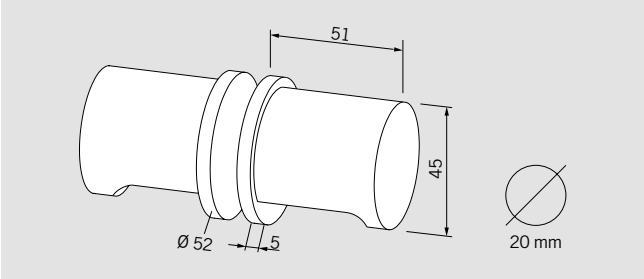

Türknopf **Art.-Nr. 07.201**
Leichtmetall Gewicht in kg: 0,400

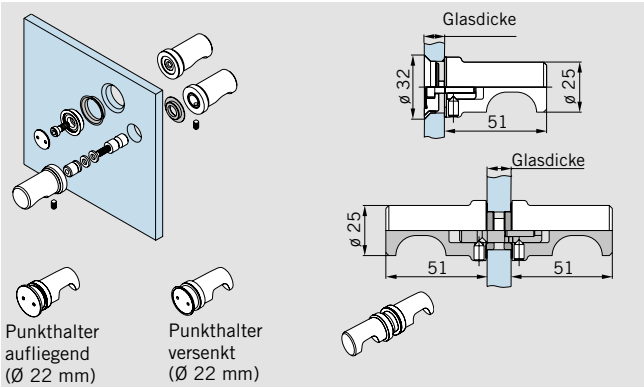

Türknauf einseitig
für 8/10/12 mm Glas

Türknauf mit
versenktem Punkthalter **Art.-Nr. 21.422**

Türknauf mit
aufliegendem Punkthalter **Art.-Nr. 21.426**

Türknauf beidseitig
für 8/10/12 mm Glas **Art.-Nr. 21.423**

GLASBEARBEITUNG FÜR GRIFFSTANGEN UND TÜRKNÄUFE

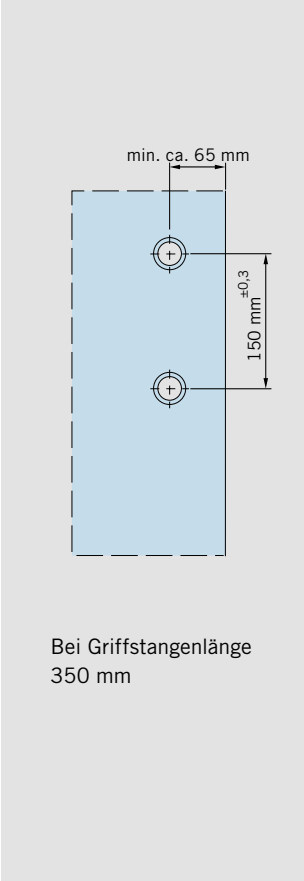

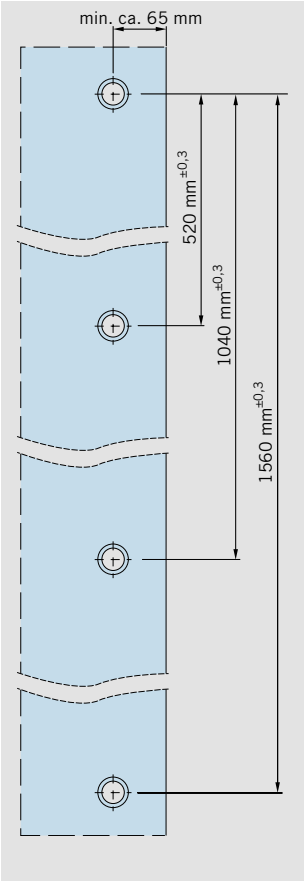

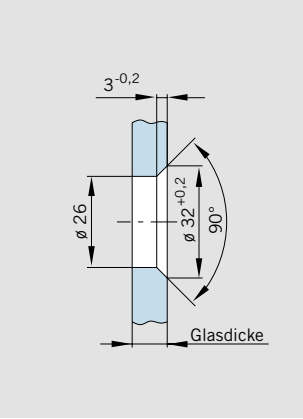

Senkbohrung
bei Griffstange und Türknauf,
einseitig

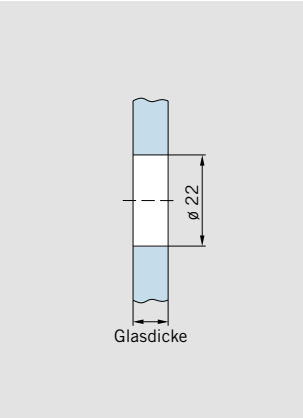

Durchgangsbohrungen

Griffstangenpaar
und Türknaufe,
beidseitig

Durchgangsbohrung

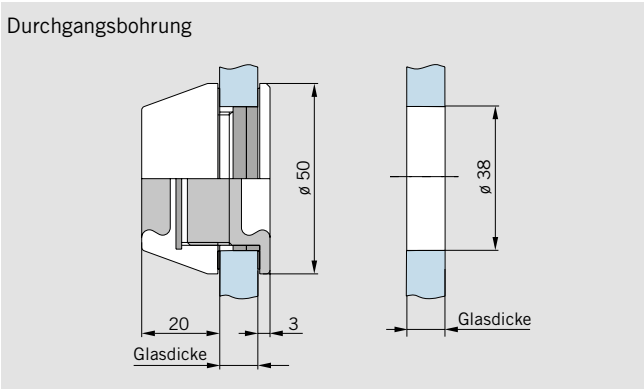

Durchgangsbohrung

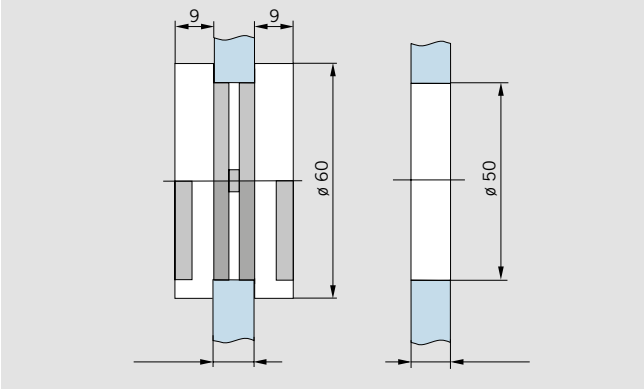

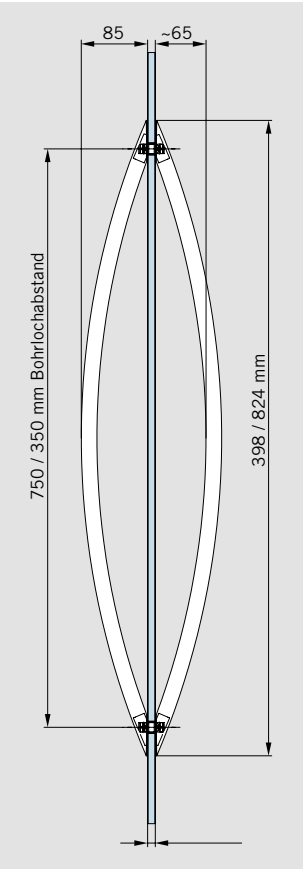

Durchgangsbohrung

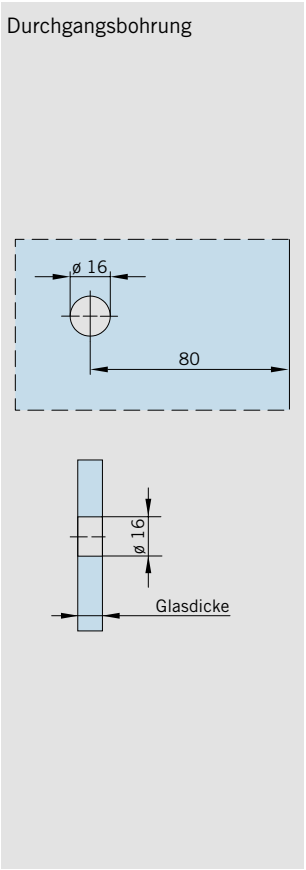

DISTANZERWEITERUNGEN FÜR GRIFFSTANGEN UND TÜRKNÄUFE

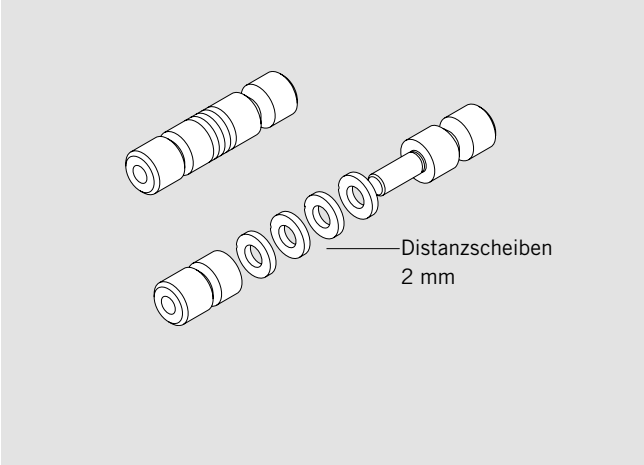

Umbau-Set 1 für Glastüren,
Griffstangenpaar/
Knaufe beidseitig
Türdicken 13,5 – 21,5 mm

Art.-Nr. 21.285

Glastüren
Türdicke 13,5 mm:
ohne Distanzscheibe
Türdicke 15 mm:
mit 1 Distanzscheibe
Türdicke 17,5 mm:
mit 2 Distanzscheiben
Türdicke 19 mm:
mit 3 Distanzscheiben
Türdicke 21,5 mm:
mit 4 Distanzscheiben

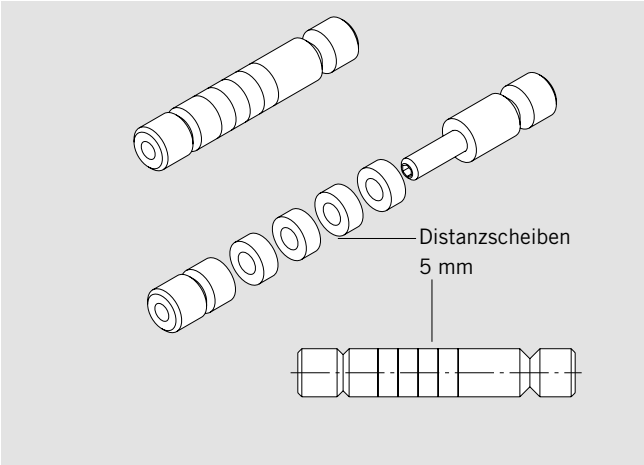

Umbau-Set 2 für Holztüren,
Griffstangenpaar/
Knaufe beidseitig
Türdicken 20 – 40 mm

Art.-Nr. 21.286

Holztüren
Türdicke 20 mm:
ohne Distanzscheibe
Türdicke 25 mm:
mit 1 Distanzscheibe
Türdicke 30 mm:
mit 2 Distanzscheiben
Türdicke 35 mm:
mit 3 Distanzscheiben
Türdicke 40 mm:
mit 4 Distanzscheiben

DISTANZERWEITERUNGEN FÜR GRIFFSTANGEN UND TÜRKNÄUFE

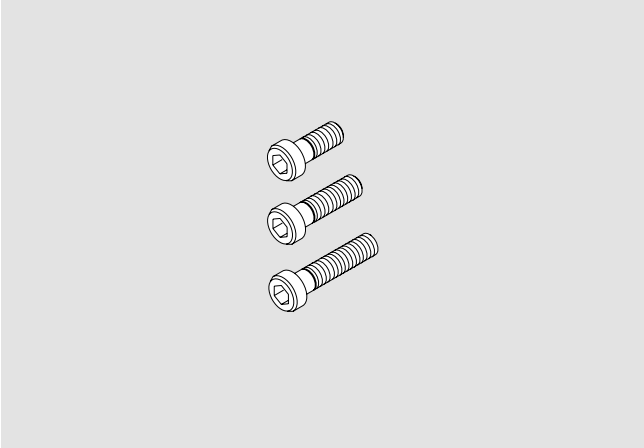

Umbau-Set 3
für Glas/Holztüren,
Griffstange/
Knauf einseitig, Punkthalter
Türdicken 15 – 40 mm

versenkt	**Art.-Nr. 21.287**
aufliegend	**Art.-Nr. 21.288**

Glastüren/Holztüren
Türdicke 15 – 21,5 mm:
Zylinderschraube M6x25
Türdicke 25 – 30 mm:
Zylinderschraube M6x35
Türdicke 35 – 40 mm:
Zylinderschraube M6x50

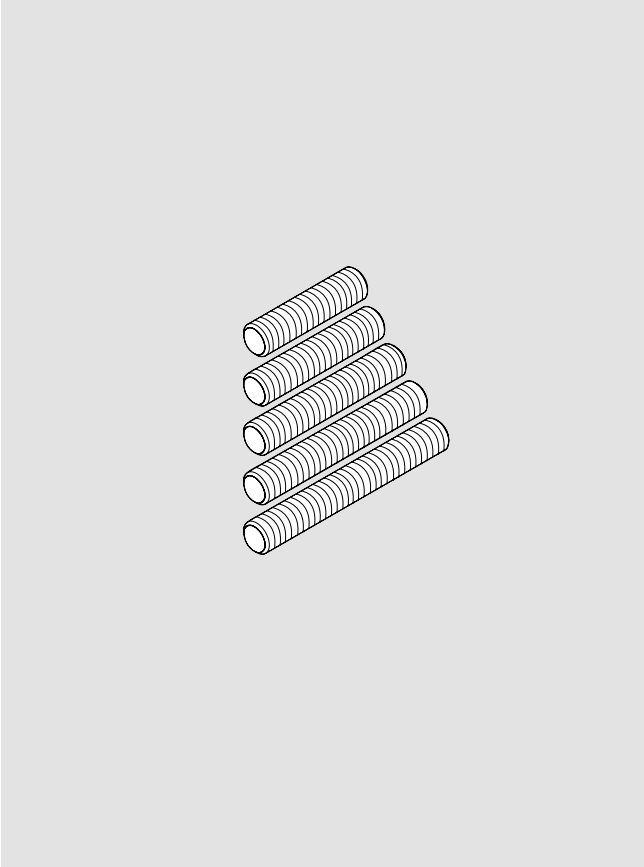

Umbau-Set 4
Griffmuschel

für Glastüren	**Art.-Nr. 21.295**
für Holztüren	**Art.-Nr. 21.296**

Glastüren
Türdicke 13,5 mm:
Gewindestift 20 mm
Türdicke 15 mm:
Gewindestift 22 mm
Türdicke 17,5 mm:
Gewindestift 24 mm
Türdicke 19 mm:
Gewindestift 25 mm
Türdicke 21,5 mm:
Gewindestift 28 mm

Holztüren
Türdicke 20 mm:
Gewindestift 24 mm
Türdicke 25 mm:
Gewindestift 28 mm
Türdicke 30 mm:
Gewindestift 33 mm
Türdicke 35 mm:
Gewindestift 38 mm
Türdicke 40 mm:
Gewindestift 43 mm

WANDANSCHLUSSPROFIL-SYSTEM

bestehend aus: Grundprofil, mit Bohrungen (Abstand 300 mm), einschließlich Klemmstücken mit Schrauben und Zwischenlagen.

Anwendung:
z. B. umlaufender Rahmen für Ganzglas-Anlagen mit Befestigung zur Wand und zur Decke.
In der **Sicherheitsausführung** verhindert die Verschraubung der Klemmstücke innerhalb des Glases das Herabfallen freihängender Scheiben. **Pro Klemmstück 15 kg Traglast.** Anzugsmomente der Befestigungsschrauben 15 Nm.

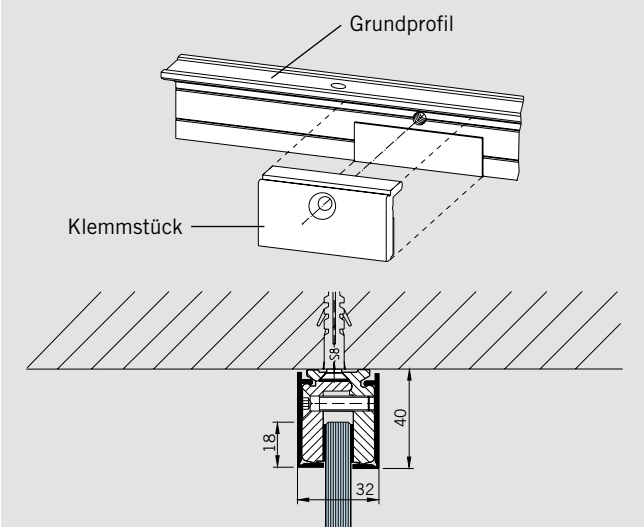

Grundprofil
in 6000 mm Lagerlängen

für 8 mm Glasdicke:	**Art.-Nr. 07.042**
für 10 mm Glasdicke:	**Art.-Nr. 07.001**
für 12 mm Glasdicke:	**Art.-Nr. 07.002**
für 12,7 mm Glasdicke:	**Art.-Nr. 07.045**
für 13,5 mm Glasdicke:	**Art.-Nr. 07.046**
für 15 mm Glasdicke:	**Art.-Nr. 07.047**
für 17 mm Glasdicke:	**Art.-Nr. 07.048**
für 19 mm Glasdicke:	**Art.-Nr. 07.049**

als Sicherheitsausführung

für 8 mm Glasdicke:	**Art.-Nr. 07.060**
für 10 mm Glasdicke:	**Art.-Nr. 07.061**

Gewicht in kg/m:
LM 1,200

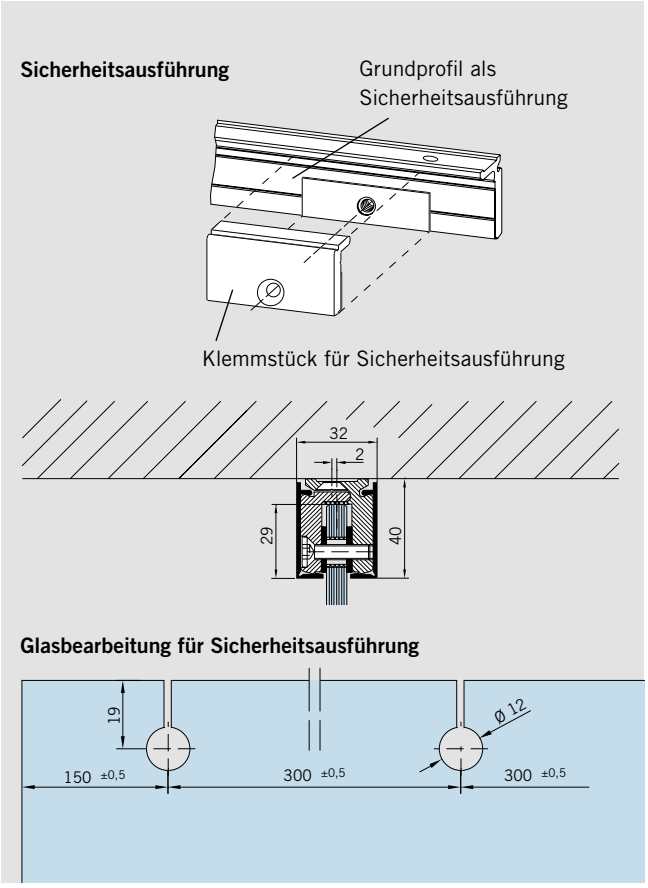

Grundprofil
in Fixlängen

für 8 mm Glasdicke:	**Art.-Nr. 07.050**
für 10 mm Glasdicke:	**Art.-Nr. 07.051**
für 12 mm Glasdicke:	**Art.-Nr. 07.052**
für 12,7 mm Glasdicke:	**Art.-Nr. 07.055**
für 13,5 mm Glasdicke:	**Art.-Nr. 07.056**
für 15 mm Glasdicke:	**Art.-Nr. 07.057**
für 17 mm Glasdicke:	**Art.-Nr. 07.058**
für 19 mm Glasdicke:	**Art.-Nr. 07.059**

als Sicherheitsausführung

für 8 mm Glasdicke:	**Art.-Nr. 07.066**
für 10 mm Glasdicke:	**Art.-Nr. 07.067**

Gewicht in kg/m:
LM 1,200

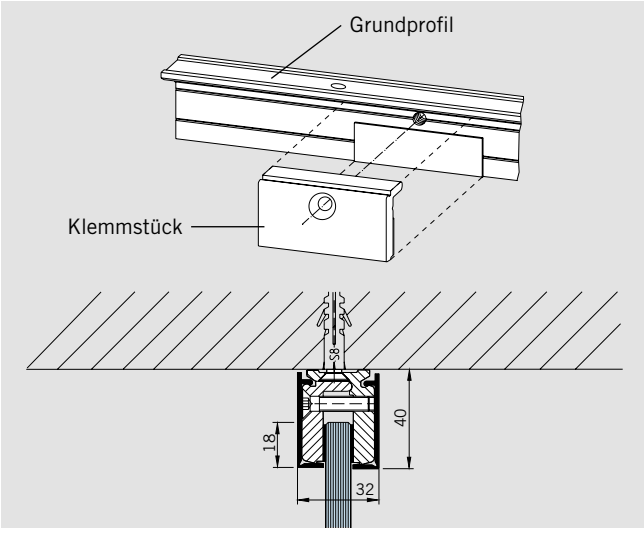

Klemmstück
60 mm lang
mit Schraube und Zwischenlage

für 8 mm Glasdicke:	**Art.-Nr. 07.043**
für 10 mm Glasdicke:	**Art.-Nr. 07.004**
für 12 mm Glasdicke:	**Art.-Nr. 07.005**

für Sicherheitsausführung

für 8 mm Glasdicke:	**Art.-Nr. 07.063**
für 10 mm Glasdicke:	**Art.-Nr. 07.064**

Gewicht in kg:
LM 0,055

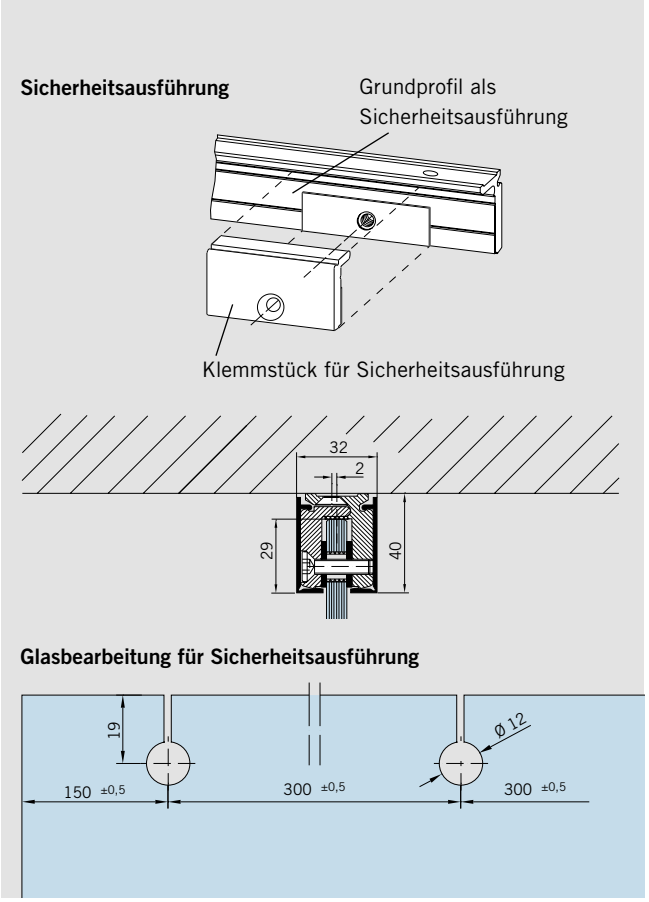

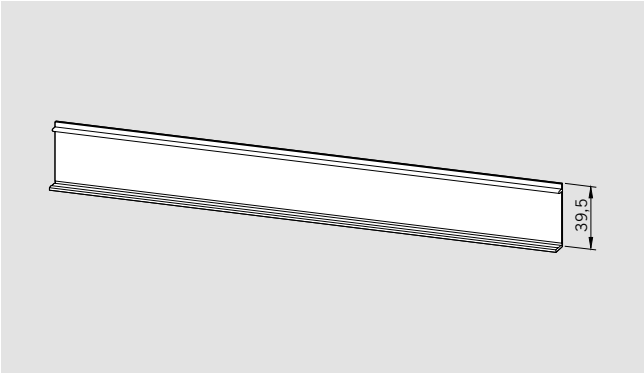

Deckprofil zum Aufclipsen
auch in Messing, Edelstahl matt
und Edelstahl poliert erhältlich

in 6000 mm Lagerlänge	**Art.-Nr. 07.003**
in Fixlänge	**Art.-Nr. 07.053**

Gewicht in kg/m:

LM	0,203
MS	0,373
ER	0,373

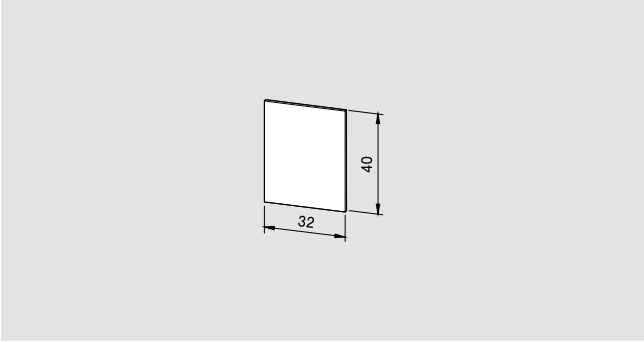

Endkappe

für 8 und 10 mm Glasdicke	**Art.-Nr. 07.007**
für 12–13,5 mm Glasdicke	**Art.-Nr. 07.044**
für 15–19 mm Glasdicke	**Art.-Nr. 07.065**

Gewicht in kg:

LM	0,003
MS	0,006
ER	0,006

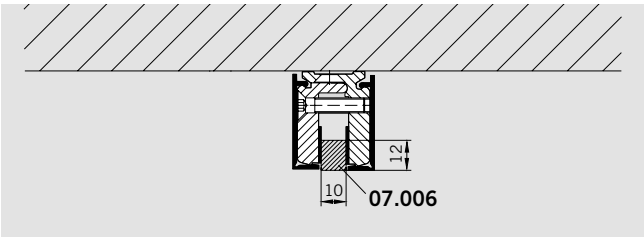

Füllstab, 10 x 12 mm

in 6000 mm Lagerlängen	**Art.-Nr. 07.006**
in Fixlänge	**Art.-Nr. 07.054**

Gewicht in kg:

LM	0,315

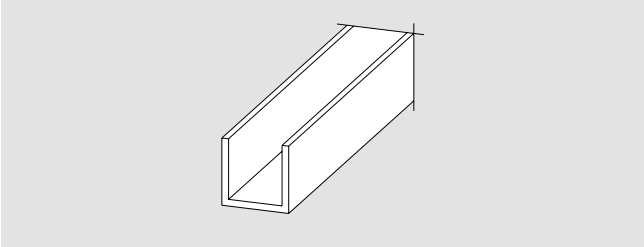

U-Profil
20 x 20 x 20 x 2 mm

in 6000 mm Lagerlängen	**Art.-Nr. 07.092**
in Fixlänge	**Art.-Nr. 07.093**

Gewicht in kg/m:

LM	0,336

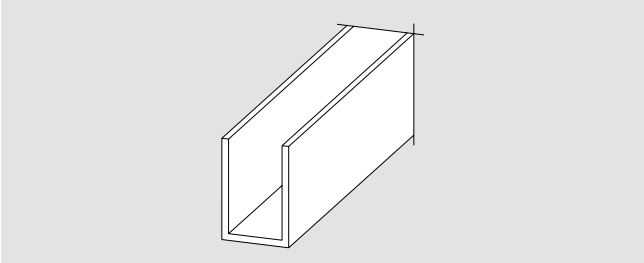

U-Profil
30 x 20 x 30 x 2 mm

in 6000 mm Lagerlängen	**Art.-Nr. 07.097**
in Fixlänge	**Art.-Nr. 07.096**

Gewicht in kg/m:

LM	0,448

WANDANSCHLUSS-RAHMENSYSTEME MR 22 UND MR 28

Bestehend aus einem Rahmenprofil (rastergebohrt), einem Spannprofil und zwei Anschlaggummiprofilen (PVC, transparent). Die zierlichen und eleganten Rahmenlösungen eignen sich sowohl für den Innen- als auch für den Außenbereich und zeichnen sich durch eine sehr einfache Montage aus. Die Ansichtsbreite beträgt beim MR 22 nur 22 mm, beim MR 28 lediglich 28 mm. Es können Glasstärken von 8 und 10 mm eingesetzt werden. Über die Profile erfolgt keine Lastabtra-gung. Die Demontage und der Wiedereinbau sind problemlos möglich. Das System MR 28 enthält einen zusätzlichen Schraubkanal für Verbindungswinkel und erlaubt die Kombination mit Sprossenprofilen zur senkrechten Verbindung mehrerer Glasfelder sowie die Anbindung an die Zargensysteme AT 44 und AT 50.

Anwendung:
z. B. umlaufender Rahmen für Festverglasung mit Befestigung zur Wand und zur Decke.

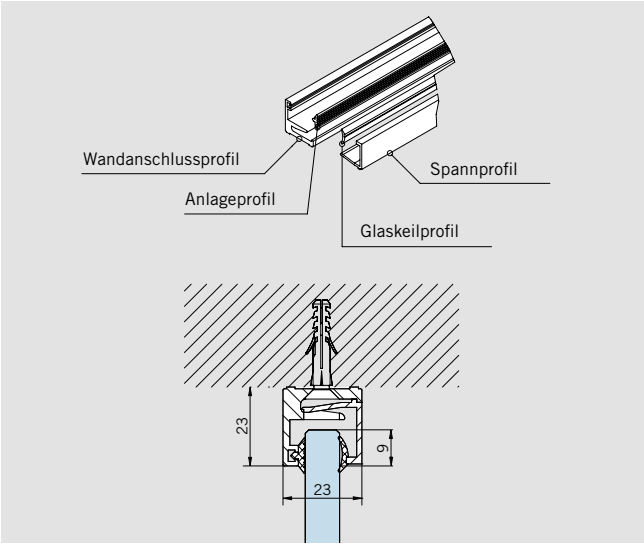

Grundprofil

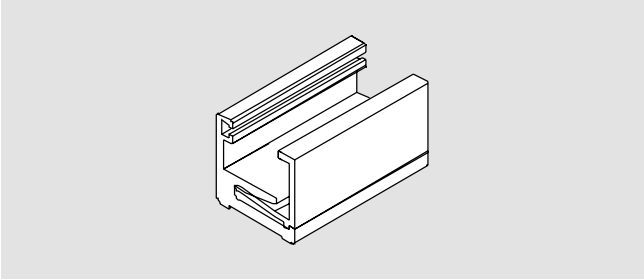

MR 22
in 6000 mm Lagerlängen,
ohne PVC-Profile

Art.-Nr. 07.240

Gewicht in kg/m:
LM 0,648

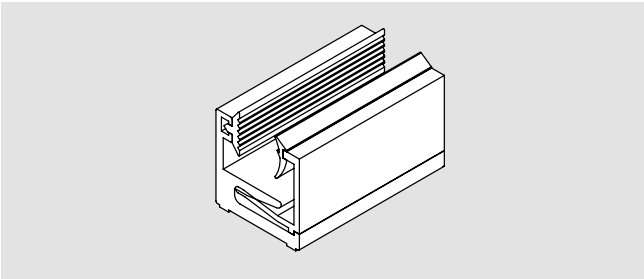

MR 22
in Fixlängen

Art.-Nr. 07.250
Gewicht in kg/m:
LM 0,648

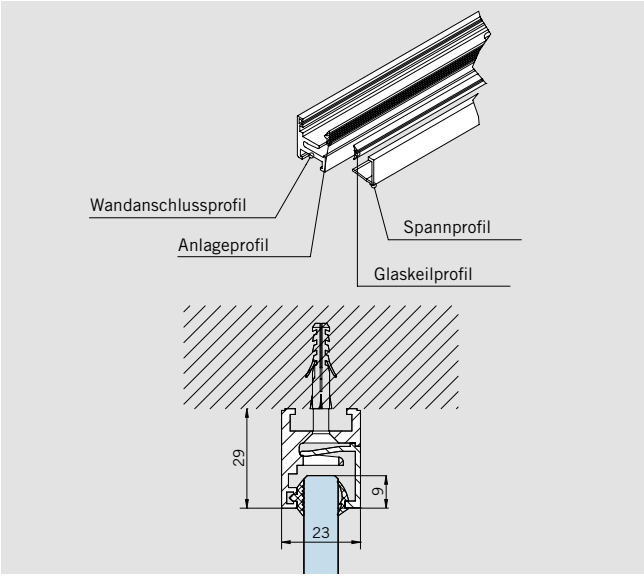

Grundprofil

Achtung:
Es werden nur gerade Schnitte geliefert. Bei Bestellungen sind Materialzugaben für die bauseitigen Gehrungschnitte durch den Kunden einzuplanen.
Das Sprossenprofil muss für die Montage zusätzlich beidseitig bearbeitet werden. Bitte Montageanleitung beachten.

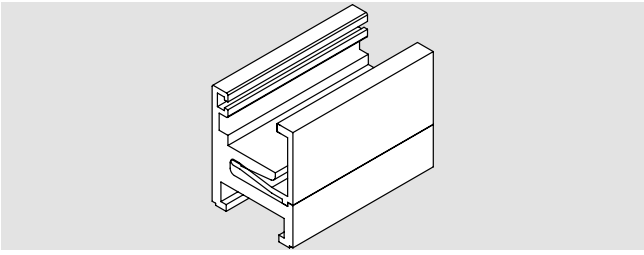

MR 28
in 6000 mm Lagerlängen,
ohne PVC-Profile

Art.-Nr. 07.241

Gewicht in kg/m:
LM 0,802

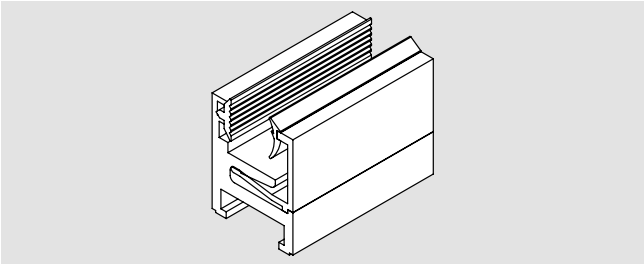

MR 28
in Fixlängen

Art.-Nr. 07.251

Gewicht in kg/m:
LM 0,802

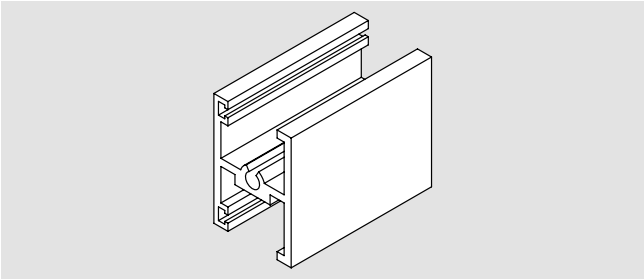

Sprossenprofil MR 28
in 6000 mm Lagerlängen,
ohne PVC-Profile

Art.-Nr. 07.242

Gewicht in kg/m:
LM 0,542

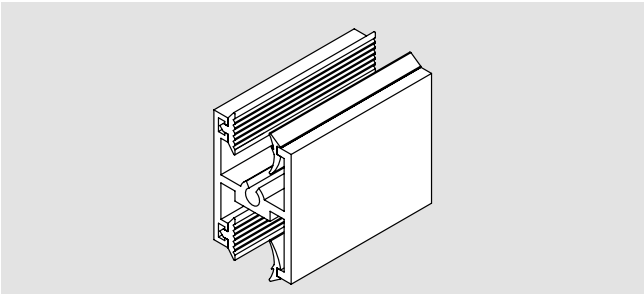

Sprossenprofil MR 28
in Fixlängen

Schrauben zur Befestigung an das MR 28 Grundprofil sind nicht im Lieferumfang enthalten.
Empfehlung:
Senkblechschraube 4,2 mm x 32 mm

Art.-Nr. 07.252

Gewicht in kg/m:
LM 0,542

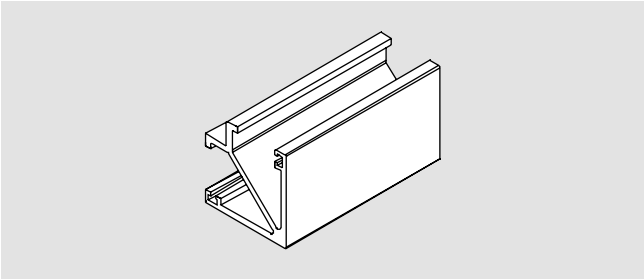

MR 28 Sprossenprofil 90°
in 6000 mm Lagerlängen

Art.-Nr. 07.258

Gewicht in kg/m:
LM 0,598

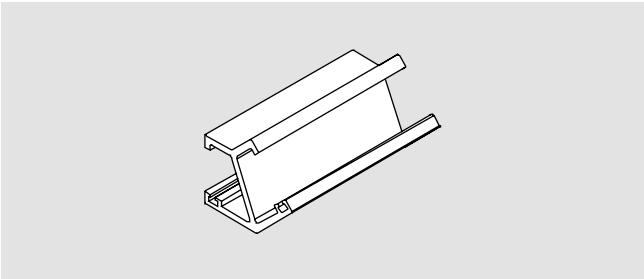

MR 28 Sprossenprofil 135°
in 6000 mm Lagerlängen

Art.-Nr. 07.259

Gewicht in kg/m:
LM 0,466

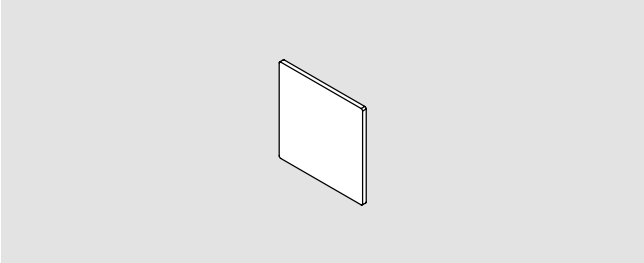

Stirnabdeckung MR 22

Art.-Nr. 07.245

Gewicht in kg:
LM 0,002

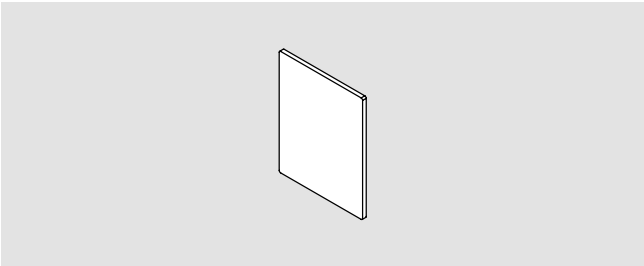

Stirnabdeckung MR 28

Art.-Nr. 07.246

Gewicht in kg:
LM 0,002

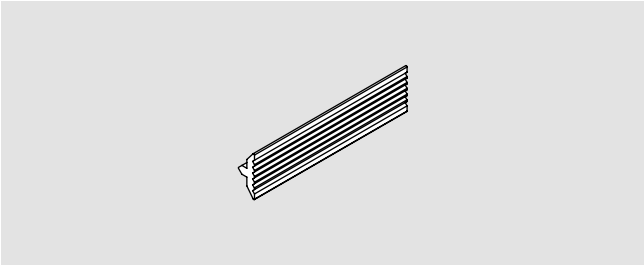

Anlageprofil
2 mm dick, grau

Fixlänge	**Art.-Nr. 07.255**
Lagerlänge 50 m	**Art.-Nr. 07.265**

Gewicht in kg/m:
PVC 0,023

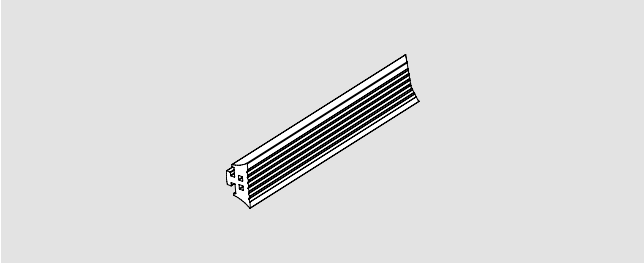

Anlageprofil
4 mm dick, grau

Fixlänge	**Art.-Nr. 07.256**
Lagerlänge 50 m	**Art.-Nr. 07.266**

Gewicht in kg/m:
PVC 0,037

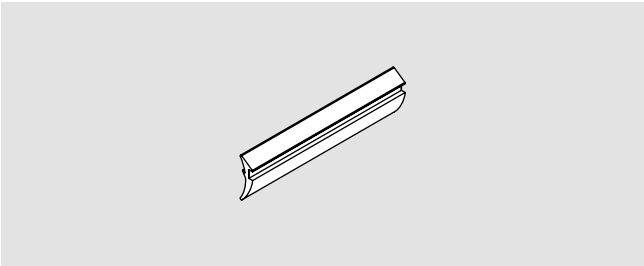

Glass wedge profile
2 mm dick, grau

Fixlänge	**Art.-Nr. 07.253**
Lagerlänge 50 m	**Art.-Nr. 07.263**

Gewicht in kg/m:
PVC 0,016

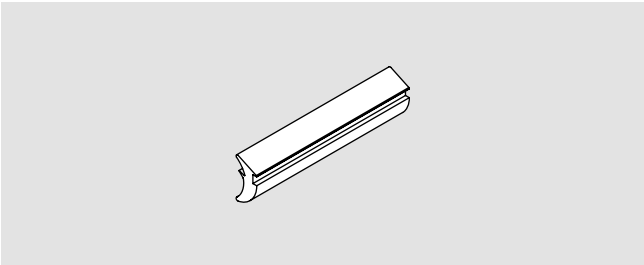

Glass wedge profile
4 mm dick, grau

Fixlänge	**Art.-Nr. 07.254**
Lagerlänge 25 m	**Art.-Nr. 07.264**

Gewicht in kg/m:
PVC 0,034

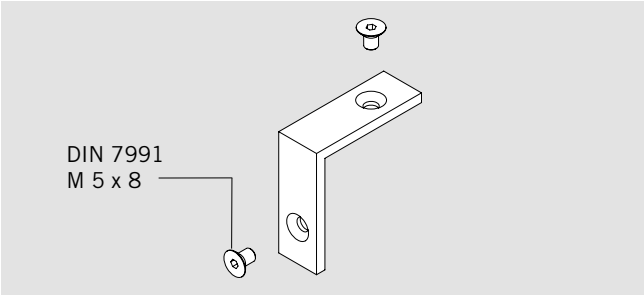

Eckverbinder-Set MR 28
pro Set 4 Stück

8 Schrauben DIN 7991
M 5 x 8 im Lieferumfang
enthalten

Art.-Nr. 07.247

Gewicht in kg/Stück:
LM 0,0021

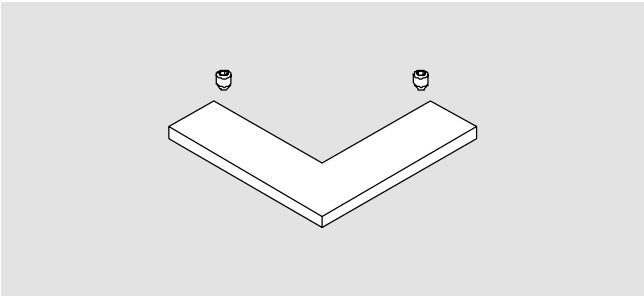

Eckverbinder für MR 28
Sprossenprofil 90°

2 Gewindestifte DIN 916
M 4 x 5 im Lieferumfang
enthalten

Art.-Nr. 07.248

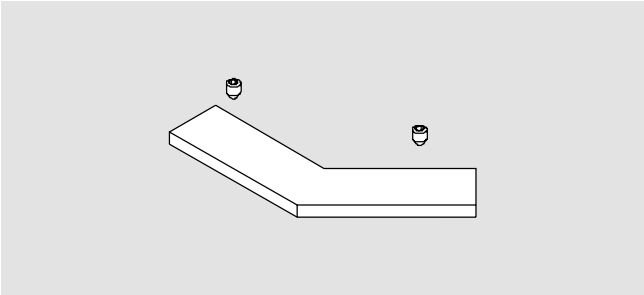

Eckverbinder für MR 28
Sprossenprofil 135

2 Gewindestifte DIN 916
M 4 x 5 im Lieferumfang
enthalten

Art.-Nr. 07.249

ZUBEHÖR / MONTAGEHILFEN

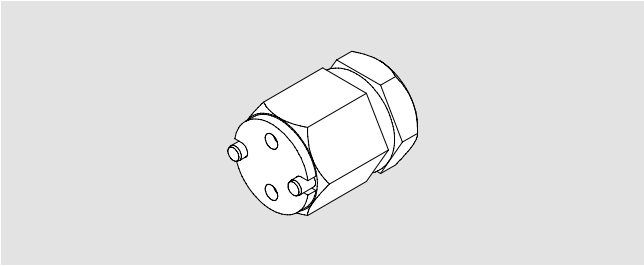

Handwerkzeug für
MANET Punkthalter **Art.-Nr. 21.134**

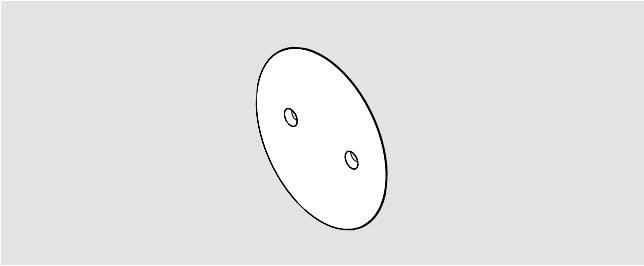

Punkthalterdeckel mit Feder
5 Stück **Art.-Nr. 29.217**

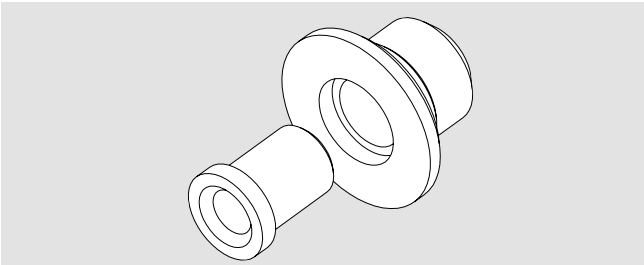

Bohrlehre **Art.-Nr. 21.137**

Die Druckfarben der Oberflächen sind nicht 100% farbverbindlich.

Angaben über die Beschaffenheit oder Verwendbarkeit von Erzeugnissen bzw. Materialien dienen der Beschreibung. Zusagen in Bezug auf das Vorhandensein bestimmter Eigenschaften oder einen bestimmten Verwendungszweck bedürfen stets besonderer schriftlicher Vereinbarungen. Abbildungen zeigen z. T. Sonderausführungen, abweichend vom Standard-Lieferumfang.

Technische Änderungen vorbehalten.

PLANUNGSHILFE

Zur Planung intelligenter Lösungen mit Glas geben wir Ihnen mit unserer Planungs-Software ein Werkzeug an die Hand, welches die sichere und fachgerechte Konzeption von Glastüren und -Anlagen vereinfacht.

Ihre Vorteile:
- Einfache Handhabung
- Professionelle und fehlerfreie Erstellung von Angeboten
- Schnelle Reaktion auf eingehende Anfragen
- Extrem reduzierter Planungsaufwand, der Zeit und Geld spart

Mit dem Planungstool DGES und der MANET COMPACT Planungshilfe können Sie schnell, sicher und professionell entwerfen und kalkulieren. Die Software liefert Ihnen alle erforderlichen Unterlagen wie u. a. bemaßte technische Zeichnungen, Glasformate und Glasbearbeitungen.

- DGES Fittings (für Schiebetüren, Innentüren und Ganzglas-Anlagen)
- DGES HSW (für Horizontale Schiebewände)
- MANET COMPACT Planungshilfe (für MANET Dreh- und Schiebetüren)

PFLEGE DER BESCHLÄGE

Die Oberflächen der Beschläge sind nicht wartungsfrei und sollten gemäß ihrer Ausführung gereinigt werden.

- Für metallische Oberflächen (Eloxaltöne, Edelstahl) bitte nur geeignete Reiniger ohne Scheuermittelanteil verwenden.
- Für lackierte Oberflächen bitte nur entsprechende lösemittelfreie Reiniger verwenden.

SICHERHEITSRELEVANTE INFORMATIONEN

Wichtige Sicherheitshinweise für die Montage und Nutzung von DORMA Glasbeschlägen (zusätzlich zur Montage- und Bedienungsanleitung zu beachten, um Schäden am Produkt sowie Personen- und Sachschäden zu vermeiden).
Wichtig: Alle Nutzer sind über die sie betreffenden Punkte der nachfolgenden Hinweise sowie die Hinweise aus Montage- bzw. Bedienungsanleitung zu informieren!

Allgemein
1. DORMA empfiehlt die Verwendung von ESG-H (heißgelagertem Einscheibensicherheitsglas) nach DIN EN 12150-1.
2. DORMA Glasbeschläge sind für Räume, in denen Chemikalien (z. B. Chlor) zum Einsatz kommen, z. B. Schwimm-, Sauna- und Solebäder, nicht geeignet.
3. Schiebeflügel dürfen nicht schneller als mit Schrittgeschwindigkeit bewegt werden und müssen vor Erreichen der Endlage von Hand abgestoppt werden.
4. Drehflügel dürfen nicht zu hart zugeworfen werden. Wenn eine Überdrehung zu befürchten ist, ist diese durch einen Türstopper zu verhindern.

Montage
1. Der Einbau von DORMA Glasbeschlägen darf ausschließlich durch Fachpersonal, das speziell für die Glasmontage geschult wurde, erfolgen.
2. Gläser mit Ausmuschelungen und/oder Kantenverletzungen dürfen nicht verbaut werden.
3. Es besteht die Gefahr von Quetschungen – unter anderem im Bereich der Nebenschließkante – sowie von Verletzungen aufgrund von Glasbruch während der Montage. Entsprechend ist die erforderliche Schutzkleidung (insbesondere Handschuhe und Schutzbrille) zu tragen.
4. Vor der endgültigen Beschlagsmontage muss das Glas im Klemmbereich mit fettlösenden Haushaltsmitteln von Fetten befreit werden.
5. Die Verwendung von Klemmbeschlägen auf strukturierten Glasoberflächen (ausgenommen davon sind satinierte Gläser) oder Gläsern mit großen Schwankungen in der Glasdicke ist nur mit Auftrag einer Ausgleichsschicht zulässig.
6. Die Verwendung von Klemmbeschlägen auf selbstreinigenden Beschichtungen ist unzulässig.
7. Beim Ausrichten der Glaselemente müssen die für den jeweiligen Beschlag vorgegebenen Spaltmaße beachtet werden. Die Spaltmaße müssen so eingestellt werden, dass ein Kontakt des Glases mit harten Werkstoffen (z. B. Glas, Metall, Beton) verhindert wird.
8. Es ist ein zwängungsfreier Einbau (ohne lokale Spannungsüberschreitung durch zu fest angezogene Schrauben) sicher zu stellen.

Wartung
Der Sitz und die Gängigkeit der Beschläge sowie die Justierung der Tür müssen regelmäßig kontrolliert werden. Insbesondere im Falle von hochfrequentierten Anlagen sollte die Prüfung von einem Fach- oder Installationsbetrieb erfolgen. Beschädigte Glaselemente (Abplatzungen und/oder Ausmuschelungen) müssen unverzüglich ausgetauscht werden!

DORMA Deutschland GmbH
DORMA Platz 1
58256 ENNEPETAL
GERMANY
Tel. +49 2333 793-0
Fax +49 2333 793-4950
www.dorma.de

DORMA-Glas GmbH
Max-Planck-Straße 33-45
32107 BAD SALZUFLEN
GERMANY
Tel. +49 5222 924-0
Fax +49 5222 21009
www.dorma.de

WN 054193 51532 · 01/15 · D · 4 · DD · 01/15