# Montageanleitung
# DORMA
# MANET Compact
# Schiebetür an Wand/an Glas

# Installation
# DORMA
# MANET compact
# Sliding door onto wall/onto glass

**Wichtige Informationen:**
**Important information:**

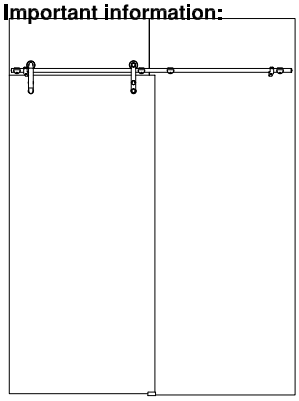

Vor der Montage Glasflächen
mit handelsüblichen Glasreiniger
im Bereich der Klemmflächen reinigen.

All glass clamping areas are to
be cleaned with standard glass
cleaning products prior to installation.

keine Verdünnung verwenden
do not use thinners

① = Bauteil/Baugruppe
component

1.; 1.1; ... = Montagefolge
installation sequence

**Glasbearbeitung:**
**Glass preparations:**

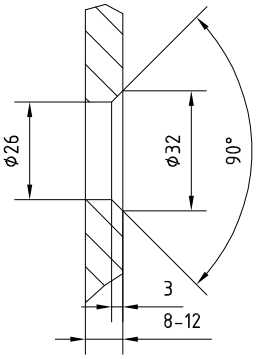


Bohrung für versenkten Punkthalter.
Hole for countersunk single-point fixing.

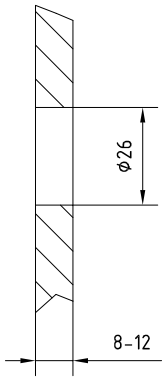


Bohrung für aufliegenden Punkthalter.
Hole for clamping disc single-point fixing.

**Montagewerkzeug:**
**Installation tool:**

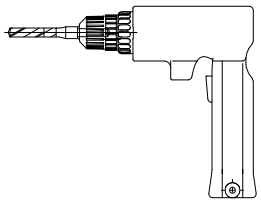

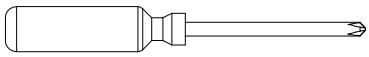

2 mm 4 mm 5 mm

**Möglichkeiten der Systemkomponenten:**
**Options of system components:**

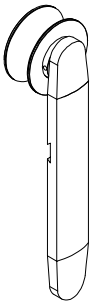

Rollenwagen TREND
Sliding door roller carrier TREND

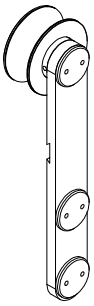

Rollenwagen CLASSIC
Sliding door roller carrier CLASSIC

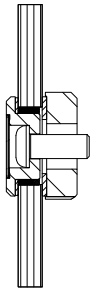

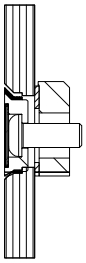

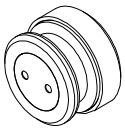

Punkthalter, aufliegend
Clamping disc single-point fixing

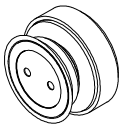

Punkthalter, versenkt
Countersunk single-point fixing

**Montage Möglichkeiten:**
**Options of installation:**

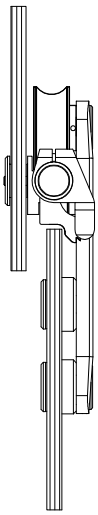

Montage Glas/Glas
Installation glass/glass

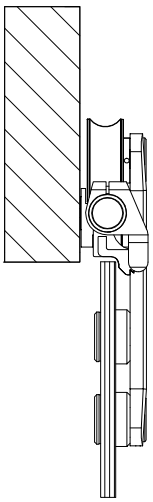

Montage Glas/Wand
Installation glass/wall

**Lleferumfang:**
**Scope of delivery:**

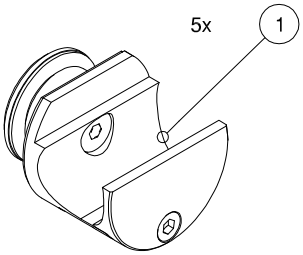


oder/or

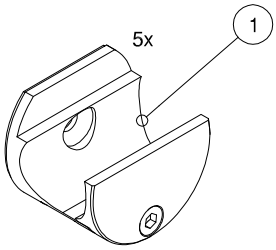


Klemmhalter an Glas, mit aufliegenden oder versenkten Punkthalter

Clamp fixing to glass, with clamping disc or countersunk fixing.

Klemmhalter an Wand
Clamp fixing onto wall

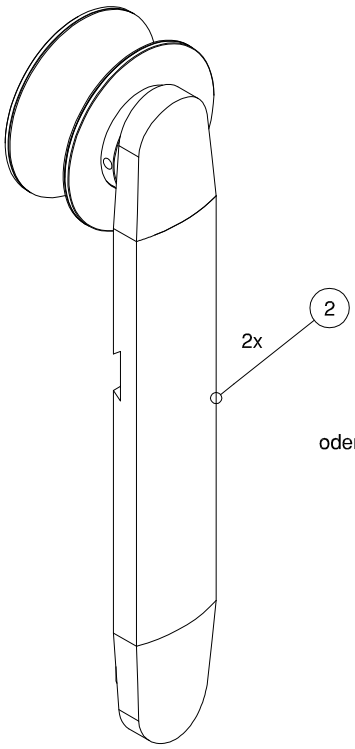


oder/or

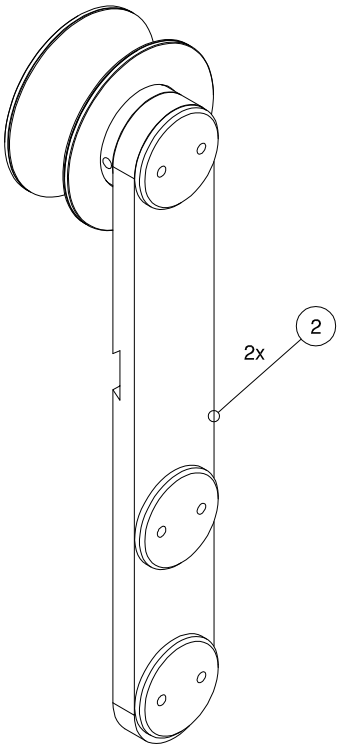


Rollenwagen TREND
Roller carrier TREND

Rollenwagen CLASSIC
Roller carrier CLASSIC

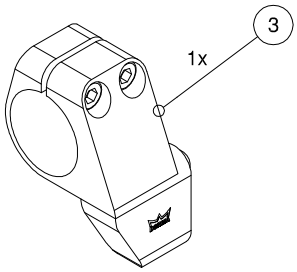


und/and

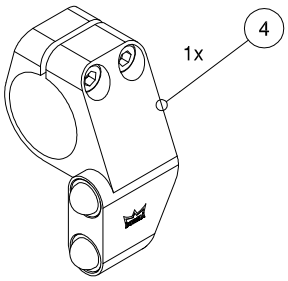


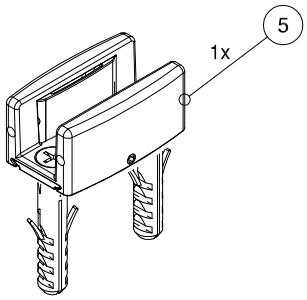


Türstopper links
door stop left hand

Türstopper rechts
door stop right hand

Bodenführung
floor guide

**1. Vorbereitung Klemmhalter:**
**1. Preparation of clamp fixings:**

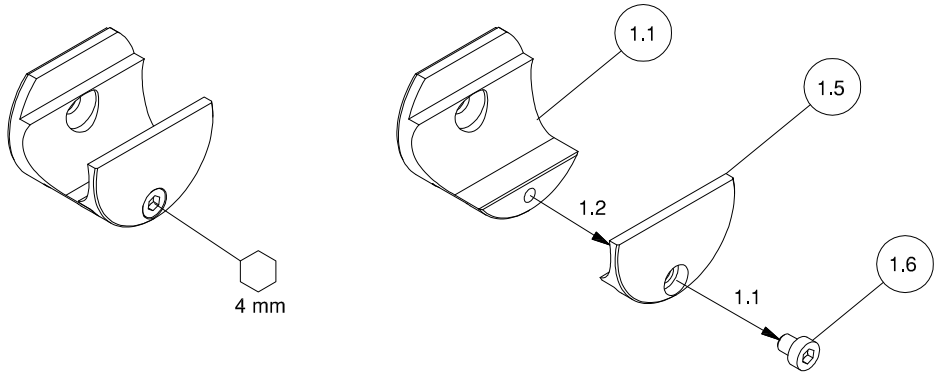


**2. Montage an Wand:**
**2. Installation onto wall:**

2.1 Abstandsempfelungen (Technikhandbuch) beachten und Bohrungen zur Klemmhalterbefestigung anzeichnen.
2.1 Please note the recommended distance (technical manual) of holes and mark the holes for the clamp fixing.

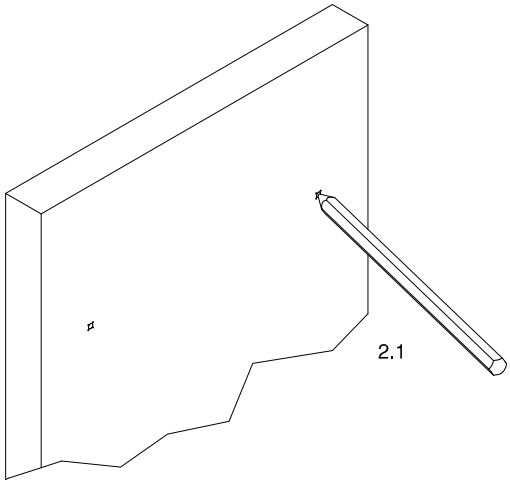


2.2 Befestigungslöcher bohren.
2.2 Drill the attachment holes.

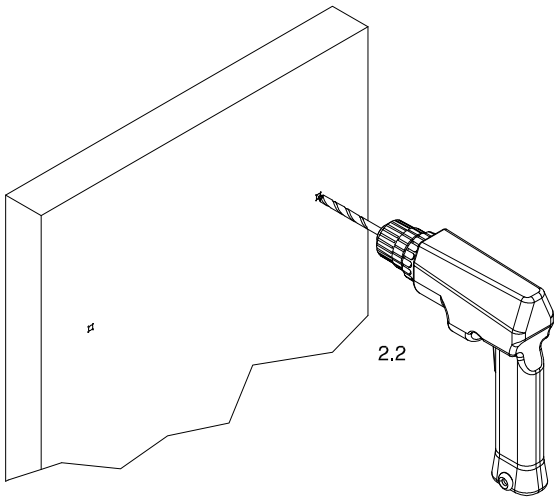

2.3 Montage Klemmhalter an Wand.
2.3 Installation of clamp fixing onto wall.

Schrauben und Dübel zur Wandbefestigung sind nicht im Lieferumfang enthalten! Befestigung je nach Wandbeschaffenheit bzw. Dübelart z.B. Senkschraube M6x... oder Senkholzschraube 6x...

Screws and plugs for wall connection are not part of delivery. Attachment according to wall state and kind of plug e.g. countersunk screw M6x... or countersunk wood screw 6x...

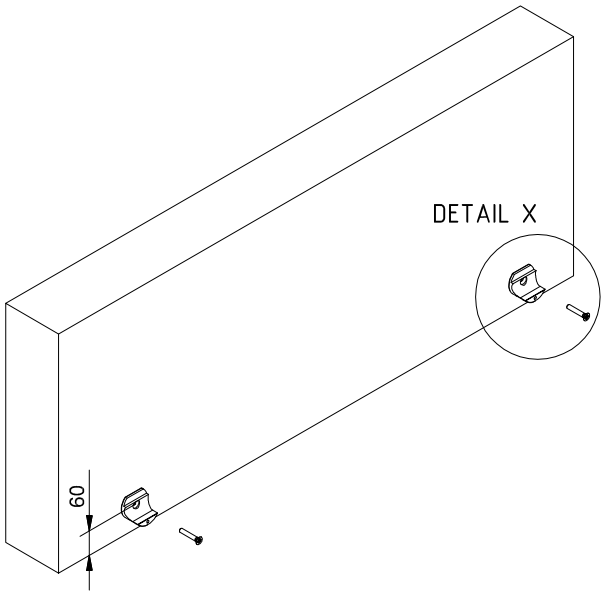


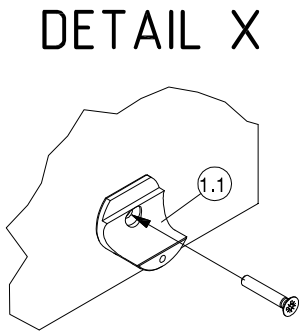


2.4 Montage Klemmhalter an Glas.
2.4 Installation of clamp fixing onto glass.

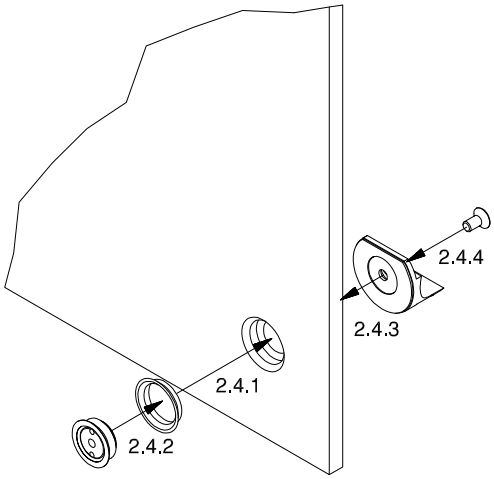


Klemmhalter mit versenkten Punkthalter an Glas.
Countersunk single-point fixing to glass.

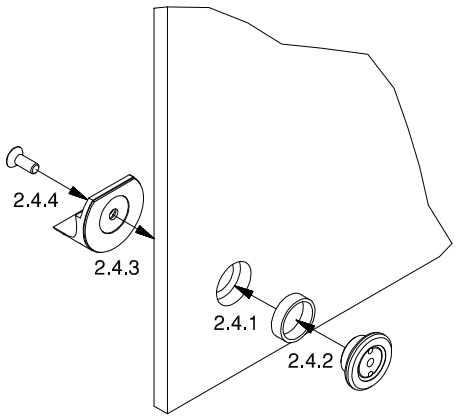


Klemmhalter mit aufliegenden Punkthalter an Glas.
Single-point fixing with clamping disc to glass.

**3. Montage des Laufschlenenrohrs:**
**3. Installation of sliding track tube:**

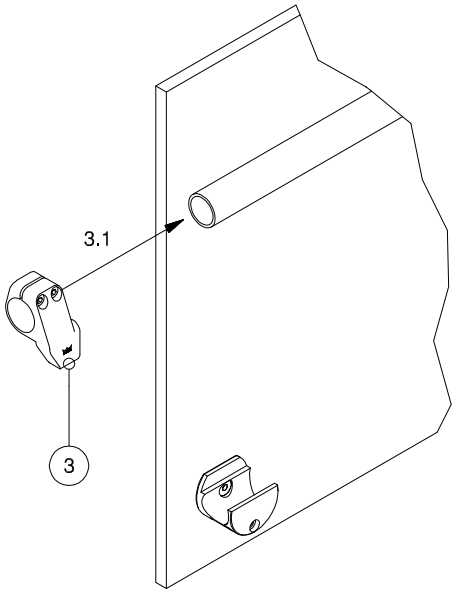


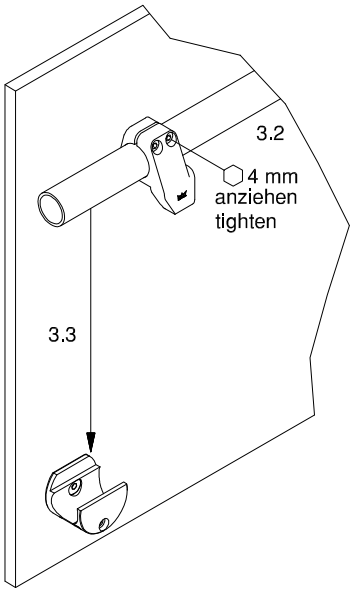


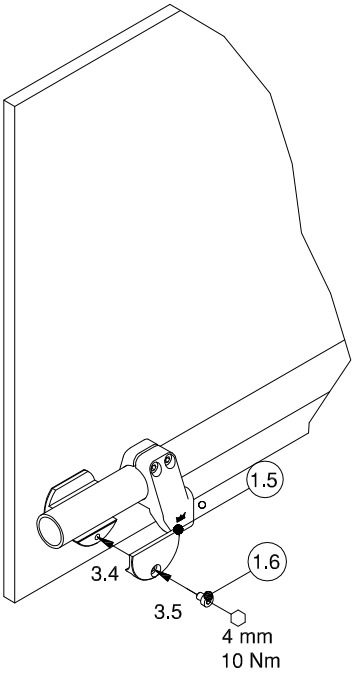

**4. Montage Rollenwagen CLASSIC an Schiebetür.**
**4. Istallation of roller carrier CLASSIC onto sliding door.**

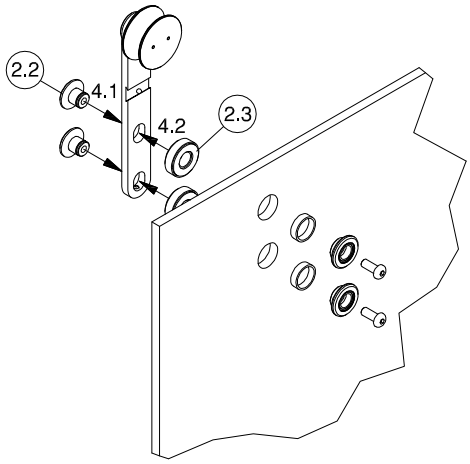


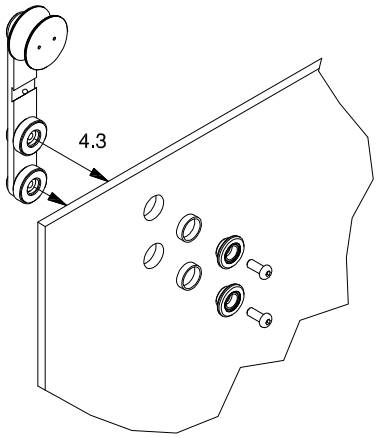


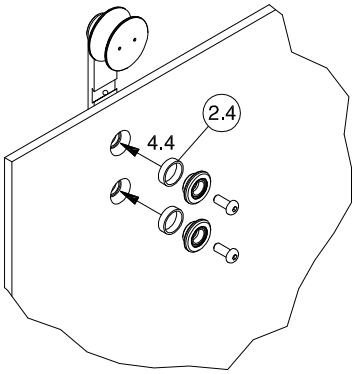


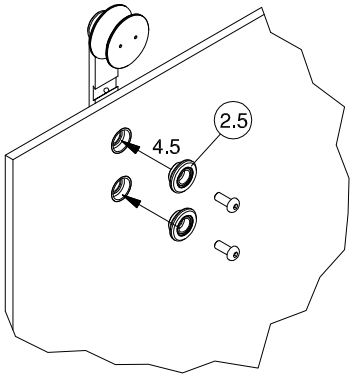


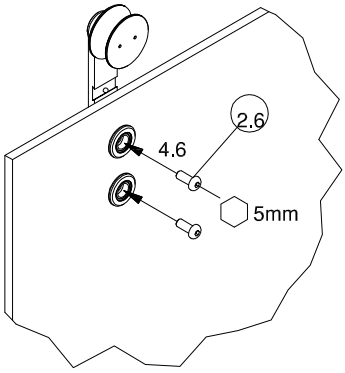


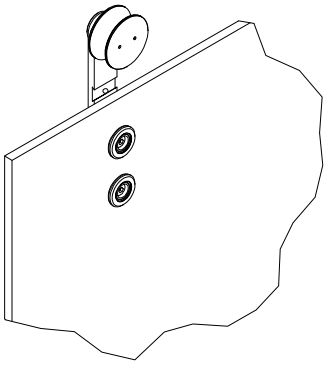

**4. Montage Rollenwagen TREND an Schlebetür.**
**4. Installation of roller carrier TREND onto sliding door.**

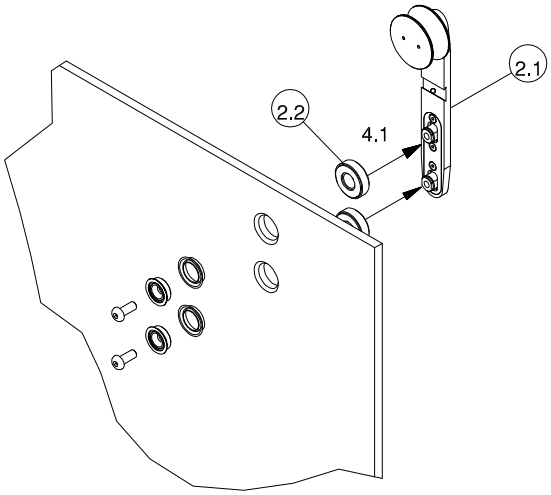


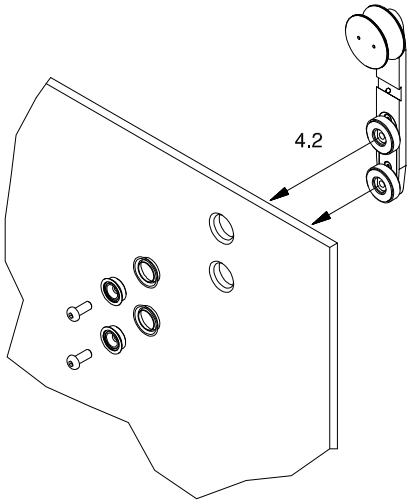


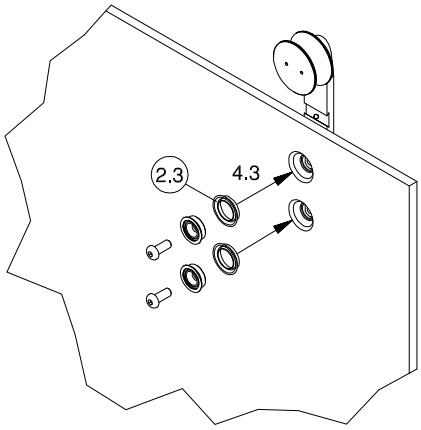


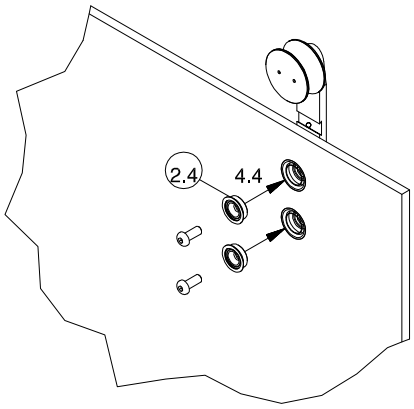


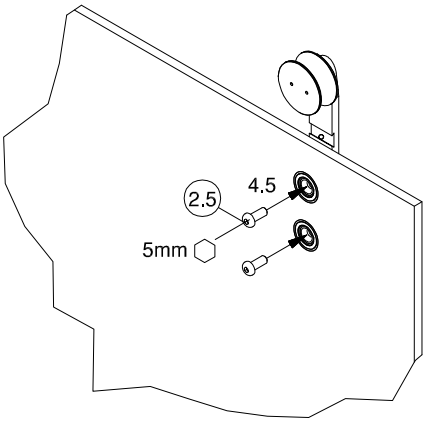

**5. Montage der Bodenführung:**
**5. Installation of the floor guide:**

5.1 Schiebetür einhängen. Bodenführung ⑤ unterschieben, ausrichten und markieren.
5.1 Fit sliding door. Place, set up and mark the floor guide ⑤ .

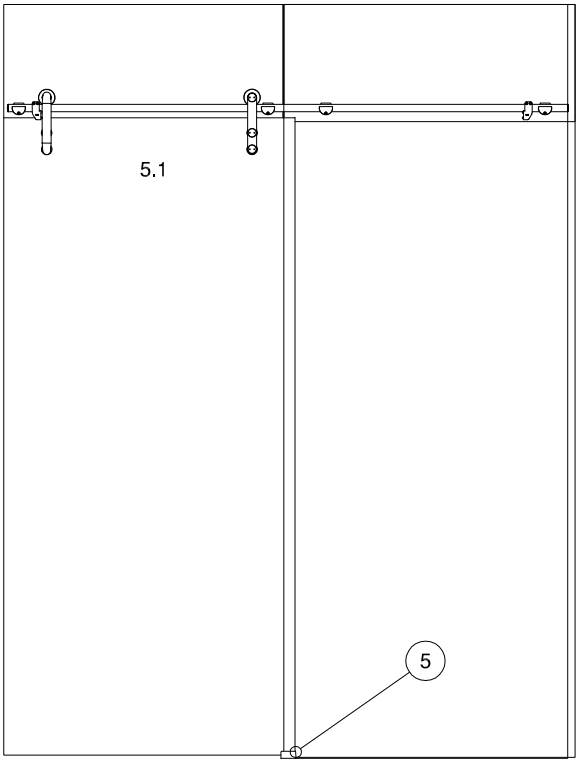


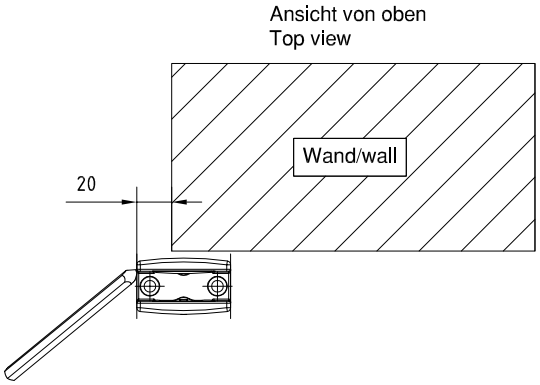


5.2 Schiebetür aushängen und Bohrungen markieren:
5.2 Lift out sliding door and mark the holes:

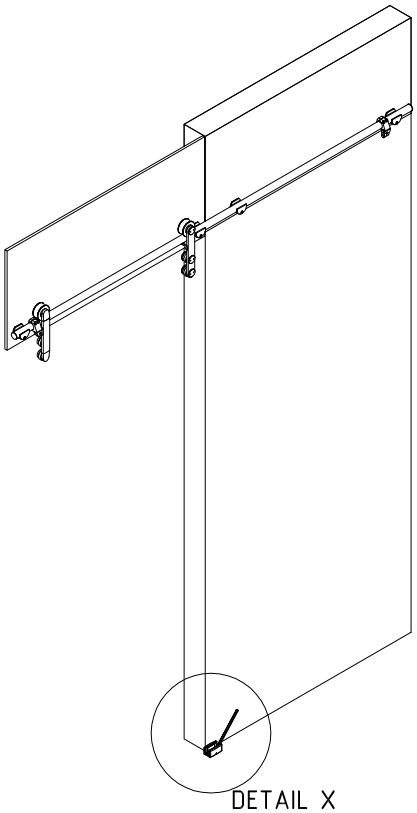


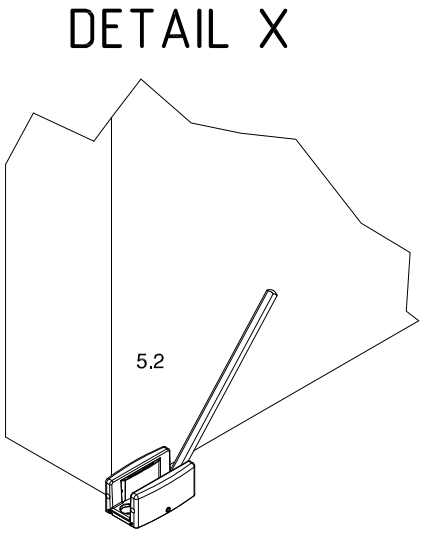

**5. Montage der Bodenführung:**
**5. Installation of the floor guide:**

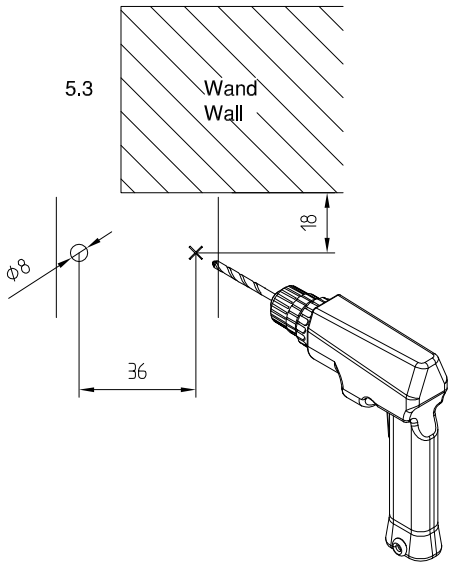


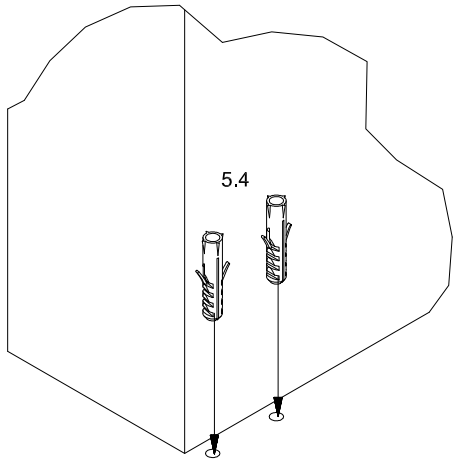


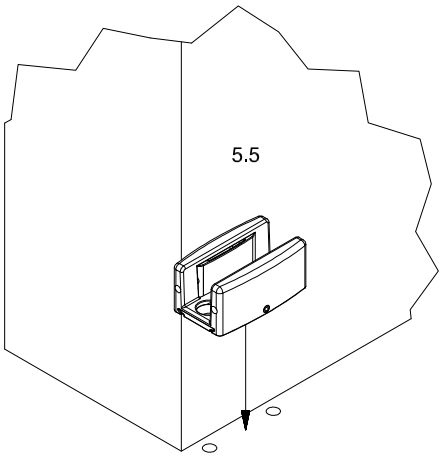


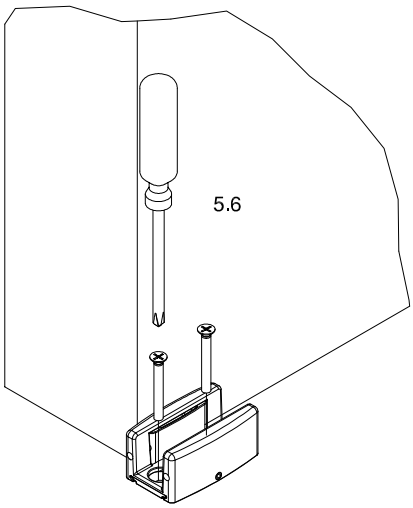


⚠ Mitgelieferte Schrauben und Dübel sind nicht für jeden Untergrund geeignet. Geeignete auf den Untergrund abgestimmte Befestigungsmittel verwenden!

⚠ Delivered screws and plugs are not usable for all types of foundations! Please use suitable fixing material according to foundation!

**6. Montage Aushebeschutz:**
**6. Installation of the anti-jump device:**

Universell einsetzbar für Rollenwagen TREND / CLASSIC
All purpose for roller carrier TREND / CLASSIC

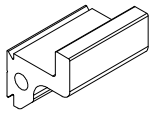

Aushebeschutz Klemmhalter
Anti-jump device for clamp fixing

6.1 Schiebetür einhängen
6.1 Fit sliding door

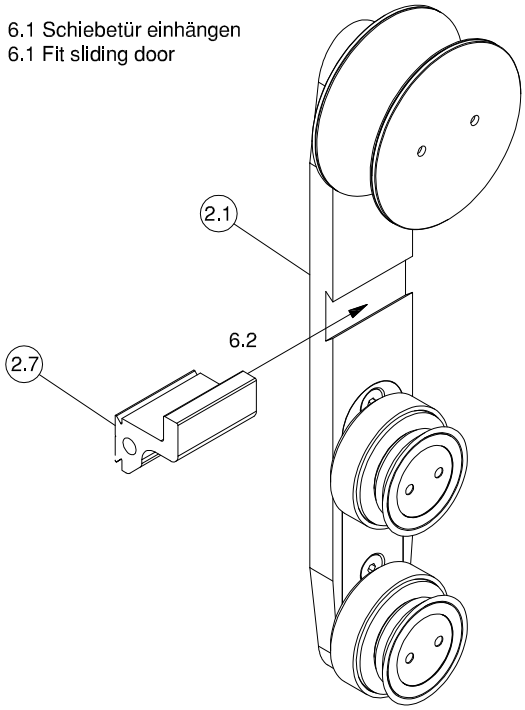


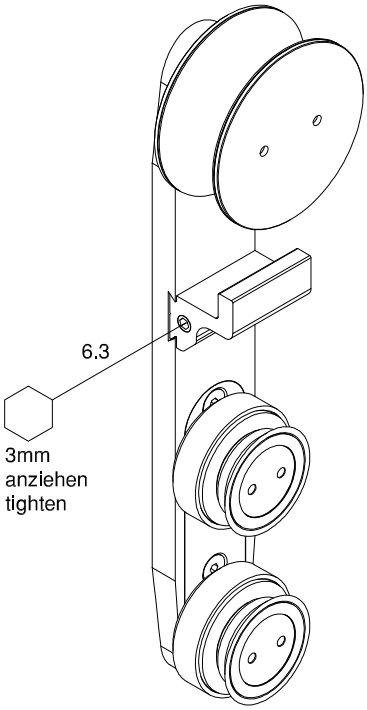


7. Einstellung der Bodenführung:
7. Adjustment of floor guide:

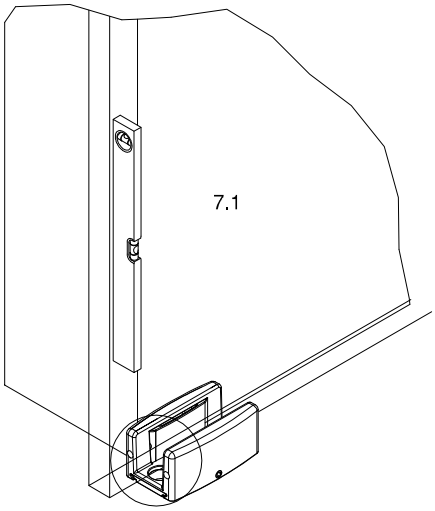


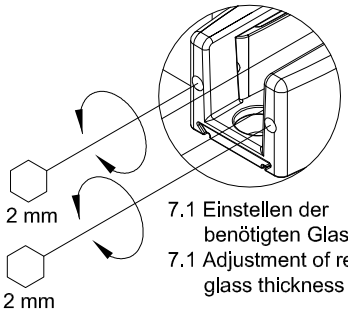


7.1 Einstellen der benötigten Glasdicke
7.1 Adjustment of required glass thickness

**8. Schlebetüranlage ausrlchten:**
**8. Adjustment of slldlng door system:**

8.1 Untere Glaskante auf Holz-/Kunststoffklötze abstützen ( 7mm Bodenluft).
8.1 Support the lower glass edge onto timber/plastic blocks (7mm bottom air).

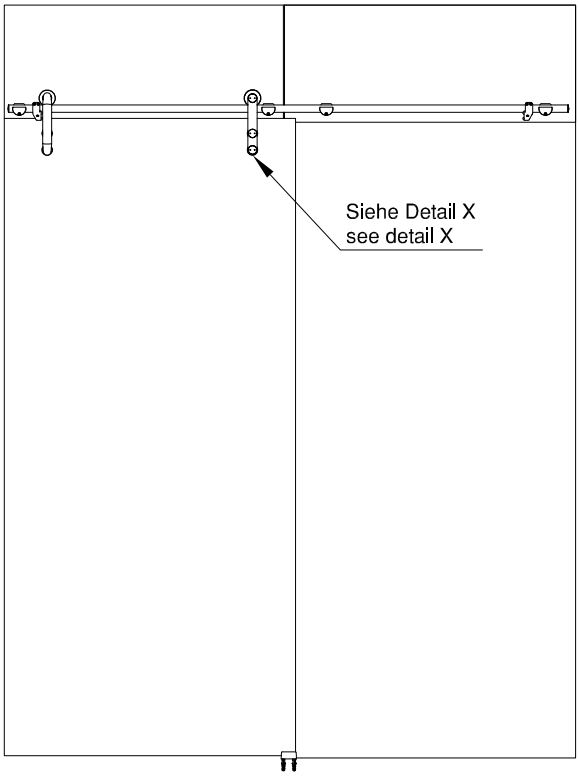


# DETAIL X

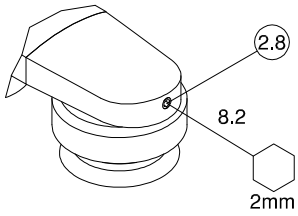


8.2 Justieren der Punkthalter mit Hilfe des Gewindestifts.
8.2 Adjust the single-point fixing via the setscrew.

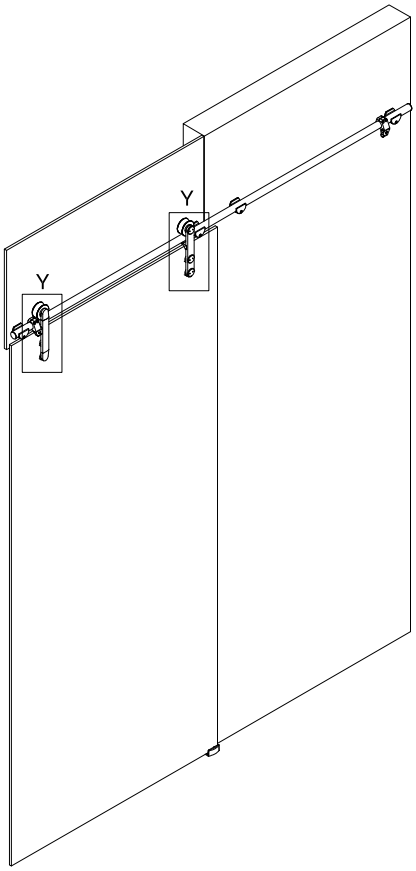


# DETAIL Y

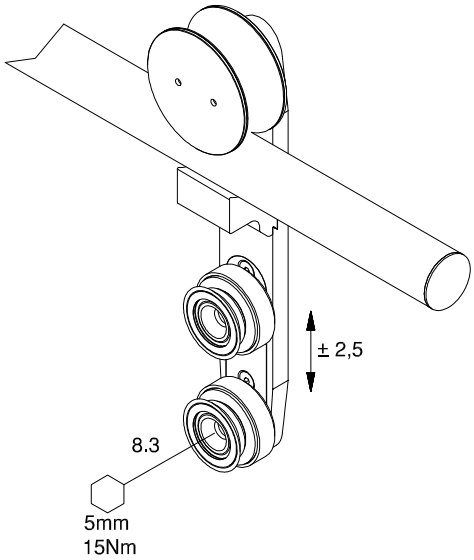

**9. Deckel auf Punkt-/Klemmhalter montieren:**
**9. Installation of clip-on cover onto single-point fixing/clamp fixing:**

Abbildung Montage Punkthalter
Illustration of installation by single-point fixing

# Ausschnitt/ cut out

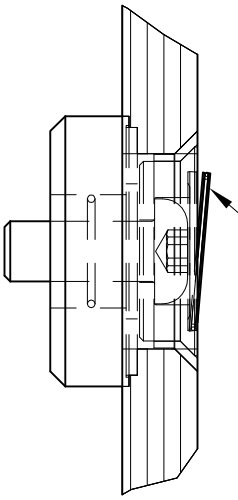

9.1 Deckel schräg einlegen und eindrücken.
9.1 Insert cover one sided, push in with minimum force.

# Ausschnitt/ cut out

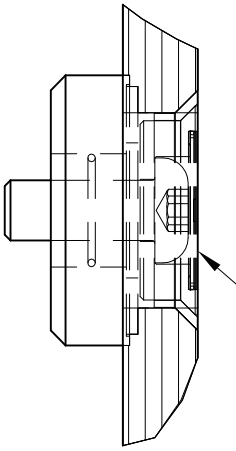

9.2 Zur Demontage des Deckels, mit dem Fingernagel oder einem anderen weichen Gegenstand an die Kante des Deckels drücken. Der Deckel springt heraus.
9.2 To disassemble the cover, press the edge of cover with the fingernail or another soft subjekt. The cover jump out.

**10. Glaskantenschutz:**
**10. Glass edge protection:**

Vor dem Aufkleben Glaskanten im Bereich der Klebeflächen reinigen. Bitte nur Glasreiniger verwenden, die frei von Silikonen und Ölen sind (z.B. Aceton).

The glass edges are to be cleaned prior to affix. Only use glass cleaning products, free from silicones and oil (e.g. acetone).

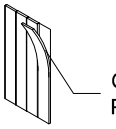

Glaskantenschutz abziehen.
Pull-off the glass edge protection.

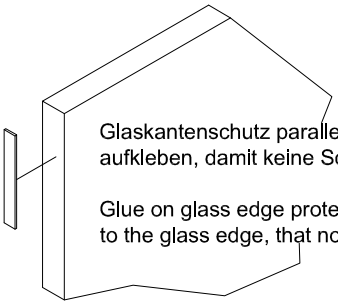

Glaskantenschutz parallel zur Glaskante mittig aufkleben, damit keine Schleifgeräusche entstehen!

Glue on glass edge protection parallel and centred to the glass edge, that no rubbing noise occur!

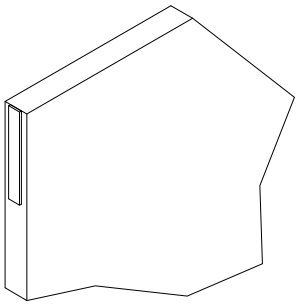

Glaskantenschutz vollständig (ohne Blasen) aufkleben, damit die volle Haftung erreicht wird!
To attain the full adhesion, glue on glass edge protection completely ( without bubbles)!

Einzeltür in Nische oder gegen Wand:
Single door in a niche or against wall:

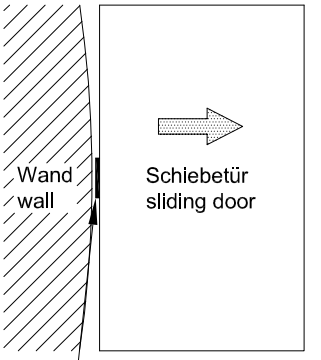


Glaskantenschutz
glass edge protection

Glaskantenschutz im Kollisions-bereich zur Wand aufkleben.

Glue on glass edge protection onto glass, in area of possible collision with wall.

Glaskantenschutz
glass edge protection

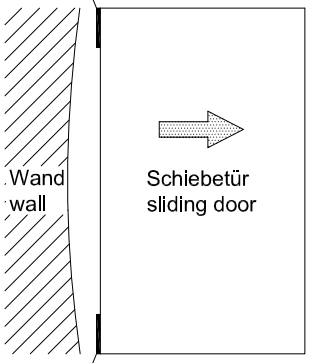


Glaskantenschutz
glass edge protection

Doppeltür:
Double door:

Glaskantenschutz
glass edge protection

Glaskantenschutz
glass edge protection

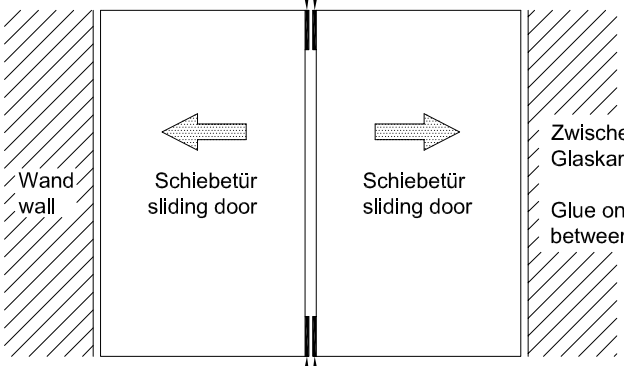


Zwischen den Flügeln den Glaskantenschutz aufkleben.

Glue on glass edge protection between the panels.

Glaskantenschutz
glass edge protection

Glaskantenschutz
glass edge protection